რკინა-ბეტონის კიუვეტი ცხაურით დახურული
Reinforced concrete gutter covered with grate

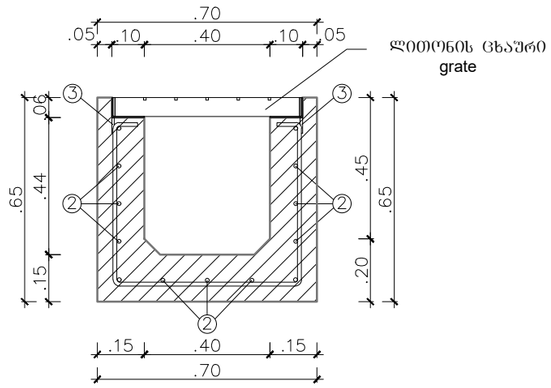

1 გრძივ მეტრზე 4 ცალი
Ø8 ყოველ 25 სმ
4 pcs on 1 running meter
Ø8 in every 25cm

ტანის არმირების დეტალები
Details of barrel reinforcement

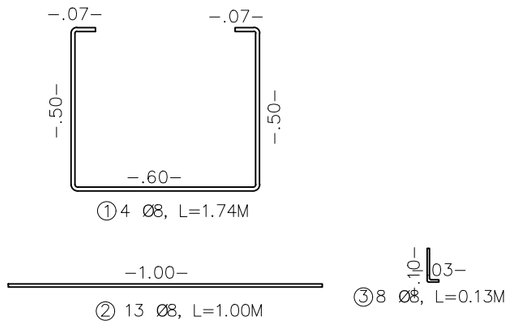

ლითონის ცხაური
Metallic grate

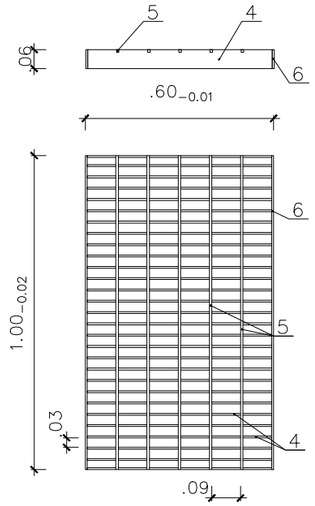

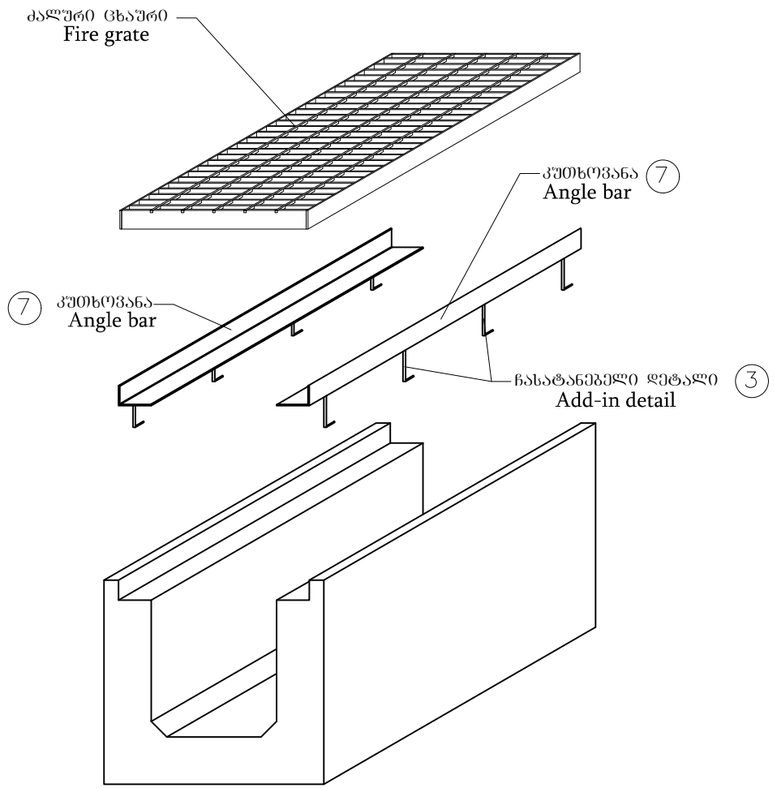

ლითონის სპეციფიკაცია 1 გრძმ ცხაურით დახურულ კიუვეტზე
Specification of metall per 1 RM of gutter covered with grate

პოზიცია/ Position	დასახელება Description	კვეთი მმ Opening mm	სიგრძე მმ Length mm	რაოდენობა ც Quantity pcs	საერთო სიგრძე მ Total length m	1 გრძ მ-ის წონა კგ Weight of 1 RM kg	საერთო წონა კგ Total weight kg
1	2	3	4	5	6	7	8
1	არმატურა / Reinforcement	Ø–8 A -I	1740	4	6.96	0.395	2.75
2	არმატურა / Reinforcement	Ø–8 A -I	1000	13	13.00	0.395	5.14
3	არმატურა / Reinforcement	Ø–8 A -I	130	8	1.04	0.395	0.41
4	ფოლადის ზოლი/Steel strip	60X6	600	29	17.40	2.826	49.17
5	ფოლადის კვადრატი/ Steel square	8X8	1000	5	5.00	0.502	2.51
6	ფოლადის ზოლი/Steel strip	60X6	1000	2	2.00	2.826	5.65
7	კუთხოვანა / Angle bar	65X50X6	1000	2	2.00	5.180	10.36
	ს უ ლ / TOTAL						75.99
	შედუღების ნაკერი 1.5 % / Welding joint 1.5 %						1.14
	ჯ ა მ ი / SUM						77.13

ბეტონი B-22.5 F-200 W-6 0.244 $м^3$
Concrete B-22.5 F-200 W-6 0.244 m^3

შენიშვნა: 1. ნახაზზე ზომები მოცემულია მეტრებში
2. კიუვეტების მოწყობის სამუშაოთა მოცულობები მოცემულია ცალკე უწყისში

Note: 1. Dimensions on this drawing are given in metres
2. Volumes of works for construction of gutters are given in separate report

MDF/მფფ
საქართველოს მუნიციპალური განვითარების ფონდი
Municipal Development Fund of Georgia

დამკვეთი:
საქართველოს მუნიციპალური განვითარების ფონდი

THE CLIENT:
Municipal Development Fund of Georgia (MDF)

პროექტის დასახელება:
გუდაურაანისა და საბარეჯოს მუნიციპალიტეტებში, ველისციხიდან სოფ. კაკაბეთამდე (ცენტრალურ მაგისტრალამდე სოფ. ჭერემის გამლეთი) გზის რეაბილიტაციისა და მდ. ჭერემის ხევზე ორი ახალი სახიდე გადასასვლელის მშენებლობის დეტალური საპროექტო-სახარჯთაღრიცხვო დოკუმენტაციის შედგენის მომსახურება №GOG/ET/C/045

Project name:
Consulting services for working out of detail project and cost estimate documentations for rehabilitation of road from Velistsikhe to the village Kakabeti (till central highway through the village Cheremiskhevi) and construction of two new bridge crossings over the Cheremi River gorge stream in Gurjaani and Sagarejo Municipalities №GOG/ET/C/045

შემსრულებელი:
EXECUTOR:
შპს „აბსოლუტურ სერვისი“ სკ 205256523
"ABSOLUTE SERVICE" LTD: ID 205256523
ქ. თბილისი, ხერთვისის ქ. №40
Tbilisi, Khergiani Street #40
ტელ/Tel: +995 322 544882
Info@absoluteservice.ge;
Infoabsoluteservice@gmail.com

ნახაზის დასახელება: DRAWING NAME:	რკინა-ბეტონის კიუვეტი ცხაურით დახურული Reinforced concrete gutter covered with grate				
მასშტაბი: SCALE:	1:100	ფორმატი ზომა: FORMAT SIZE:	A3	ნახაზი: DRAWING:	4-1

რკინა-ბეტონის კიუვეტი 1X1

Reinforced concrete gutter 1X1

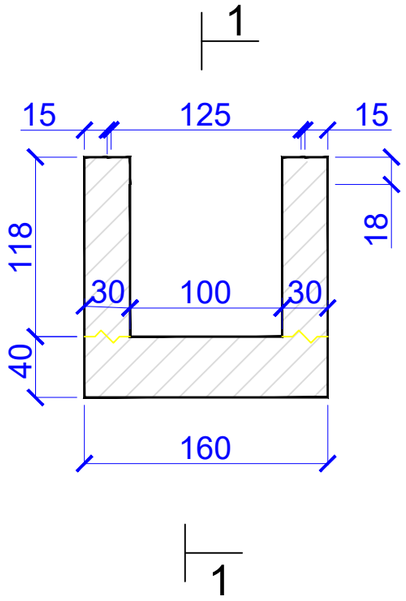

არმირების სქემა

Details of barrel reinforcement

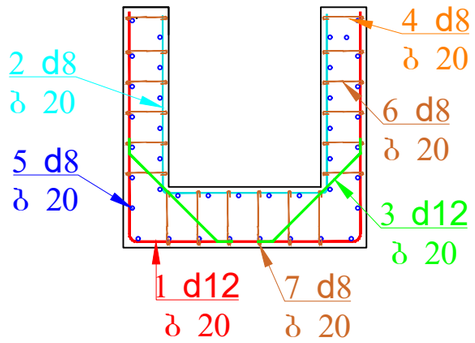

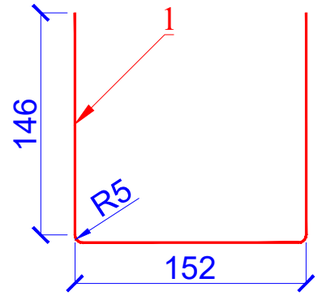

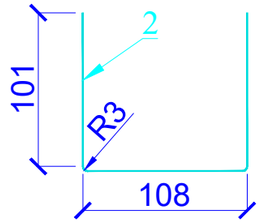

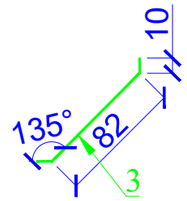

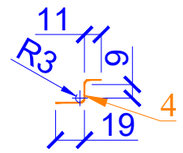

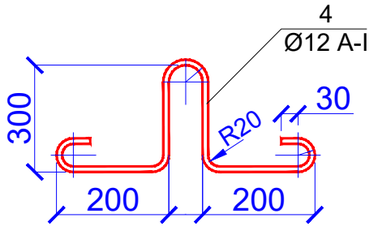

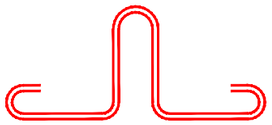

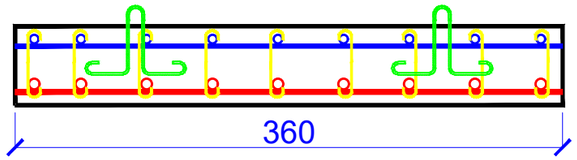

კვეთი 1-1

view 1-1

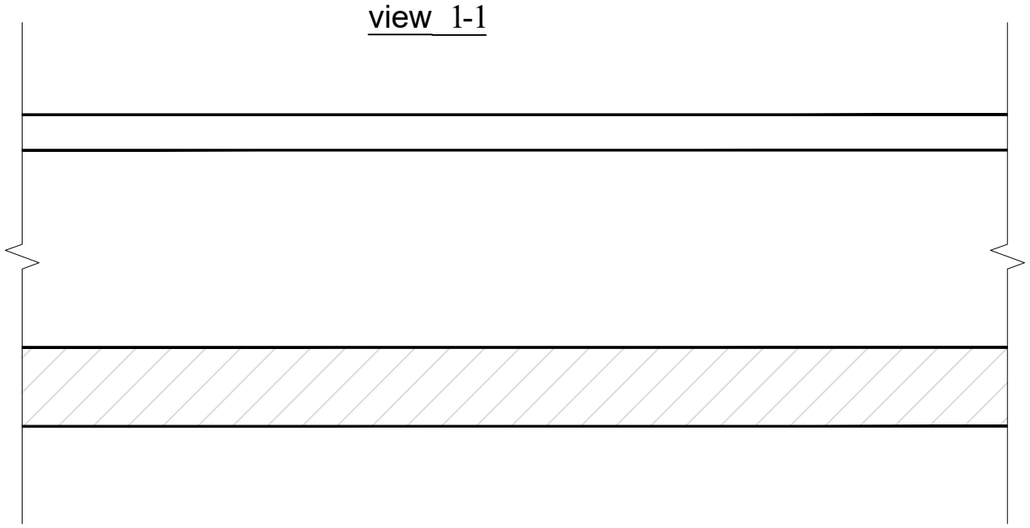

შენიშვნა:
ნახაზზე ზომები მოცემულია სანტიმეტრებში

note:
Dimensions on this drawing are given in cm

მმდ/MDF	დამკვეთი: საქართველოს მუნიციპალური განვითარების ფონდი	პროექტის დასახელება: მუნიციპალიტეტებში, ველისციხიდან სოფ. კაკაბეთამდე (ცენტრალურ მაგისტრალამდე სოფ. ჭერემის გაყოლით) გზის რეაბილიტაციისა და მდ. ჭერემის ხეობის ორი ახალი სახიდე გადასასვლელის მშენებლობის დეტალური საპროექტო-სახარჯთაღრიცხვო დოკუმენტაციის შედგენის მომსახურება №GOG/ET/C/045	შემსრულებელი: EXECUTOR: შპს „აბსოლუტურ სერვისი" ს/კ 205256523 "ABSOLUTE SERVICE" LTD: ID 205256523 ქ. თბილისი, ხერგიანის ქ. №40 Tbilisi, Khergiani Street #40 ტელ/Tel: +995 322 544882 Info@absoluteservice.ge; Infoabsoluteservice@gmail.com		ნახაზის დასახელება:	რკინა-ბეტონის კიუვეტი ღია ტიპი 1X1			
	THE CLIENT: Municipal Development Fund of Georgia (MDF)	Project name: Consulting services for working out of detail project and cost estimate documentations for rehabilitation of road from Velistsikhe to the village Kakabeti (till central highway through the village Cheremiskhevi) and construction of two new bridge crossings over the Cheremi River gorge stream in Gurjaani and Sagarejo Municipalities №GOG/ET/C/045			DRAWING NAME:	Reinforced concrete gutter open type 1X1			
					მასშტაბი: SCALE:	1:100	ფურცლის ზომა: FORMAT SIZE: A3	ნახაზი: DRAWING: 5-1

გრძივი ჭრილი მილის ღერძის გასწვრივ პკ 62+82
Longitudinal section across the pipe axle ch 62+82

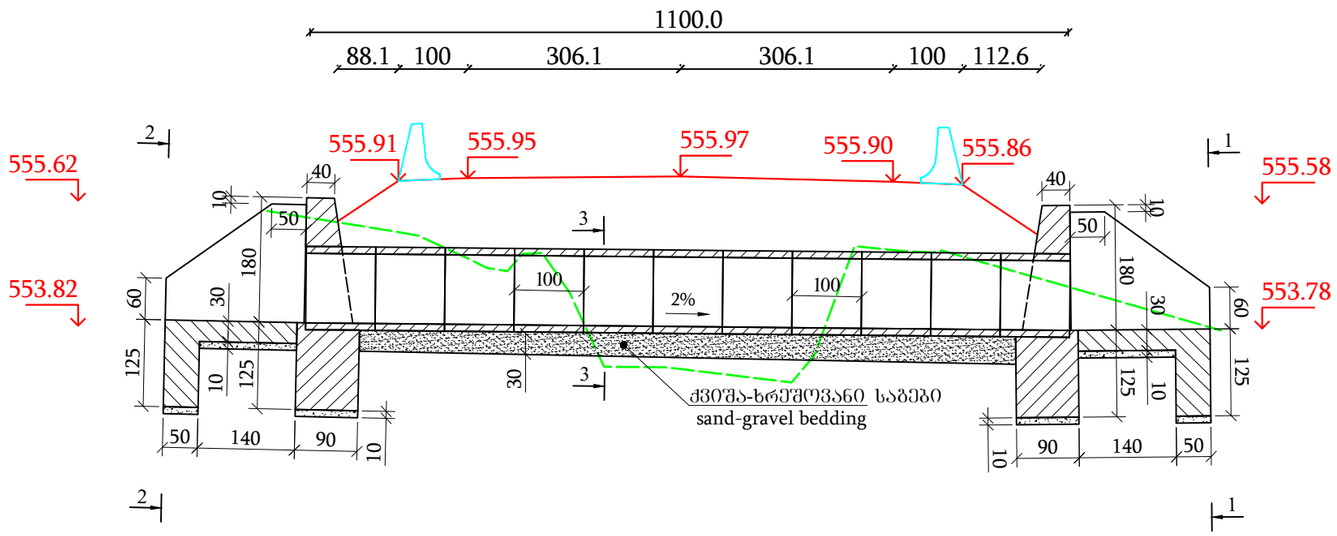

კვეთი 1-1
(ჭრილი ნაჩვენები არ არის)
View 1-1
(Fill are not shown)

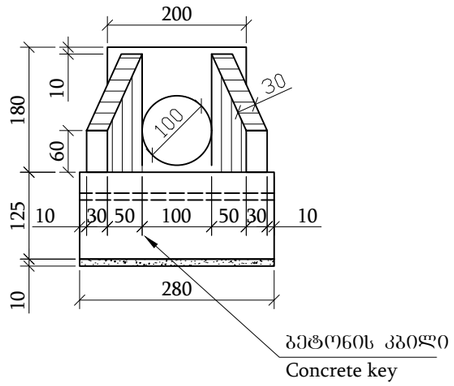

კვეთი 3-3
(ჭრილი ნაჩვენები არ არის)
View 3-3
(Fill are not shown)

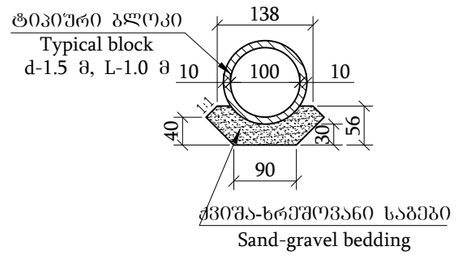

ბ ე ბ მ ა
(ჭრილი ნაჩვენები არ არის)
P l a n
(Soil and fill are not shown)

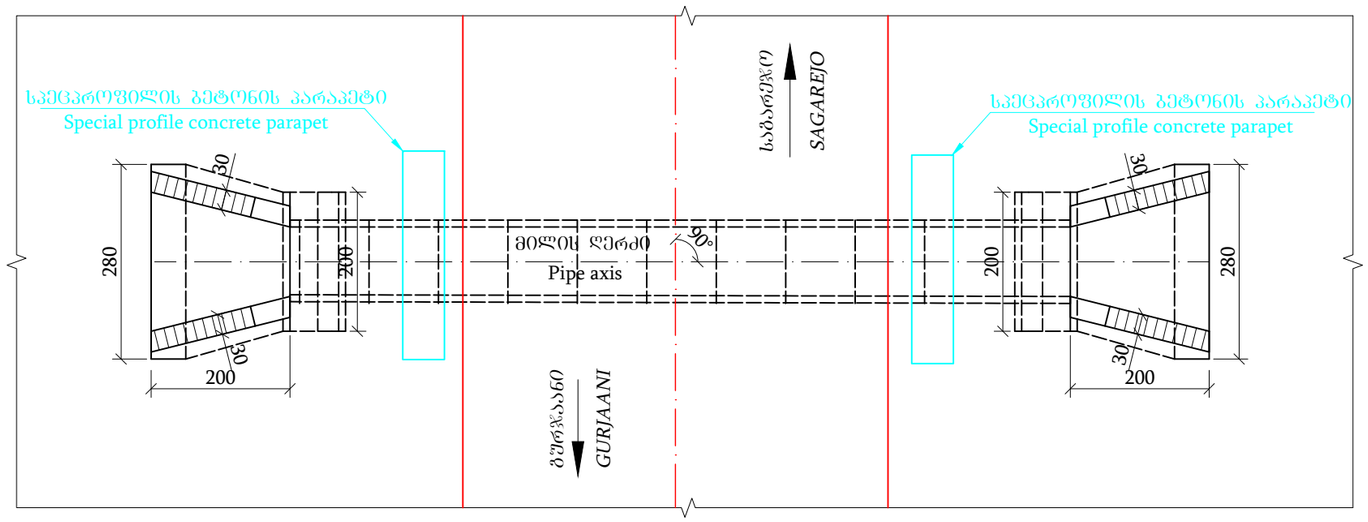

კვეთი 2-2
(ჭრილი ნაჩვენები არ არის)
View 2-2
(Fill are not shown)

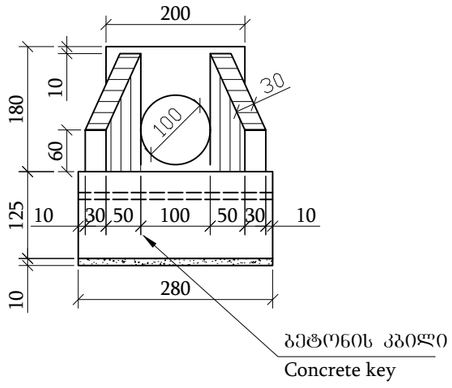

შენიშვნა:
Notes:
1. ნახაზზე ყველა ზომა მოცემულია სმ-ში, ხოლო ნიშნულები მ-ში
Dimensions on this drawing are given in cm, elevations in m;
2. მილის მოწყობის სამუშაოთა მოცულობები მოცემულია შესაბამის მუშა უწყისში
Volume of works for the pipe are given in corresponding working report;
3. მილი დაპროექტებულია ტიპიური ალბომით სერია 3.501.1-144
Pipe plan and sections are given in separate drawing, with album 3.50.1-144

გეოლოგია / Geology :
ხრეშე კაჯარის ნანარეებით,20% ოიხიანი ქვიშის შემავსებლით,სუსტად ტენიანი - φ=25 °, C= 0.10 კგ/სმ², ρ=2.02 გ/სმ³, R₀=4.3 კგ/სმ².
Clay semihard, with inclusions of crushed rock 10%, light brown - φ=25 °, C= 0.10 kgF/sm². ρ=2.02 g/sm³, R₀=4.3 kgF/sm²..

მწმ/MDF	დამკვეთი: საქართველოს მუნიციპალური განვითარების ფონდი	პროექტის დასახელება: შურჯაანისა და საბარეჯოს მუნიციპალიტეტებში, ველისციხიდან სოფ. კაკაბეთამდე (ცენტრალურ მაგისტრალამდე სოფ. ჭერემის გავლით) გზის რეაბილიტაციისა და ძმ. ჭერემის ხევზე ორი ახალი სახიდე გადასასვლელის მშენებლობის დეტალური საპროექტო-სახარჯთაღრიცხვო დოკუმენტაციის შედგენის მომსახურება №GOG/ET/C/045	შემსრულებელი: EXECUTOR: შპ „აბსოლუტს სერვისი" საკ 205256523 "ABSOLUTE SERVICE" LTD: ID 205256523 ქ. თბილისი, ხერთვისის ქ. №40 Tbilisi, Khergiani Street #40 ტელ/Tel: +995 322 544882 Info@absoluteservice.ge; Infoabsoluteservice@gmail.com		ნახაზის დასახელება:	რკ/ბ ϕ1.00 მ მილის მოწყობა პკ 62+82			
	THE CLIENT: Municipal Development Fund of Georgia (MDF)	Project name: Consulting services for working out of detail project and cost estimate documentations for rehabilitation of road from Velistsikhe to the village Kakabeti (till central highway through the village Cheremiskhevi) and construction of two new bridge crossings over the Cheremi River gorge stream in Gurjaani and Sagarejo Municipalities №GOG/ET/C/045		DRAWING NAME:	Design R.c Ø1.00 m pipe on ch. 62+82			
				მასშტაბი: SCALE:	1:100	ფურცლის ზომა: FORMAT SIZE: A3	ნახაზი: DRAWING:	6-1

ბრძივი ჭრილი მილის ღერძის გასწვრივ პკ 79+60
Longitudinal section across the pipe axle ch 79+60

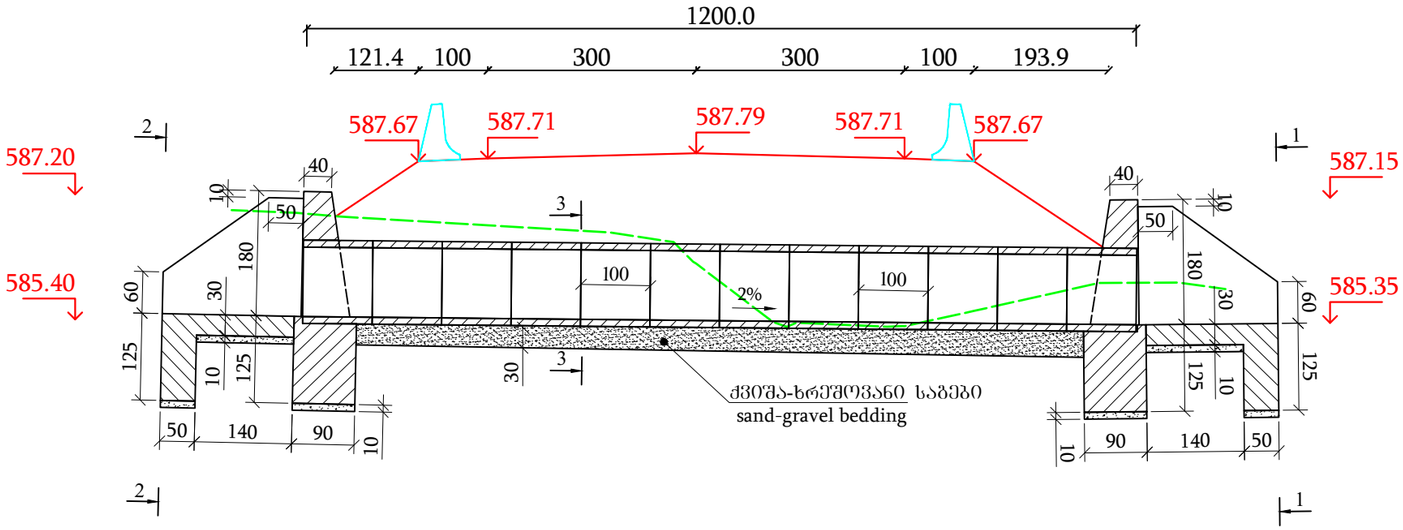

კვეთი 1-1
(ყრილი ნაჩვენები არ არის)
View 1-1
(Fill are not shown)

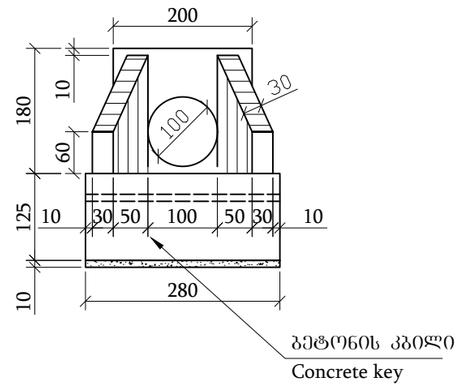

კვეთი 3-3
(ყრილი ნაჩვენები არ არის)
View 3-3
(Fill are not shown)

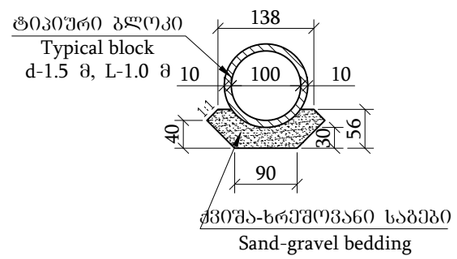

გ ე გ მ ა
(ყრილი ნაჩვენები არ არის)
P l a n
(Soil and fill are not shown)

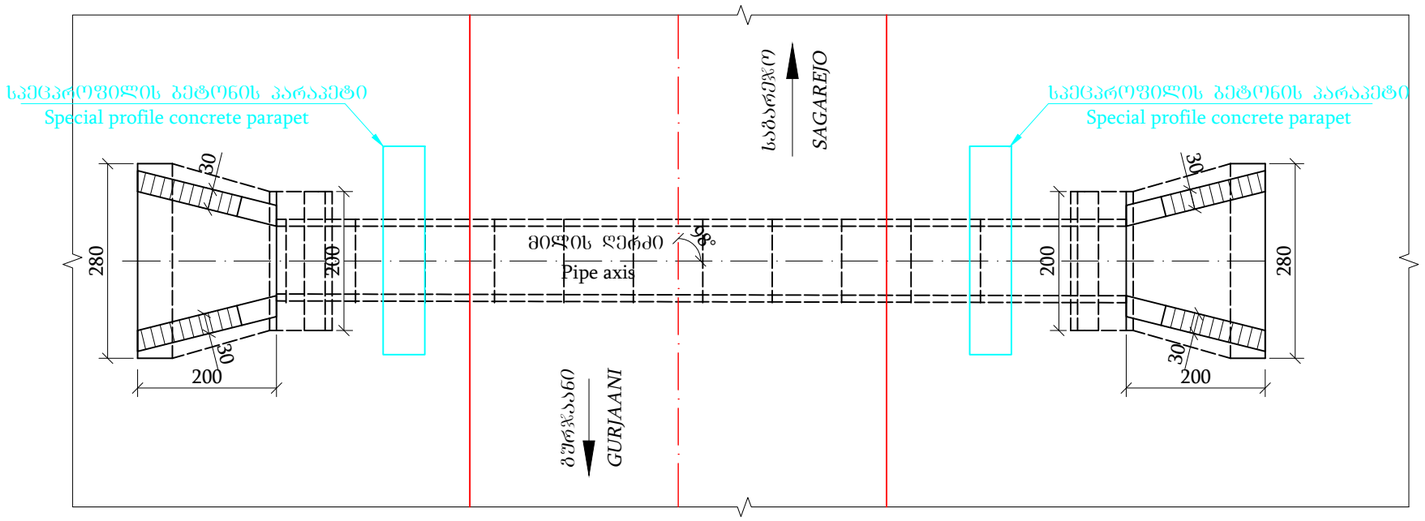

კვეთი 2-2
(ყრილი ნაჩვენები არ არის)
View 2-2
(Fill are not shown)

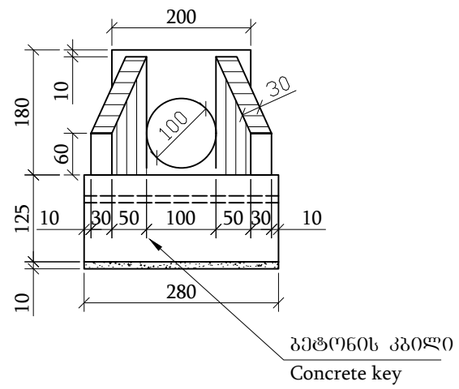

შენიშვნა:
Notes:
1. ნახაზზე ყველა ზომა მოცემულია სმ-ში, ხოლო ნიშნულები მ-ში
Dimensions on this drawing are given in cm, elevations in m;
2. მილის მოწყობის სამუშაოთა მოცულობები მოცემულია შესაბამის მუშა უწყისში
Volume of works for the pipe are given in corresponding working report;
3. მილი დაპროექტებულია ტიპიური ალბომით სერია 3.501.1-144
Pipe plan and sections are given in separate drawing, with album 3.50.1-144

ბეოლოგია / Geology :

ხრეშე კაკარის ნანართეპით,20% თიხიანი ქვიშის შეშავსებლით,სუსტად ტენიანი - φ=23 °, C= 0.10 კგძ/სმ², ρ=2.02 გ/სმ³, R_0=4.4 კგძ/სმ².
Clay semihard, with inclusions of crushed rock 10%, light brown - φ=23 °, C= 0.10 kgF/sm², ρ=2.02 g/sm³, R_0=4.4 kgF/sm²..

მგფ/MDF	დამკვეთი: საქართველოს მუნიციპალური განვითარების ფონდი	პროექტის დასახელება: მუნიციპალიტეტებში, ველოსიციხიდან სოფ. კაკაბეთამდე (ცენტრალურ მაგისტრალამდე სოფ. ჭერემის გამლეთი) გზის რეაბილიტაციისა და მდ. ჭერემის ხეობის ერთ ახალი სახიდე გადასასვლელის მშენებლობის დეტალური საპროექტო-სახარჯთაღრიცხვო დოკუმენტაციის შედგენის მომსახურება №GOG/ET/C/045	შემსრულებელი: EXECUTOR: შპს „აბსოლუტს სერვისი" სს 205256523 "ABSOLUTE SERVICE" LTD: ID 205256523 ქ. თბილისი, ხერგიანის ქ. №40 Tbilisi, Khergiani Street #40 ტელ/Tel: +995 322 544882 Info@absoluteservice.ge; Infoabsoluteservice@gmail.com		ნახაზის დასახელება:	რკ/ბ ϕ1.00 მ მილის მოწყობა პკ 79+60			
	THE CLIENT: Municipal Development Fund of Georgia (MDF)	Project name: Consulting services for working out of detail project and cost estimate documentations for rehabilitation of road from Velistsikhe to the village Kakabeti (till central highway through the village Cheremiskhevi) and construction of two new bridge crossings over the Cheremi River gorge stream in Gurjaani and Sagarejo Municipalities №GOG/ET/C/045		DRAWING NAME:	Design R.c Ø1.00 m pipe on ch. 79+60			
				მასშტაბი: SCALE:	1:100	ფორმატი: FORMAT SIZE: A3	ნახაზი: DRAWING:	6-2

გრძივი ჭრილი მილის ღერძის გასწვრივ პკ 126+50
Longitudinal section across the pipe axle ch 126+50

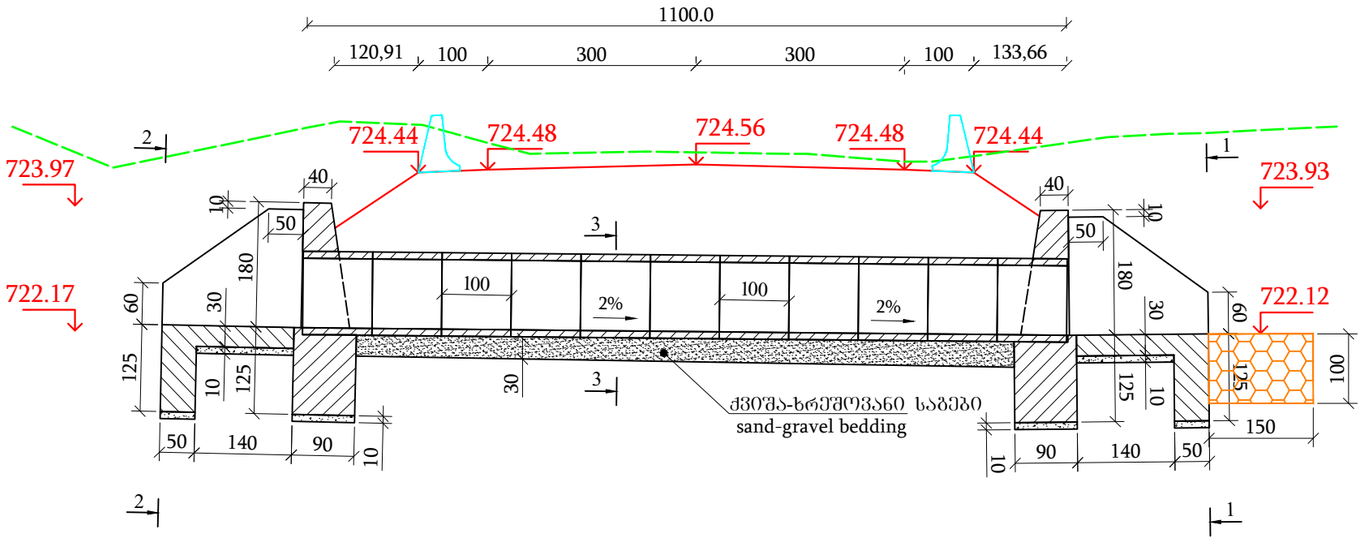

კვეთი 1-1
(ჭრილი ნაჩვენები არ არის)
View 1-1
(Fill are not shown)

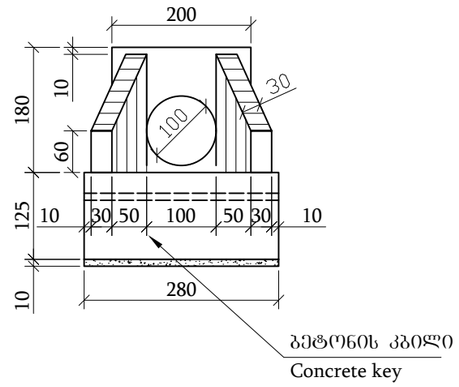

კვეთი 3-3
(ჭრილი ნაჩვენები არ არის)
View 3-3
(Fill are not shown)

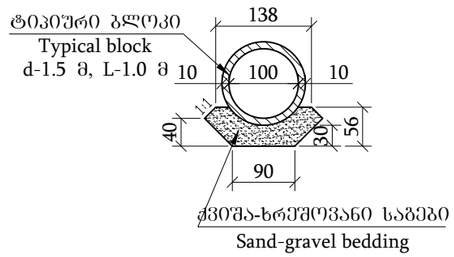

გეგმა
(ჭრილი ნაჩვენები არ არის)
Plan
(Soil and fill are not shown)

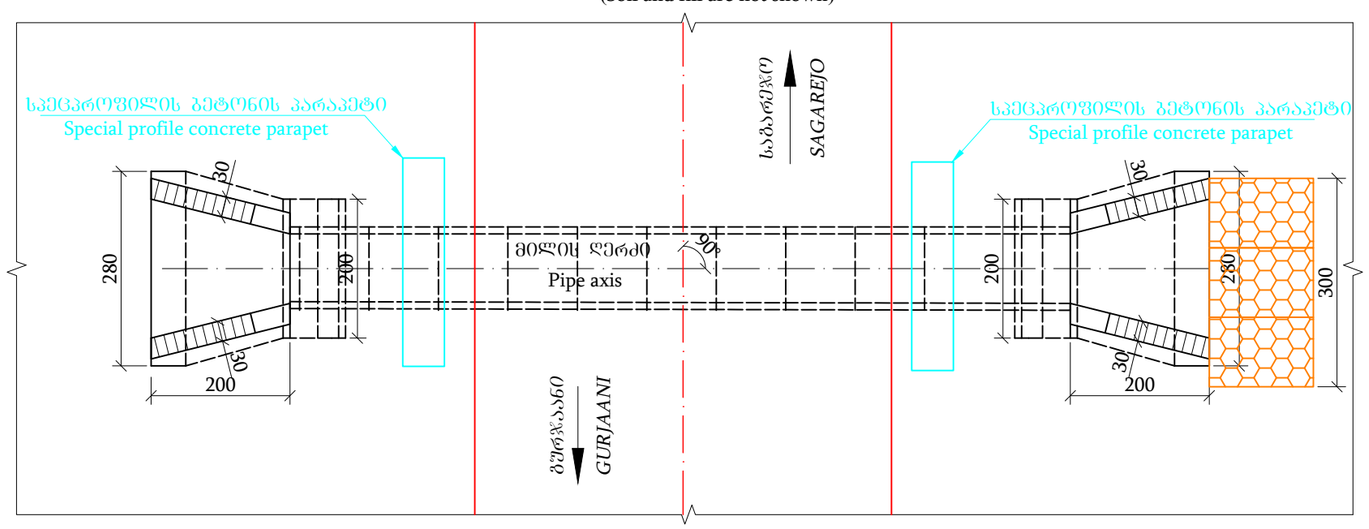

კვეთი 2-2
(ჭრილი ნაჩვენები არ არის)
View 2-2
(Fill are not shown)

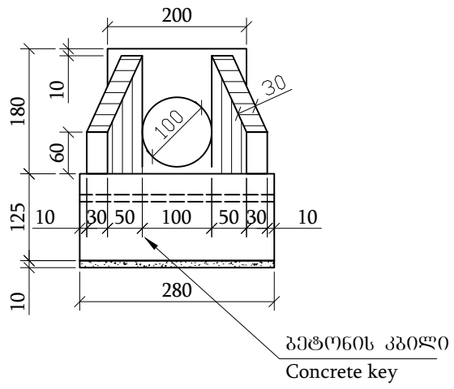

შენიშვნა:
Notes:
1. ნახაზზე ყველა ზომა მოცემულია სმ-ში, ხოლო ნიშნულები მ-ში
Dimensions on this drawing are given in cm, elevations in m;
2. მილის მოწყობის სამუშაოთა მოცულობები მოცემულია შესაბამის მუშა უწყისში
Volume of works for the pipe are given in corresponding working report;
3. მილი დაპროექტებულია ტიპიური ალბომით სერია 3.501.1-144
Pipe plan and sections are given in separate drawing, with album 3.50.1-144

გეოლოგია / Geology :
თიხა ნახევრადმაბარი, ყავისწერი,ქვიშების ჩანართებით 5% - φ=13°, C= 0.50 კგ.ძ/სმ², ρ=1.98 გ/სმ³, R_0=2.3 კგ.ძ/სმ².
Semihard clay, brown, with pebble inclusions 5% - φ=13°, C= 0.50 kgF/sm². ρ=1.98 g/sm³, R_0=2.3 kgF/sm²..

მუნ/MDF	დამკვეთი: საქართველოს მუნიციპალური განვითარების ფონდი	პროექტის დასახელება: მუერჯანისა და საბარეჯოს მუნიციპალიტეტებში, ველისციხიდან სოფ. კაკაბეთამდე (ცენტრალურ მაბისტრალამდე სოფ. ჭერქმის გამოსვლით) გზის რეაბილიტაციისა და მდ. ჭერქმის ხევზე ორი ახალი სახიდე გადასასვლელის მშენებლობის დეტალური საპროექტო-სახარჯთაღრიცხვო დოკუმენტაციის შედგენის მომსახურება №GOG/ET/C/045	შესრულებელი: EXECUTOR: შპს „აბსოლუტ სერვისი“ სს 205256523 "ABSOLUTE SERVICE" LTD: ID 205256523 ქ. თბილისი, ხერგიანის ქ. №40 Tbilisi, Khergiani Street #40 ტელ/Tel: +995 322 544882 Info@absoluteservice.ge; Infoabsoluteservice@gmail.com		ნახაზის დასახელება:	რკ/ბ ϕ1.00 მ მილის მოწყობა პკ 126+50			
	THE CLIENT: Municipal Development Fund of Georgia (MDF)	Project name: Consulting services for working out of detail project and cost estimate documentations for rehabilitation of road from Velistsikhe to the village Kakabeti (till central highway through the village Cheremiskhevi) and construction of two new bridge crossings over the Cheremi River gorge stream in Gurjaani and Sagarejo Municipalities №GOG/ET/C/045		DRAWING NAME:	Design R.c Ø1.00 m pipe on ch. 126+50			
				მასშტაბი: SCALE:	1:100	ფორმატი: FORMAT SIZE: A3	ნახაზი: DRAWING:	6-3

ბრძივი ჭრილი მილის ღერძის გასწვრივ პკ 138+00
Longitudinal section across the pipe axle ch 138+00

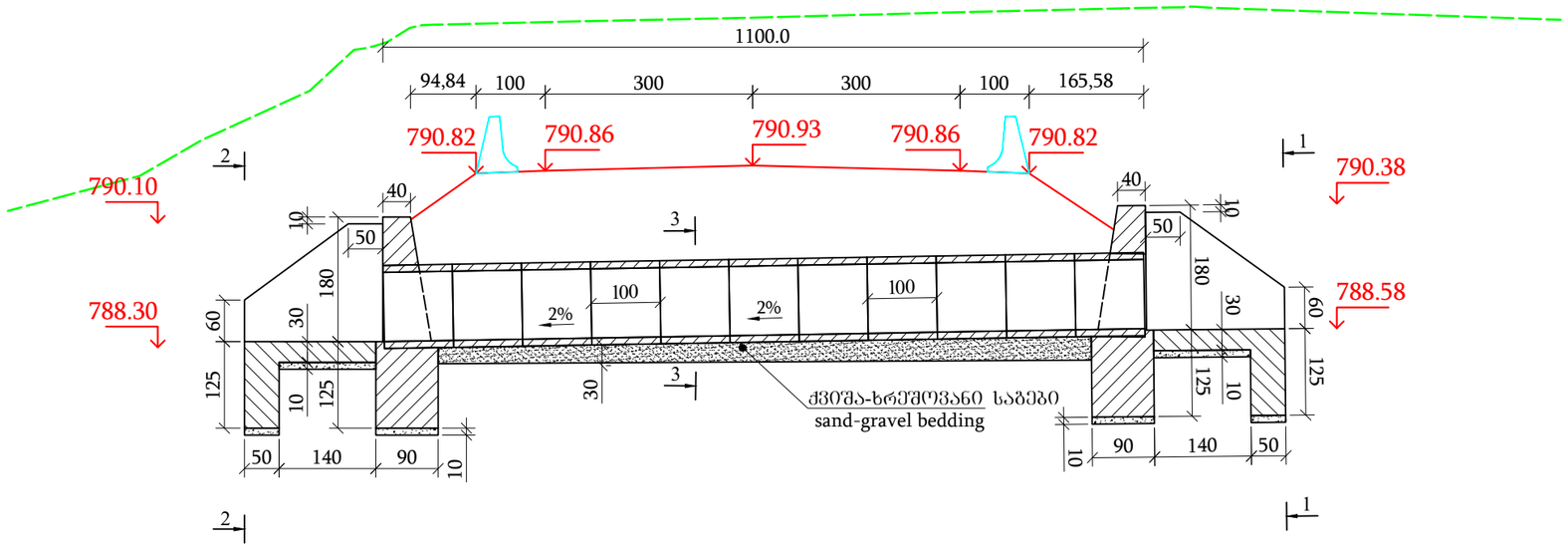

კვეთი 1-1
(ყრილი ნაჩვენები არ არის)
View 1-1
(Fill are not shown)

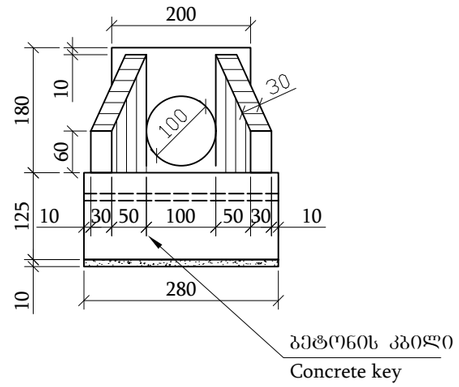

ბ ე ბ მ ა
(ყრილი ნაჩვენები არ არის)
P l a n
(Soil and fill are not shown)

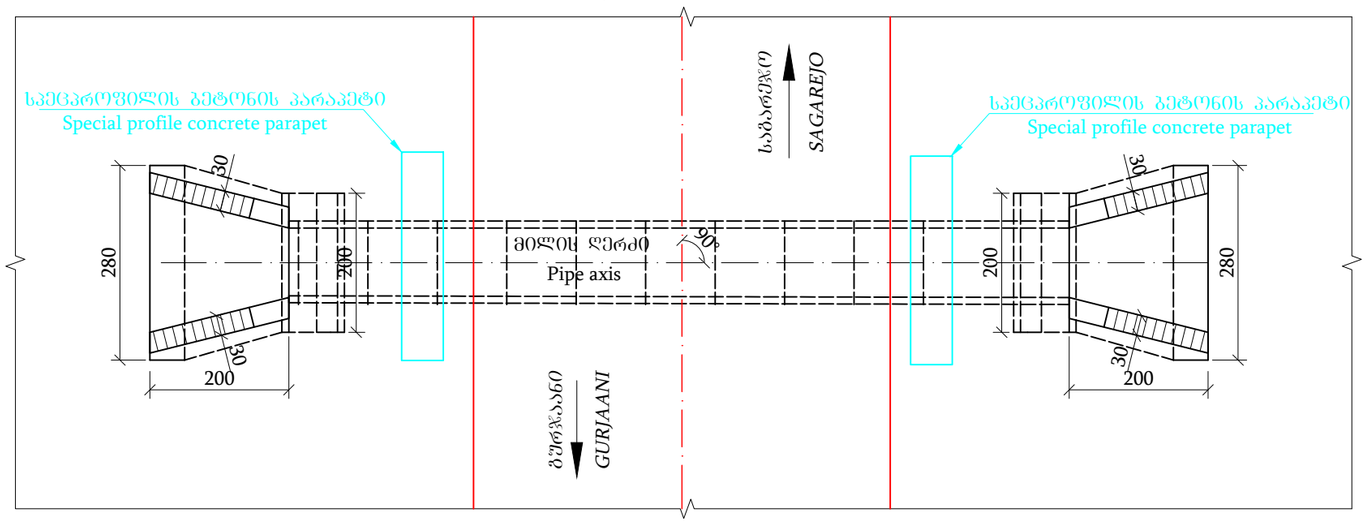

კვეთი 3-3
(ყრილი ნაჩვენები არ არის)
View 3-3
(Fill are not shown)

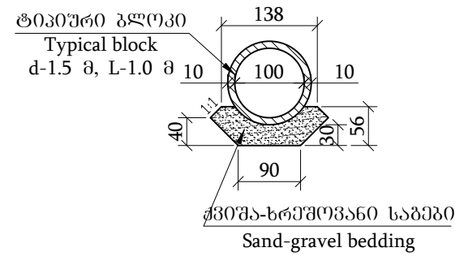

კვეთი 2-2
(ყრილი ნაჩვენები არ არის)
View 2-2
(Fill are not shown)

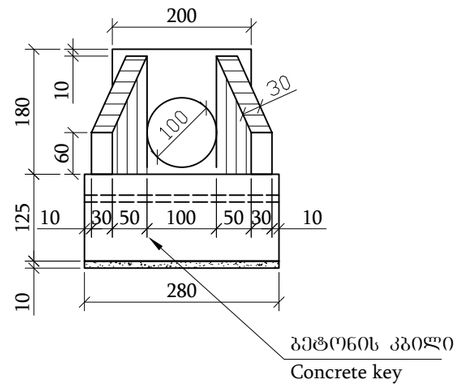

შენიშვნა:
Notes:
1. ნახაზზე ყველა ზომა მოცემულია სმ-ში, ხოლო ნიშნულები მ-ში
Dimensions on this drawing are given in cm, elevations in m;
2. მილის მოწყობის სამუშაოთა მოცულობები მოცემულია შესაბამის მუშა უწყისში
Volume of works for the pipe are given in corresponding working report;
3. მილი დაპროექტებულია ტიპიური ალბომით სერია 3.501.1-144
Pipe plan and sections are given in separate drawing, with album 3.50.1-144

გეოლოგია / Geology :

თიხა უხეშგლინტიური,მოლუშული ფერის,ღიერდლის ნანარეცხით (ძლიერ გამოფიტული,გათიხებული არგილიტი) - φ=24 °, C= 0.32 კგ/სმ², ρ=1.99 გ/სმ³, R₀=2.4 კგ/სმ².
Clay of low plasticity, bluish, with crushed rock inclusions (considerably weathered, clayed argillite) - φ=24 °, C= 0.32 kgF/sm², ρ=1.99 g/sm³, R₀=2.4 kgF/sm²..

მწგ/MDF	დამკვეთი: საქართველოს მუნიციპალური განვითარების ფონდი	პროექტის დასახელება: მუნიციპალიტეტებში, ველისციხიდან სოფ. კაკაბეთამდე (ცენტრალურ მაგისტრალამდე სოფ. ჭერემის გავლით) გზის რეაბილიტაციისა და მდ. ჭერემის ხევზე ორი ახალი სახიდე გადასასვლელის მშენებლობის დეტალური საპროექტო-სახარჯთაღრიცხვო დოკუმენტაციის შედგენის მომსახურება №GOG/ET/C/045	შესრულებელი: EXECUTOR: შპს „აბსოლუტურ სერვისი“ სკ 205256523 "ABSOLUTE SERVICE" LTD: ID 205256523 ქ. თბილისი, ხერგიანის ქ. №40 Tbilisi, Khergiani Street #40 ტელ/Tel: +995 322 544882 Info@absoluteservice.ge; Infoabsoluteservice@gmail.com	ნახაზის დასახელება:	რკ/ბ Ø1.00 მ მილის მოწყობა პკ 138+00				
	THE CLIENT: Municipal Development Fund of Georgia (MDF)	Project name: Consulting services for working out of detail project and cost estimate documentations for rehabilitation of road from Velistsikhe to the village Kakabeti (till central highway through the village Cheremiskhevi) and construction of two new bridge crossings over the Cheremi River gorge stream in Gurjaani and Sagarejo Municipalities №GOG/ET/C/045		DRAWING NAME:	Design R.c Ø1.00 m pipe on ch. 138+00				
				მასშტაბი: SCALE:	1:100	ფურცლის ზომა: FORMAT SIZE:	A3	ნახაზი: DRAWING:	6-4

ბრძივი ჭრილი მილის ღერძის გასწვრივ პპ 201+50
Longitudinal section across the pipe axle ch 201+50

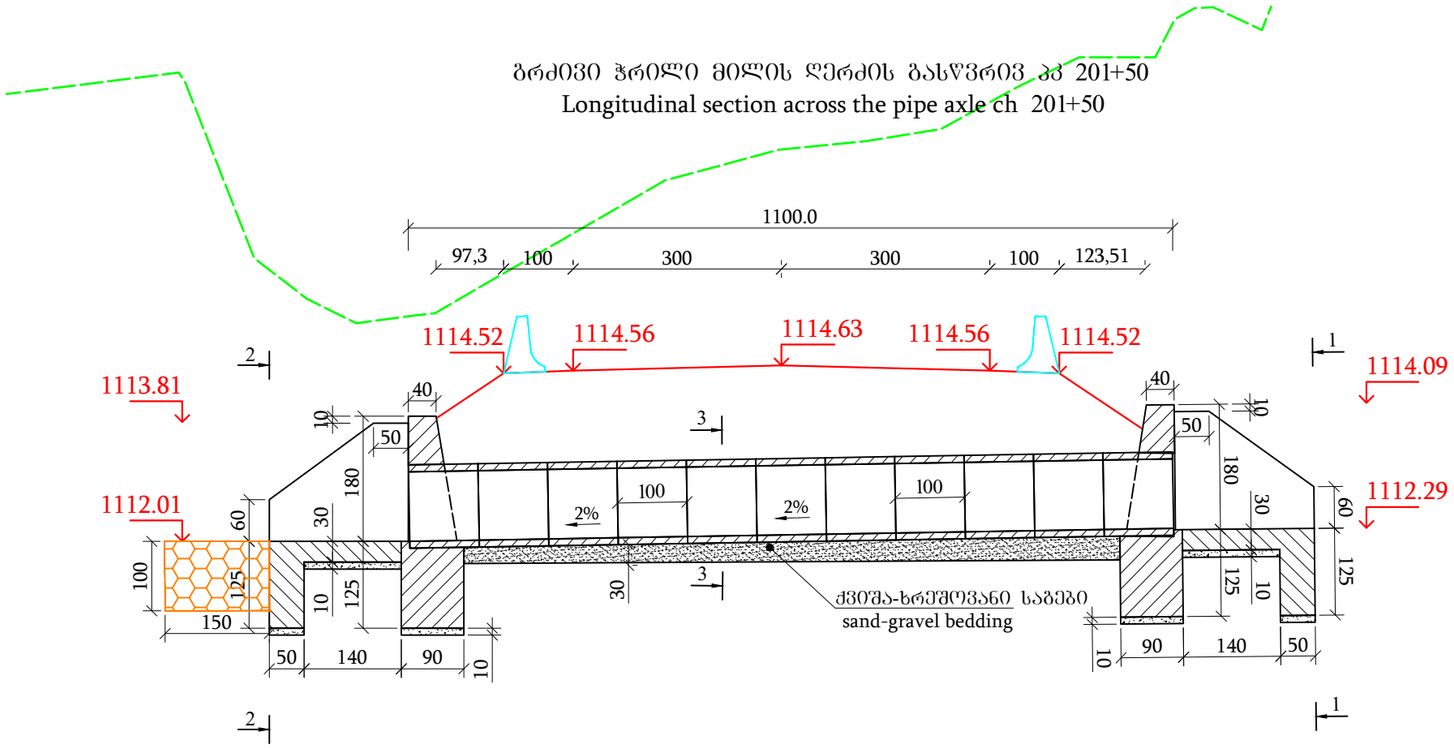

კვეთი 1-1
(ფრილი ნაჩვენები არ არის)
View 1-1
(Fill are not shown)

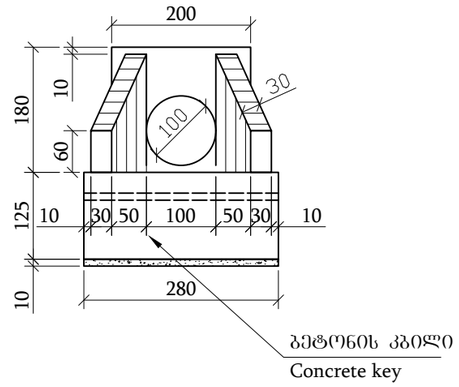

კვეთი 3-3
(ფრილი ნაჩვენები არ არის)
View 3-3
(Fill are not shown)

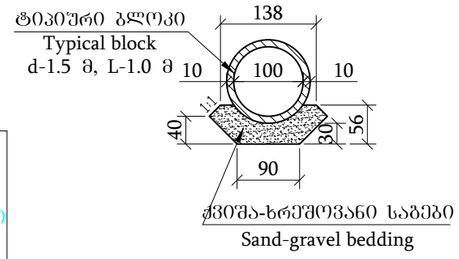

გ ე გ მ ა
(ფრილი ნაჩვენები არ არის)
P l a n
(Soil and fill are not shown)

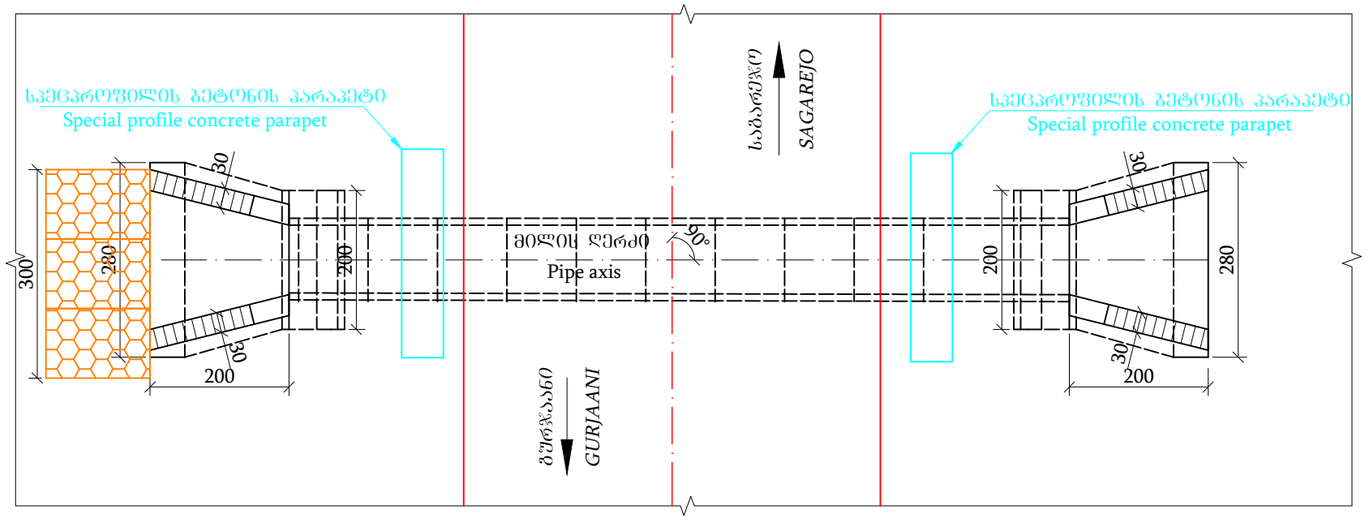

კვეთი 2-2
(ფრილი ნაჩვენები არ არის)
View 2-2
(Fill are not shown)

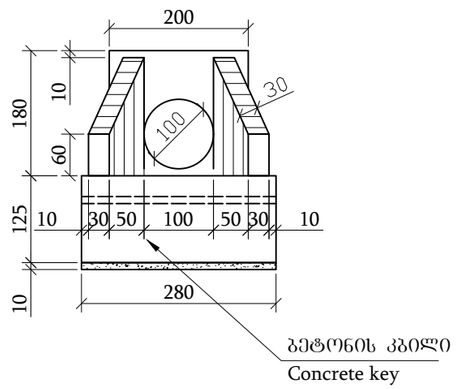

შენიშვნა:
Notes:
1. ნახაზზე ყველა ზომა მოცემულია სმ-ში, ხოლო ნიშნულები მ-ში
Dimensions on this drawing are given in cm, elevations in m;
2. მილის მოწყობის სამუშაოთა მოცულობები მოცემულია შესაბამის მუშა უწყისში
Volume of works for the pipe are given in corresponding working report;
3. მილი დაპროექტებულია ტიპიური ალბომით სერია 3.501.1-144
Pipe plan and sections are given in separate drawing, with album 3.50.1-144

გეოლოგია / Geology :
ქვიშაქვა არგილიტების თხელი შუაშრეებით,ძლიერ ნაპრალოვანი,გამოფიტული- R_c=100 კგ/სმ^2.
Sandstone with thin-layer of argillites, heavily fissured, weathered - R_c=100 kgF/sm^2..

MDF/მგფ საქართველოს მუნიციპალური განვითარების ფონდი Municipal Development Fund of Georgia	დამკვეთი: საქართველოს მუნიციპალური განვითარების ფონდი THE CLIENT: Municipal Development Fund of Georgia (MDF)	პროექტის დასახელება: მაღრჯასანის და საგარეჯოს მუნიციპალიტეტებში, ველისციხიდან სოფ. კაკაბეთამდე (ცენტრალურ მაგისტრალამდე სოფ. ჭერემის გავლით) გზის რეაბილიტაციისა და მდ. ჭერემის ხევზე ორი ახალი სახიდე გადასასვლელის მშენებლობის დეტალური საპროექტო-სახარჯთაღრიცხვო დოკუმენტაციის შედგენის მოშახურება №GOG/ET/C/045 Project name: Consulting services for working out of detail project and cost estimate documentations for rehabilitation of road from Velistsikhe to the village Kakabeti (till central highway through the village Cheremiskhevi) and construction of two new bridge crossings over the Cheremi River gorge stream in Gurjaani and Sagarejo Municipalities №GOG/ET/C/045	შემსრულებელი: EXECUTOR: შპს „აბსოლუტს სერვისი“ ს.კ 205256523 "ABSOLUTE SERVICE" LTD: ID 205256523 ქ. თბილისი, ხერგიანის ქ. №40 Tbilisi, Khergiani Street #40 ტელ/Tel: +995 322 544882 Info@absoluteservice.ge; Infoabsoluteservice@gmail.com

ნახაზის დასახელება:	რკ/ბ Ø1.00 მ მილის მოწყობა პპ 201+50			
DRAWING NAME:	Design R.c Ø1.00 m pipe on ch. 201+50			
მასშტაბი: SCALE:	1:100	ფურცლის ზომა: FORMAT SIZE:	A3	ნახაზი: DRAWING: 6-5

გრძივი ჭრილი მილის ღერძის გასწვრივ პკ 202+50
Longitudinal section across the pipe axle ch 202+50

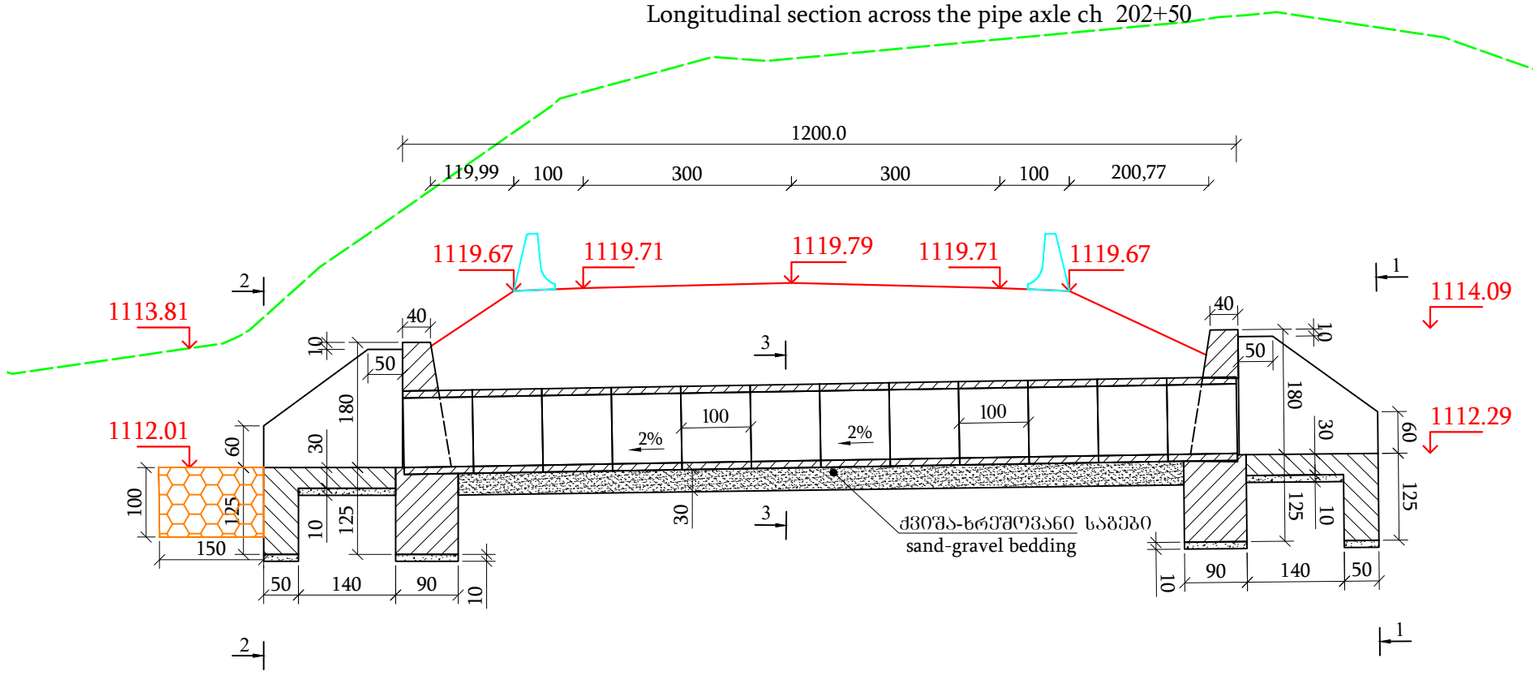

ბ ე ბ მ ა
(ფრილი ნაჩვენები არ არის)
Plan
(Soil and fill are not shown)

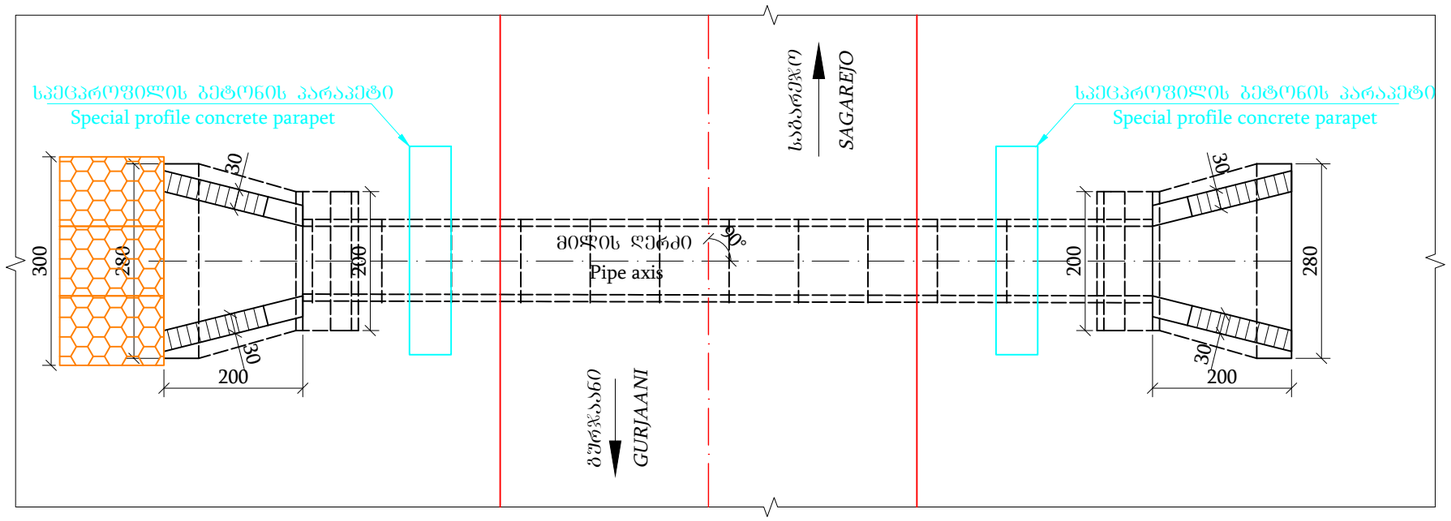

კვეთი 1-1
(ფრილი ნაჩვენები არ არის)
View 1-1
(Fill are not shown)

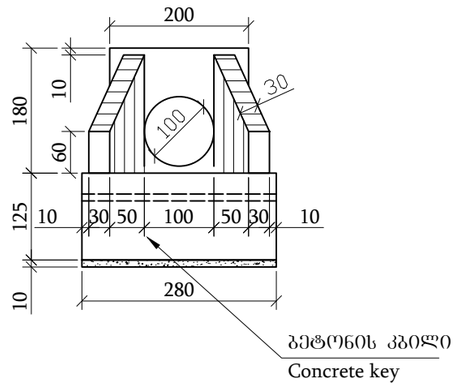

კვეთი 3-3
(ფრილი ნაჩვენები არ არის)
View 3-3
(Fill are not shown)

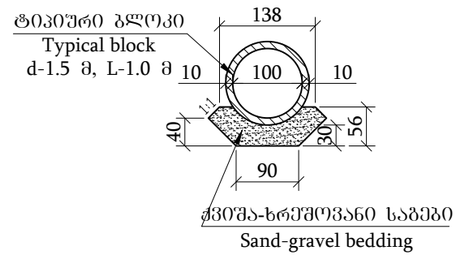

კვეთი 2-2
(ფრილი ნაჩვენები არ არის)
View 2-2
(Fill are not shown)

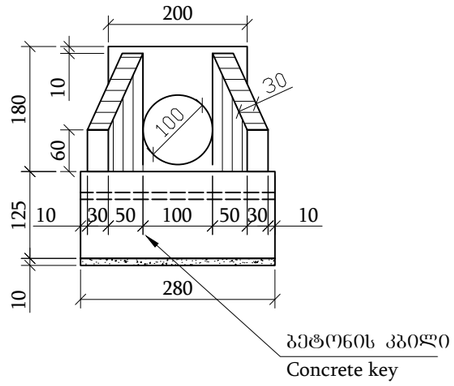

შენიშვნა:
Notes:
1. ნახაზზე ყველა ზომა მოცემულია სმ-ში, ხოლო ნიშნულები მ-ში
Dimensions on this drawing are given in cm, elevations in m;
2. მილის მოწყობის სამუშაოთა მოცულობები მოცემულია შესაბამის მუშა უწყისში
Volume of works for the pipe are given in corresponding working report;
3. მილი დაპროექტებულია ტიპიური ალბომით სერია 3.501.1-144
Pipe plan and sections are given in separate drawing, with album 3.50.1-144

გეოლოგია / Geology :
ქვიშაქვა არგილიტების თხელი შუაშრეებით,ძლიერ ნაპრალოვანი,გამოფიტული- R_c=97 კგ/სმ².
Sandstone with thin-layer of argillites, heavily fissured, weathered - R_c=97 kgF/sm².

მგფ/MDF	დამკვეთი: საქართველოს მუნიციპალური განვითარების ფონდი	პროექტის დასახელება: გურჯაანისა და საბარეჯოს მუნიციპალიტეტებში, ველისციხისიდან სოფ. კაკაბეთამდე (ცენტრალურ მაგისტრალამდე სოფ. ჭერემის გაშლით) გზის რეაბილიტაციისა და ძმ. ჭერემის ხევზე ორი ახალი სახიდე გადასასვლელის შენებლობის დეტალური საპროექტო-სახარჯთაღრიცხვო დოკუმენტაციის შედგენის მომსახურება №GOG/ET/C/045	შემსრულებელი: EXECUTOR: შპს „აბსოლუტ სერვისი“ ს.კ 205256523 "ABSOLUTE SERVICE" LTD: ID 205256523 ქ. თბილისი, ხერგიანის ქ. №40 Tbilisi, Khergiani Street #40 ტელ/Tel: +995 322 544882 Info@absoluteservice.ge; Infoabsoluteservice@gmail.com		ნახაზის დასახელება:	რკ/ბ ϕ1.00 მ მილის მოწყობა პკ 202+50
	THE CLIENT: Municipal Development Fund of Georgia (MDF)	Project name: Consulting services for working out of detail project and cost estimate documentations for rehabilitation of road from Velistsikhe to the village Kakabeti (till central highway through the village Cheremiskhevi) and construction of two new bridge crossings over the Cheremi River gorge stream in Gurjaani and Sagarejo Municipalities №GOG/ET/C/045		DRAWING NAME:	Design R.c Ø1.00 m pipe on ch. 202+50
				მასშტაბი: SCALE: 1:100	ფურცლის ზომა: FORMAT SIZE: A3	ნახაზი: DRAWING: 6-6

გრძივი ჭრილი მილის ღერძის გასწვრივ პკ 204+25
Longitudinal section across the pipe axle ch 204+25

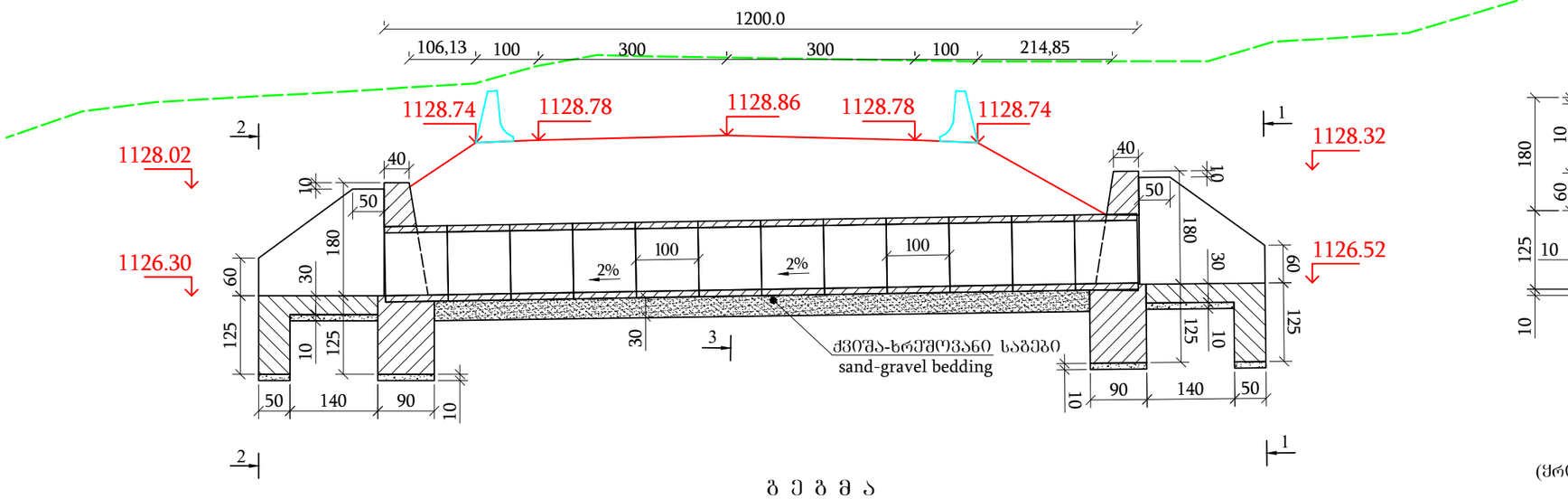

კვეთი 1-1
(ყრილი ნაჩვენები არ არის)
View 1-1
(Fill are not shown)

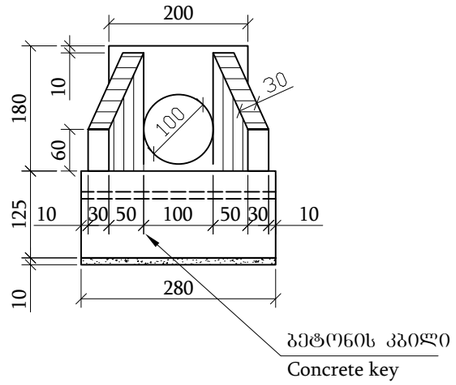

ბ ე ბ მ ა
(ყრილი ნაჩვენები არ არის)
P l a n
(Soil and fill are not shown)

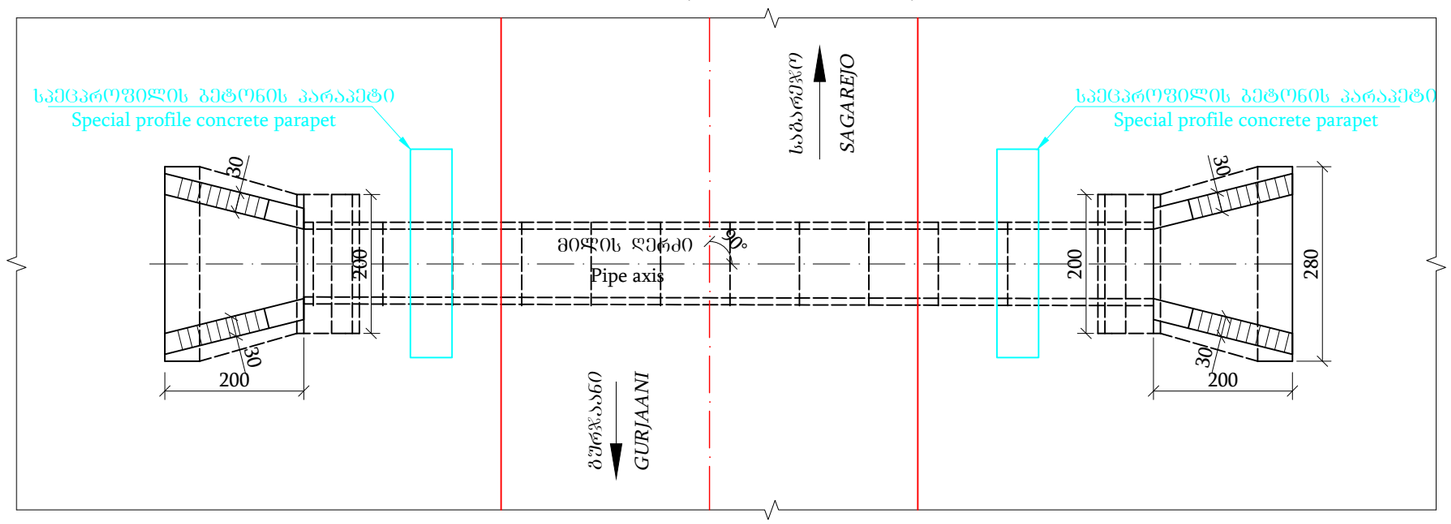

კვეთი 3-3
(ყრილი ნაჩვენები არ არის)
View 3-3
(Fill are not shown)

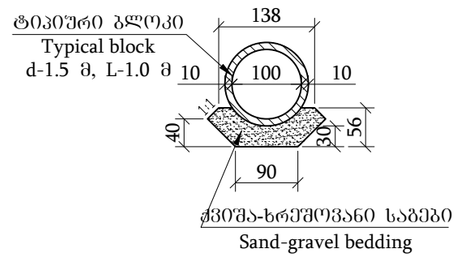

კვეთი 2-2
(ყრილი ნაჩვენები არ არის)
View 2-2
(Fill are not shown)

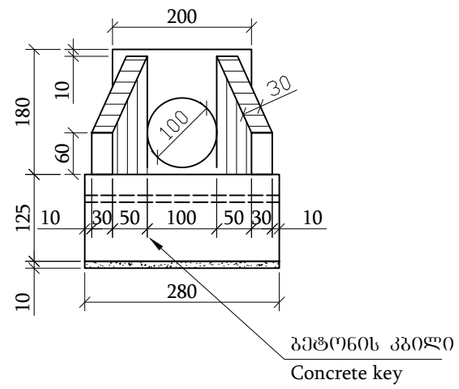

შენიშვნა:
Notes:
1. ნახაზზე ყველა ზომა მოცემულია სმ-ში, ხოლო ნიშნულები მ-ში
Dimensions on this drawing are given in cm, elevations in m;
2. მილის მოწყობის სამუშაოთა მოცულობები მოცემულია შესაბამის მუშა უწყისში
Volume of works for the pipe are given in corresponding working report;
3. მილი დაპროექტებულია ტიპიური ალბომით სერია 3.501.1-144
Pipe plan and sections are given in separate drawing, with album 3.50.1-144

ბეოლოგია / Geology :
ქვიშაქვა არგილიტების თხელი შუაშრეებით,ძლიერ ნაპრალოვანი,გამოფიტული- R_c=89 კგ/სმ^2.
Sandstone with thin-layer of argillites, heavily fissured, weathered - R_c=89 kgF/sm^2..

მწვ/MDF	*დამკვეთი:* *საქართველოს მუნიციპალური განვითარების ფონდი*	*პროექტის დასახელება:* *მურჯაანისა და საბარეჯოს მუნიციპალიტეტებში, ველისციხისდან სოფ. კაკაბეთამდე (ცენტრალურ მაგისტრალამდე სოფ. ჭერემის გავლით) გზის რეაბილიტაციისა და ამ. ჭერემის ხევზე ორი ახალი სახიდე გადასასვლელის მშენებლობის დეტალური საპროექტო-სახარჯთაღრიცხვიერ დოკუმენტაციის შედგენის მომსახურება №GOG/ET/C/045*	*შემსრულებელი:* *EXECUTOR:* *შპს „აბსოლუტურ სერვისი“ სს 205256523* *"ABSOLUTE SERVICE" LTD: ID 205256523* *ქ. თბილისი, ხერგიანის ქ. №40* *Tbilisi, Khergiani Street #40* *ტელ/Tel: +995 322 544882* *Info@absoluteservice.ge;* *Infoabsoluteservice@gmail.com*		*ნახაზის დასახელება:*	რკ/ბ Ø1.00 მ მილის მოწყობა პკ 204+25			
	THE CLIENT: *Municipal Development Fund of Georgia (MDF)*	*Project name:* *Consulting services for working out of detail project and cost estimate documentations for rehabilitation of road from Velistsikhe to the village Kakabeti (till central highway through the village Cheremiskhevi) and construction of two new bridge crossings over the Cheremi River gorge stream in Gurjaani and Sagarejo Municipalities №GOG/ET/C/045*			*DRAWING NAME:*	Design R.c Ø1.00 m pipe on ch. 204+25			
				მასშტაბი: *SCALE:*	*1:100*	*ფურცლის ზომა:* *FORMAT SIZE:*	*A3*	*ნახაზი:* *DRAWING:* 6-7

გრძივი ჭრილი მილის ღერძის გასწვრივ პკ 254+01
Longitudinal section across the pipe axle ch 254+01

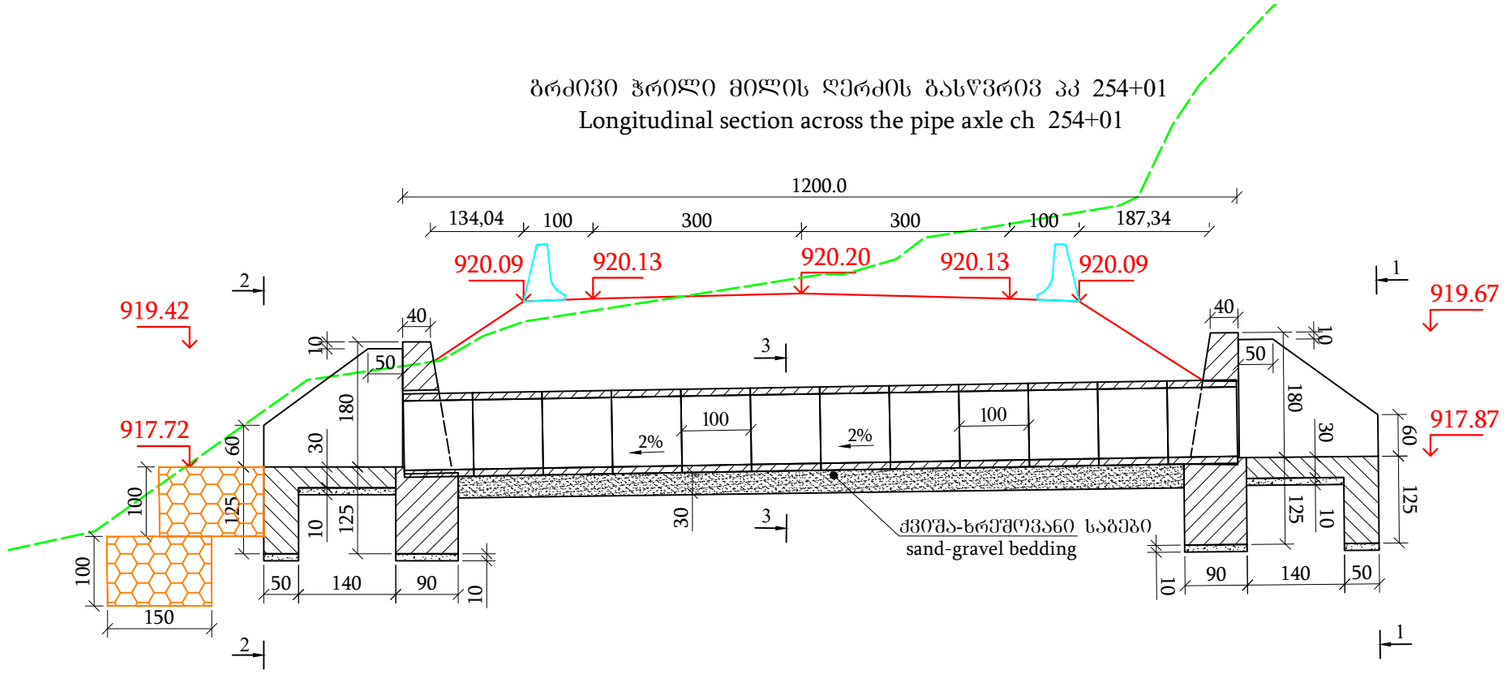

კვეთი 1-1
(ჭრილი ნაჩვენები არ არის)
View 1-1
(Fill are not shown)

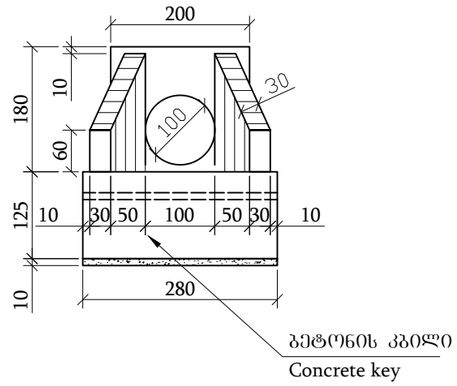

ბ ე ბ მ ა
(ჭრილი ნაჩვენები არ არის)
Plan
(Soil and fill are not shown)

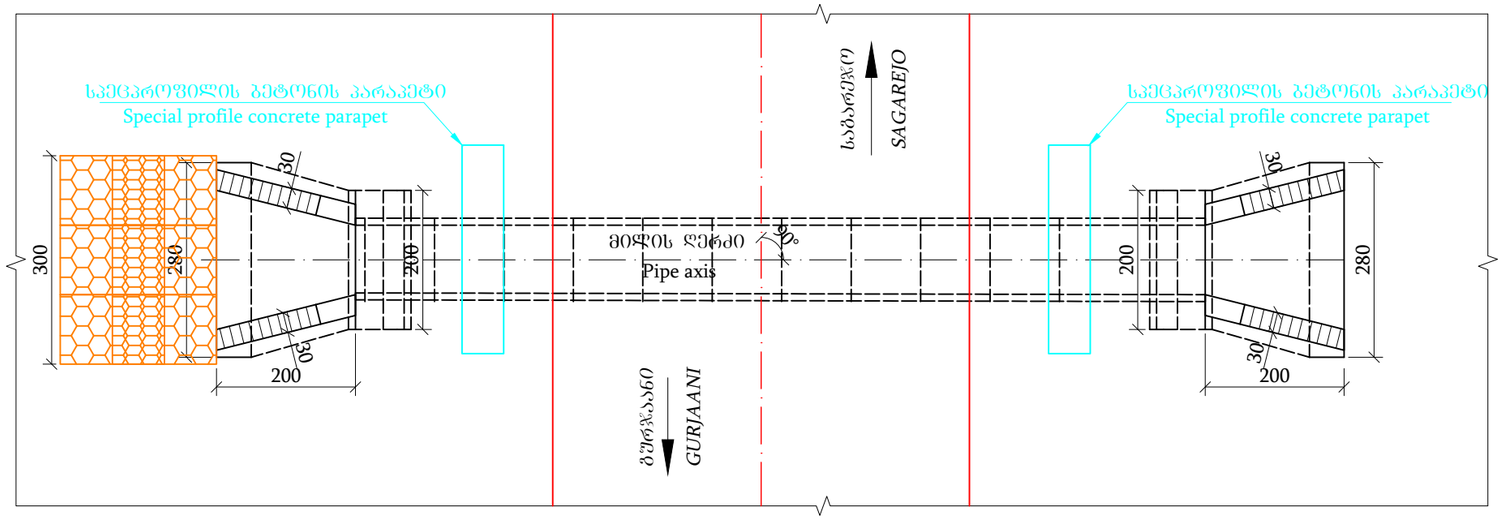

კვეთი 3-3
(ჭრილი ნაჩვენები არ არის)
View 3-3
(Fill are not shown)

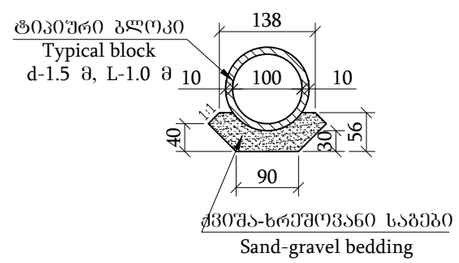

კვეთი 2-2
(ჭრილი ნაჩვენები არ არის)
View 2-2
(Fill are not shown)

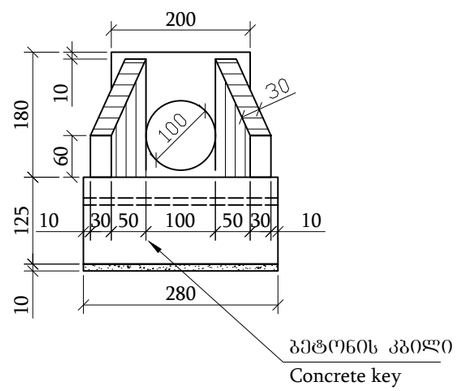

შენიშვნა:
Notes:
1. ნახაზზე ყველა ზომა მოცემულია სმ-ში, ხოლო ნიშნულები მ-ში
Dimensions on this drawing are given in cm, elevations in m;
2. მილის მოწყობის სამუშაოთა მოცულობები მოცემულია შესაბამის მუშა უწყისში
Volume of works for the pipe are given in corresponding working report;
3. მილი დაპროექტებულია ტიპიური ალბომით სერია 3.501.1-144
Pipe plan and sections are given in separate drawing, with album 3.50.1-144

ბეოლოგია / Geology :
ქვიშაქვა ძლიერ ნაპრალოვანი, გამოფიტული- R_c=86 კგძ/სმ^2.
Sandstone, heavily fissured, weathered - R_c=86 kgF/sm^2..

MDF	*დამკვეთი:* საქართველოს მუნიციპალური განვითარების ფონდი	*პროექტის დასახელება:* მუჯრუჭანისა და საგარეჯოს მუნიციპალიტეტებში, ველისციხისიდან სოფ. კაკაბეთამდე (ცენტრალურ მაგისტრალამდე სოფ. ბერეთის გაშლით) გზის რეაბილიტაციისა და ამ. ჭერემის ხევზე ორი ახალი ხიდის გაჯახასებლელის მუნიციპალიტეტის ფარგლებში საავტომობილო-სახაზინოსარეინტაციო დოკუმენტაციის შედგენის მომსახურება №GOG/ET/C/045	*შემსრულებელი:* *EXECUTOR:* შპს „აბსოლუტს სერვისი" სკ 205256523 "ABSOLUTE SERVICE" LTD: ID 205256523 *ქ. თბილისი, ხერგიანის ქ. №40* *Tbilisi, Khergiani Street #40* ტელ/Tel: +995 322 544882 Info@absoluteservice.ge; Infoabsoluteservice@gmail.com		*ნახაზის დასახელება:*	რკ/ბ ⌀1.00 მ მილის მოწყობა პკ 254+01			
	THE CLIENT: Municipal Development Fund of Georgia (MDF)	*Project name:* Consulting services for working out of detail project and cost estimate documentations for rehabilitation of road from Velistsikhe to the village Kakabeti (till central highway through the village Cheremiskhevi) and construction of two new bridge crossings over the Cheremi River gorge stream in Gurjaani and Sagarejo Municipalities №GOG/ET/C/045		*DRAWING NAME:*	Design R.c Ø1.00 m pipe on ch. 254+01			
				მასშტაბი: *SCALE:*	*1:100*	*ფურცლის ზომა:* *FORMAT SIZE:*	*A3*	*ნახაზი:* *DRAWING:* 6-8

ბრძივი ჭრილი მილის ღერძის გასწვრივ პკ 265+05
Longitudinal section across the pipe axle ch 265+05

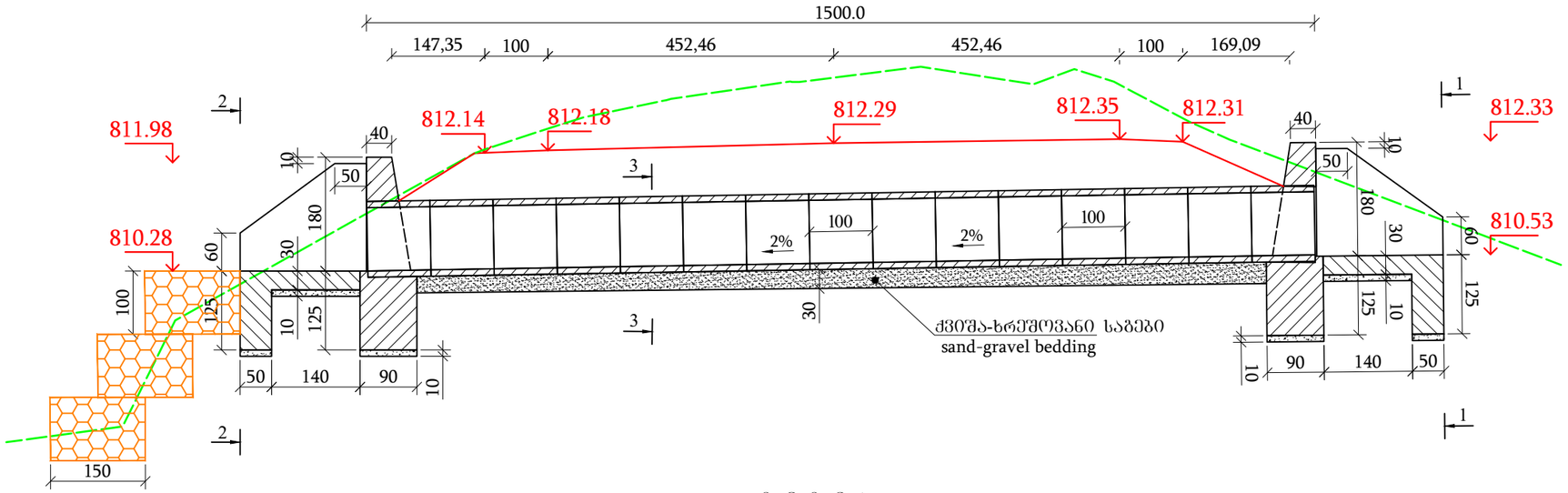

კვეთი 1-1
(ჭრილი ნაჩვენები არ არის)
View 1-1
(Fill are not shown)

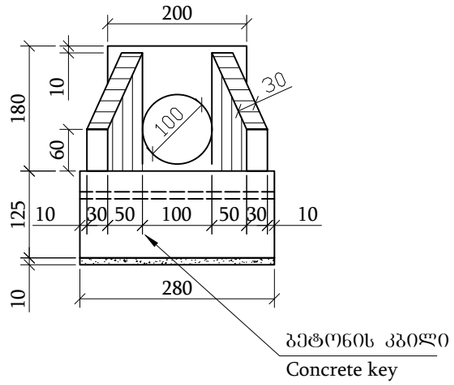

ზ ე ბ ა
(ჭრილი ნაჩვენები არ არის)
P l a n
(Soil and fill are not shown)

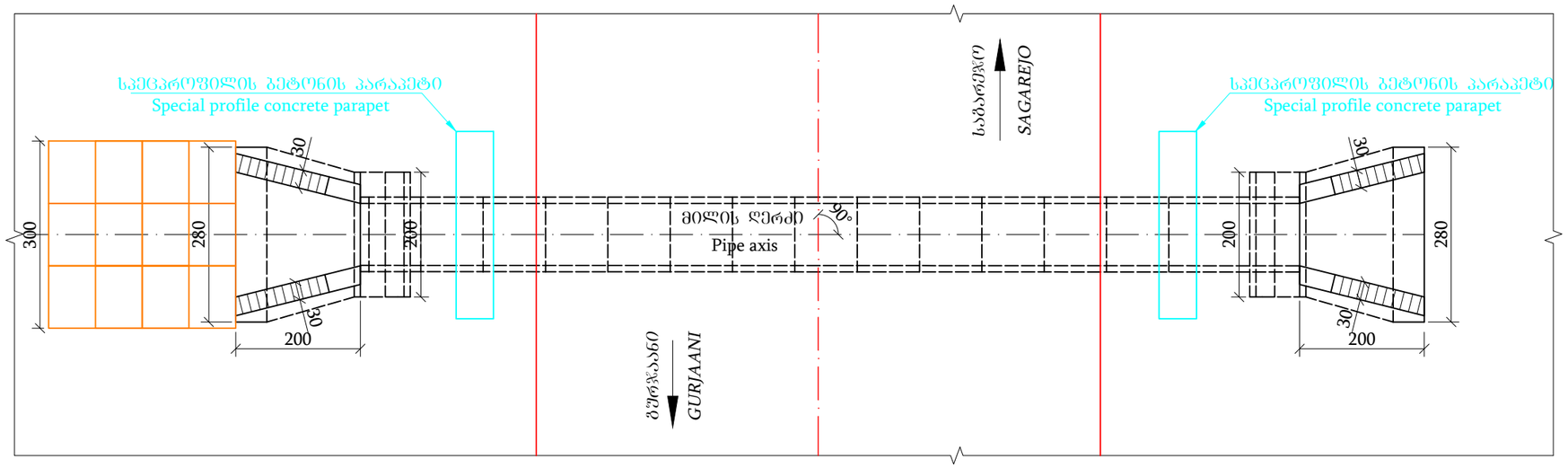

კვეთი 3-3
(ჭრილი ნაჩვენები არ არის)
View 3-3
(Fill are not shown)

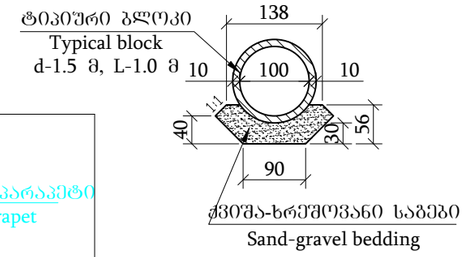

კვეთი 2-2
(ჭრილი ნაჩვენები არ არის)
View 2-2
(Fill are not shown)

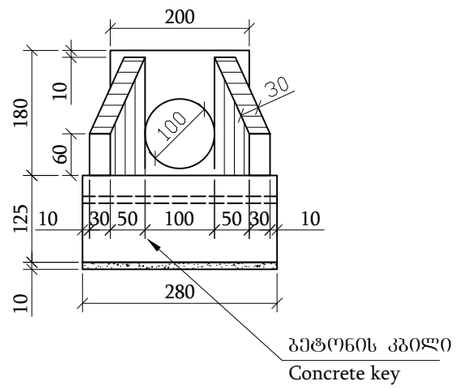

შენიშვნა:
Notes:
1. ნახაზზე ყველა ზომა მოცემულია სმ-ში, ხოლო ნიშნულები მ-ში
Dimensions on this drawing are given in cm, elevations in m;
2. მილის მოწყობის სამუშაოთა მოცულობები მოცემულია შესაბამის მუშა უწყისში
Volume of works for the pipe are given in corresponding working report;
3. მილი დაპროექტებულია ტიპიური ალბომით სერია 3.501.1-144
Pipe plan and sections are given in separate drawing, with album 3.50.1-144

გეოლოგია / Geology :
ქვიშაქვა ძლიერ ნაპრალოვანი, გამოფიტული- R_c=86 კგძ/სმ^2.
Sandstone, heavily fissured, weathered - R_c=86 kgF/sm^2..

MDF	დამკვეთი: საკრებულოს მუნიციპალური განვითარების ფონდი	პროექტის დასახელება: გურჯაანისა და საბარეჯოს მუნიციპალიტეტებში, ველისციხისან სოფ. კაკაბეთამდე (ცენტრალურ მაგისტრალამდე სოფ. ბერეთის გავლით) გზის რეაბილიტაციისა და ამ. ბერეთის ხევზე ორი ახალი სახიდე გადასასვლელის მშენებლობის დეტალური საპროექტო-სახარჯთაღრიცხვო დოკუმენტაციის შედგენის მომსახურება №GOG/ET/C/045	შემსრულებელი: EXECUTOR: შპს „აბსოლუტს სერვისი" სკ 205256523 "ABSOLUTE SERVICE" LTD: ID 205256523 ქ. თბილისი, ხერგიანის ქ. №40 Tbilisi, Khergiani Street #40 ტელ/Tel: +995 322 544882 Info@absoluteservice.g; Infoabsoluteservice@gmail.com		ნახაზის დასახელება: DRAWING NAME:	რკ/ბ Ø1.00 მ მილის მოწყობა პკ 265+05 Design R.c Ø1.00 m pipe on ch. 265+05			
Municipal Development Fund of Georgia	THE CLIENT: Municipal Development Fund of Georgia (MDF)	Project name: Consulting services for working out of detail project and cost estimate documentations for rehabilitation of road from Velistsikhe to the village Kakabeti (till central highway through the village Cheremiskhevi) and construction of two new bridge crossings over the Cheremi River gorge stream in Gurjaani and Sagarejo Municipalities №GOG/ET/C/045			მასშტაბი: SCALE:	1:100	ფურცლის ზომა: FORMAT SIZE: A3	ნახაზი: DRAWING: 6-9

ბრძივი ჭრილი მილის ღერძის გასწვრივ პკ 274+32
Longitudinal section across the pipe axle ch 274+32

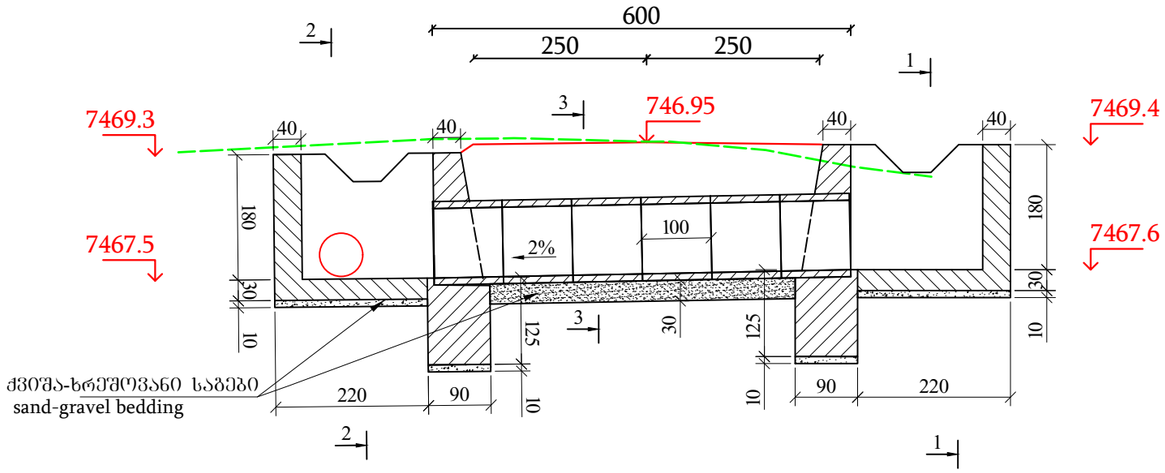

კვეთი 2-2
(ყრილი ნაჩვენები არ არის)
View 2-2
(Fill are not shown)

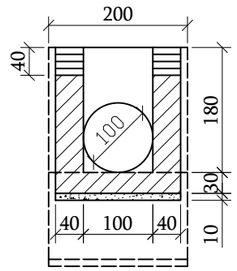

კვეთი 3-3
(ყრილი ნაჩვენები არ არის)
View 3-3
(Fill are not shown)

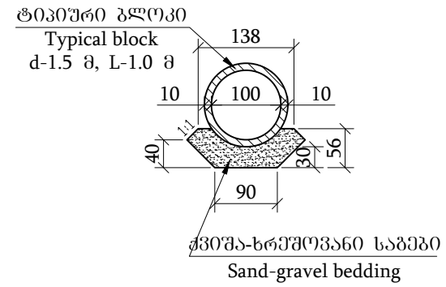

ბ ე ბ მ ა
(ყრილი ნაჩვენები არ არის)
Plan
(Soil and fill are not shown)

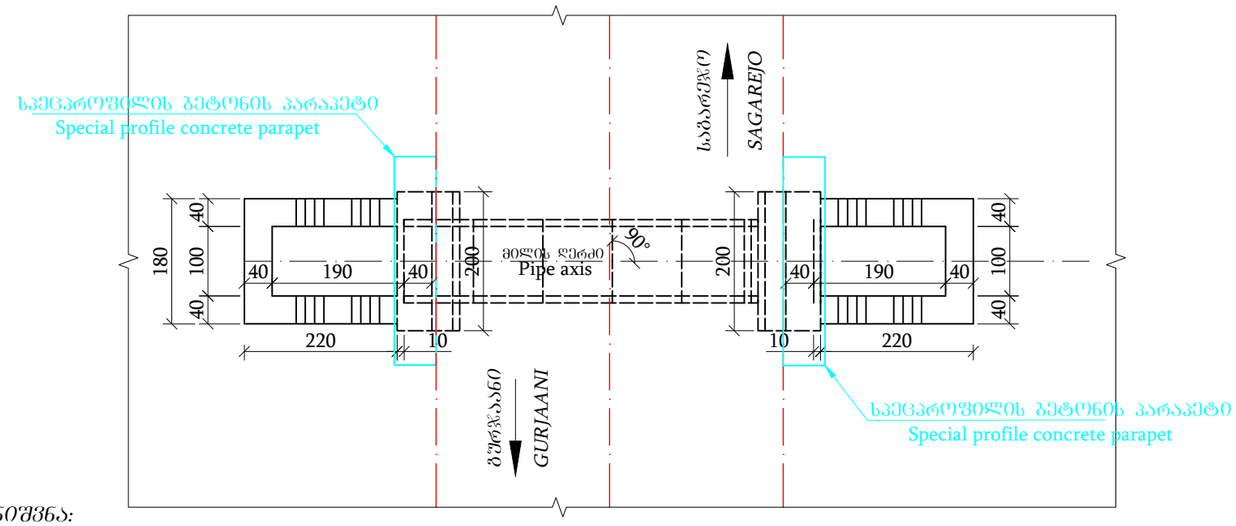

კვეთი 1-1
(ყრილი ნაჩვენები არ არის)
View 1-1
(Fill are not shown)

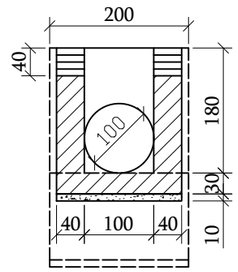

შენიშვნა:

Notes:

1. ნახაზზე ყველა ზომა მოცემულია სმ-ში, ხოლო ნიშნულები მ-ში
Dimensions on this drawing are given in cm, elevations in m;
2. მილის მოწყობის სამუშაოთა მოცულობები მოცემულია შესაბამის მუშა უწყისში
Volume of works for the pipe are given in corresponding working report;
3. მილი დაპროექტებულია ტიპიური ალბომით სერია 3.501.1-144
Pipe plan and sections are given in separate drawing, with album 3.50.1-144

გეოლოგია / Geology :

თიხნარი ქვიშიანი,მაბალი,კენჭების ნანარევებით 5%-მდეს,ღია ალისფერი - φ=16 °, C= 0.18 კგძ/სმ², ρ=1.98 გ/სმ³, R₀=2.7 კგძ/სმ².
Clay loam with sand, hard, with pebble inclusions up 5%, light brown - φ=16 °, C= 0.18kgF/sm². ρ=1.98 g/sm³, R₀=2.7 kgF/sm²..

მმდ/MDF	დამკვეთი: საქართველოს მუნიციპალური განვითარების ფონდი	პროექტის დასახელება: მურჯაანისა და საბაღარეჯოს მუნიციპალიტეტებში, ველისციხისდან სოფ. კაკაბეთამდე (ცენტრალურ მაგისტრალამდე სოფ. ბერეთის გასვლით) გზის რეაბილიტაციისა და ამ დ. ბერეთის ხევზე ორი ახალი სახიდე გადასასვლელის მშენებლობის დეტალური საპროექტო-სახარჯთაღრიცხვო დოკუმენტაციის შედგენის მომსახურება №GOG/ET/C/045	შემსრულებელი: EXECUTOR: შპს „აბსოლუტურ სერვისი" სკ 205256523 "ABSOLUTE SERVICE" LTD: ID 205256523 ქ. თბილისი, ხერთვისის ქ. №40 Tbilisi, Khergiani Street #40 ტელ/Tel: +995 322 544882 Info@absoluteservice.ge; Infoabsoluteservice@gmail.com		ნახაზის დასახელება:	რკ/ბ Ø1.00 მ მილის მოწყობა პკ 274+32			
	THE CLIENT: Municipal Development Fund of Georgia (MDF)	Project name: Consulting services for working out of detail project and cost estimate documentations for rehabilitation of road from Velistsikhe to the village Kakabeti (till central highway through the village Cheremiskhevi) and construction of two new bridge crossings over the Cheremi River gorge stream in Gurjaani and Sagarejo Municipalities №GOG/ET/C/045		DRAWING NAME:	Design R.c Ø1.00 m pipe on ch. 274+32			
				მასშტაბი: SCALE:	1:100	ფურცლის ზომა: FORMAT SIZE: A3	ნახაზი: DRAWING:	6-10

გრძივი ჭრილი მილის ღერძის გასწვრივ პკ 9+38
Longitudinal section across the pipe axle ch 9+38

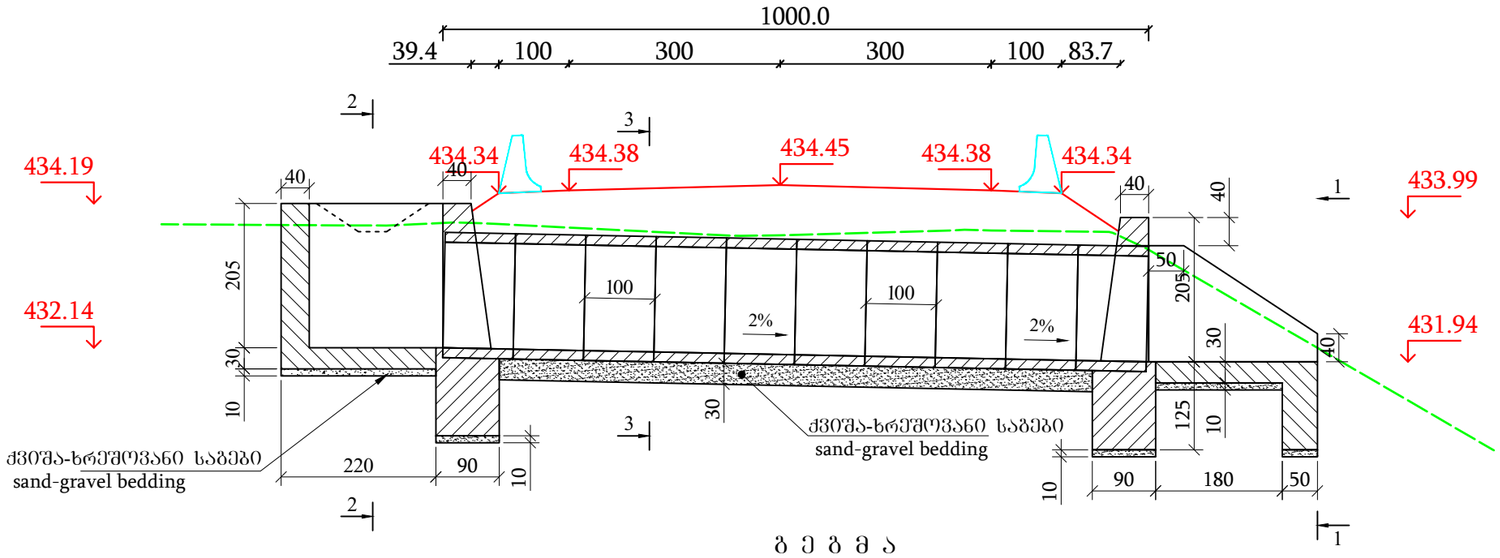

კვეთი 1-1
(ჭრილი ნაჩვენები არ არის)
View 1-1
(Fill are not shown)

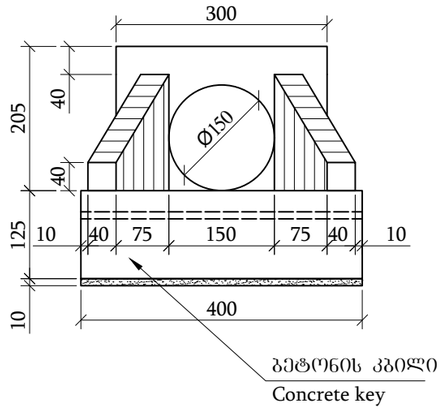

ბ ე ბ მ ა
(ჭრილი ნაჩვენები არ არის)
P l a n
(Soil and fill are not shown)

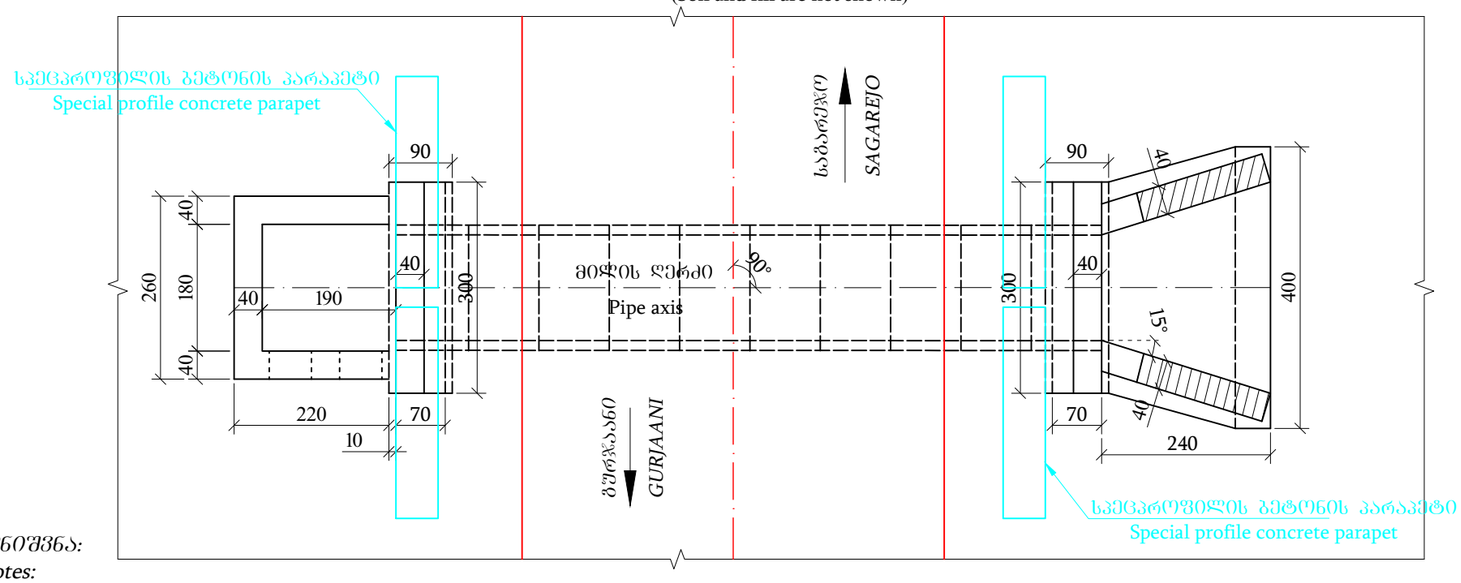

კვეთი 3-3
(ჭრილი ნაჩვენები არ არის)
View 3-3
(Fill are not shown)

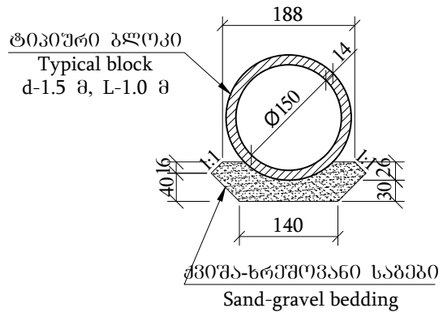

კვეთი 2-2
(ჭრილი ნაჩვენები არ არის)
View 2-2
(Fill are not shown)

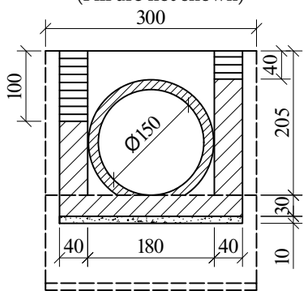

შენიშვნა:
Notes:

1. ნახაზზე ყველა ზომა მოცემულია სმ-ში, ხოლო ნიშნულები მ-ში
Dimensions on this drawing are given in cm, elevations in m;
2. მილის მოწყობის სამუშაოთა მოცულობები მოცემულია შესაბამის მუშა უწყისში
Volume of works for the pipe are given in corresponding working report;
3. მილი დაპროექტებულია ტიპიური ალბომით სერია 3.501.1-144
Pipe plan and sections are given in separate drawing, with album 3.50.1-144

გეოლოგია / Geology :

ხრეში კაჭარის ჩანართებით,20% თიხიანი ქვიშის შემავსებლით,ხუსტად ტენიანი - φ=25 °, C= 0.10 კგ/სმ², ρ=2.02 გ/სმ³, R₀=4.3 კგ/სმ².
Gravel with rubble inclusions up 20% clay sand fill, poorly moisturized - φ=25 °, C= 0.10 kgF/sm², ρ=2.02 g/sm³, R₀=4.3 kgF/sm²..

მმგ/MDF	დამკვეთი: საქართველოს მუნიციპალური განვითარების ფონდი	პროექტის დასახელება: მშენებლობა და საგარეჯოს მუნიციპალიტეტებში, ველისციხისა სოფ. კაკაბეთამდე (ცენტრალურ მაგისტრალამდე სოფ. ბერეთის გავლით) გზის რეაბილიტაციის და მდ. ბერეთის ხევზე ორი ახალი ხიდის გადასასვლელის მშენებლობის დეტალური საპროექტო-სახარჯთაღრიცხვო დოკუმენტაციის შედგენის მომსახურება №GOG/ET/C/045	შემსრულებელი: EXECUTOR: შპს „აბსოლუტს სერვისი" სს 205256523 "ABSOLUTE SERVICE" LTD: ID 205256523 ქ. თბილისი, ხერთვისის ქ. №40 Tbilisi, Khergiani Street #40 ტელ/Tel: +995 322 544882 Info@absoluteservice.ge; Infoabsoluteservice@gmail.com		ნახაზის დასახელება: DRAWING NAME:	რკ/ბ Φ1.50 მ მილის მოწყობა პკ 9+38 Design R.c Ø1.50 m pipe on ch. 9+38			
	THE CLIENT: Municipal Development Fund of Georgia (MDF)	Project name: Consulting services for working out of detail project and cost estimate documentations for rehabilitation of road from Velistsikhe to the village Kakabeti (till central highway through the village Cheremiskhevi) and construction of two new bridge crossings over the Cheremi River gorge stream in Gurjaani and Sagarejo Municipalities №GOG/ET/C/045		მასშტაბი: SCALE:	1:100	ფურცლის ზომა: FORMAT SIZE:	A3	ნახაზი: DRAWING: 7-1

ბრძივი ჭრილი მილის ღერძის გასწვრივ პკ 23+43

Longitudinal section across the pipe axle ch 23+43

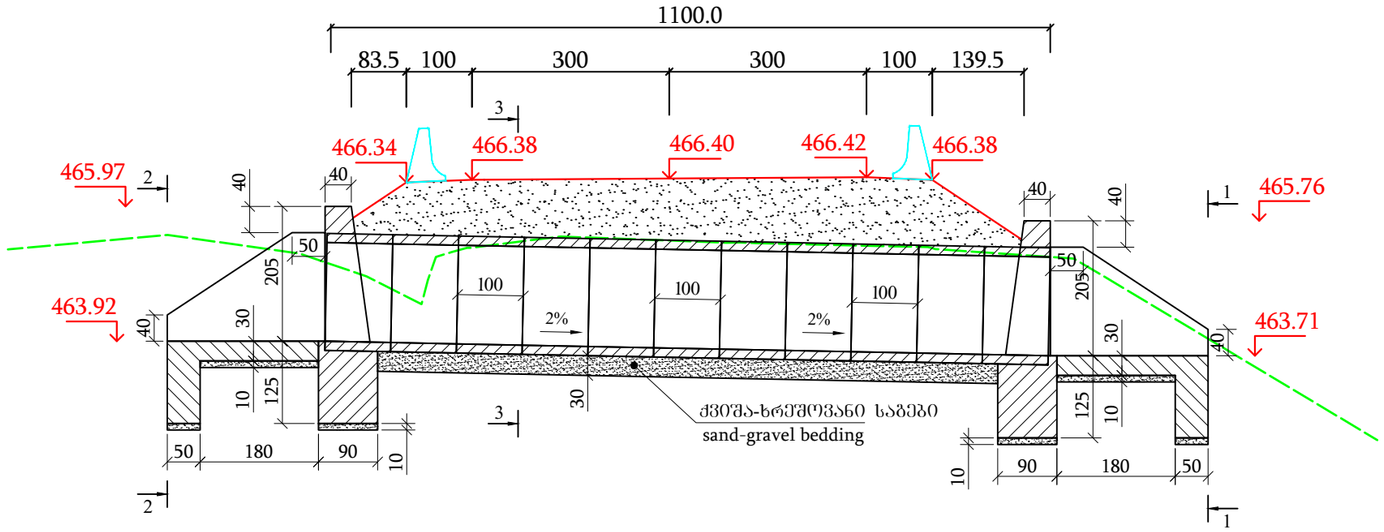

კვეთი 1-1

(ჭრილი ნაჩვენები არ არის)

View 1-1

(Fill are not shown)

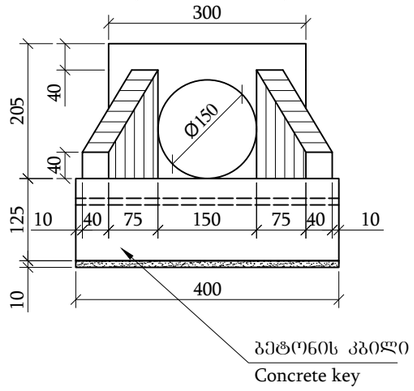

ბ ე ბ მ ა

(ჭრილი ნაჩვენები არ არის)

P l a n

(Soil and fill are not shown)

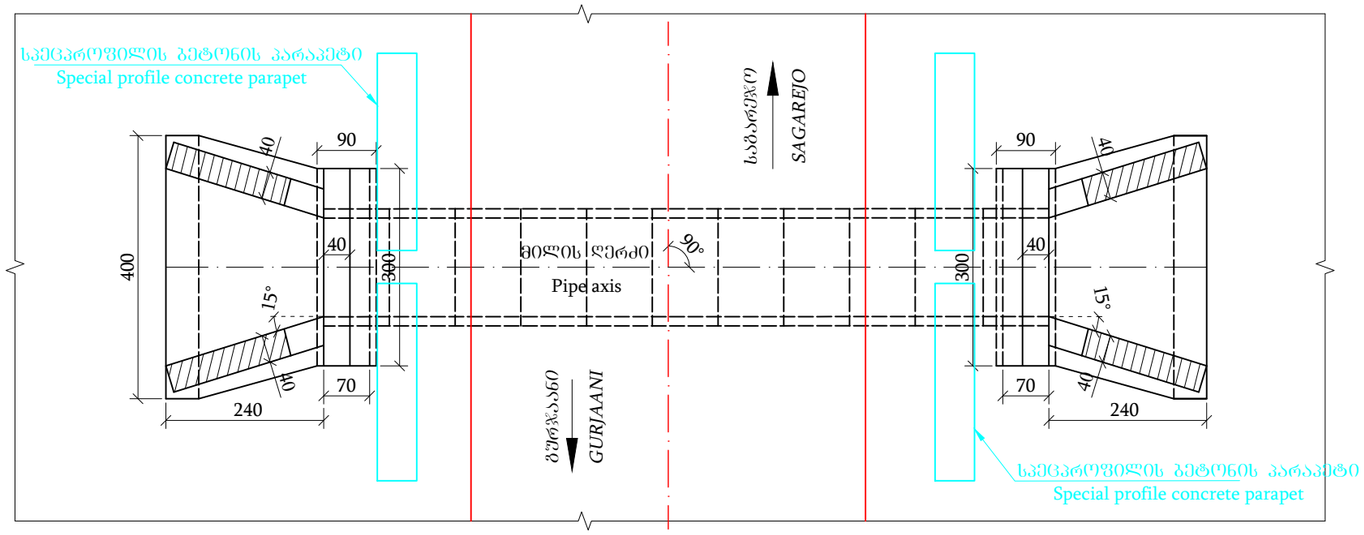

კვეთი 3-3

(ჭრილი ნაჩვენები არ არის)

View 3-3

(Fill are not shown)

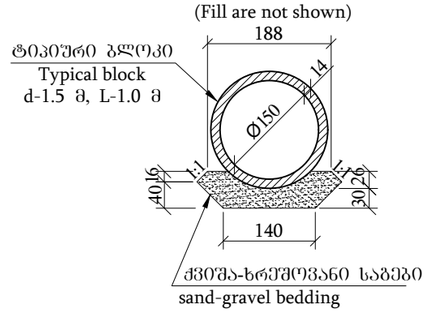

კვეთი 2-2

(ჭრილი ნაჩვენები არ არის)

View 2-2

(Fill are not shown)

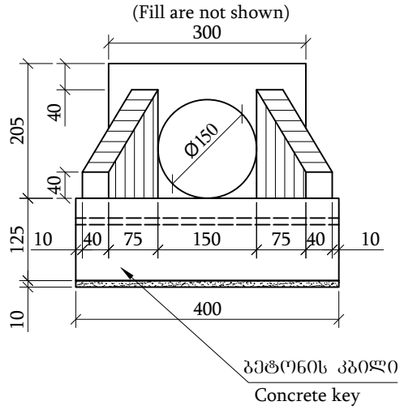

შენიშვნა:

Notes:

1. ნახაზზე ყველა ზომა მოცემულია სმ-ში, ხოლო ნიშნულები მ-ში
Dimensions on this drawing are given in cm, elevations in m;
2. მილის მოწყობის სამუშაოთა მოცულობები მოცემულია შესაბამის მუშა უწყისში
Volume of works for the pipe are given in corresponding working report;
3. მილი დაპროექტებულია ტიპიური ალბომით სერია 3.501.1-144
Pipe plan and sections are given in separate drawing, with album 3.50.1-144

გეოლოგია / Geology :

ხრეშე კაჭარის ჩანართებით,20% თიხიანი ქვიშის შემავსებლით,სუსტად ტენიანი - φ=23 °, C= 0.11 კგ.ძ/სმ², ρ=2.00 გ/სმ³, R₀=4.1 კგ.ძ/სმ².

Gravel with rubble inclusions up 20% clay sand fill, poorly moisturized - φ=23 °, C= 0.11 kgF/sm², ρ=2.00 g/sm³, R₀=4.1 kgF/sm²..

მმდ/MDF	დამკვეთი: საქართველოს მუნიციპალური განვითარების ფონდი	პროექტის დასახელება: მწყრ.ალანის და საპარეჯოს მუნიციპალიტეტებში, ველისციხიდან სოფ. კაკაბეთამდე (ცენტრალურ მაგისტრალამდე სოფ. ჭერემის გამლით) გზის რეაბილიტაციისა და ძმ. ჭერემის ხევზე ორი ახალი სახიდე გადასასვლელის მშენებლობის დეტალური საპროექტო-სახარჯთაღრიცხვო დოკუმენტაციის შედგენის მომსახურება №GOG/ET/C/045	შემსრულებელი: EXECUTOR: შპს „აბსოლუტ სერვისი" ს/კ 205256523 "ABSOLUTE SERVICE" LTD: ID 205256523 ქ. თბილისი, ხერთვისის ქ. №40 Tbilisi, Khergiani Street #40 ტელ/Tel: +995 322 544882 Info@absoluteservice.ge; Infoabsoluteservice@gmail.com		ნახაზის დასახელება:	რკ/ბ Ø1.50 მ მილის მოწყობა პკ 23+43			
	THE CLIENT: Municipal Development Fund of Georgia (MDF)	Project name: Consulting services for working out of detail project and cost estimate documentations for rehabilitation of road from Velistsikhe to the village Kakabeti (till central highway through the village Cheremiskhevi) and construction of two new bridge crossings over the Cheremi River gorge stream in Gurjaani and Sagarejo Municipalities №GOG/ET/C/045		DRAWING NAME:	Design R.c Ø1.50 m pipe on ch. 23+43			
				მასშტაბი: SCALE:	1:100	ფურცლის ზომა: FORMAT SIZE:	A3	ნახაზი: DRAWING: 7-2

გრძივი ჭრილი მილის ღერძის გასწვრივ პკ 24+05
Longitudinal section across the pipe axle ch 24+05

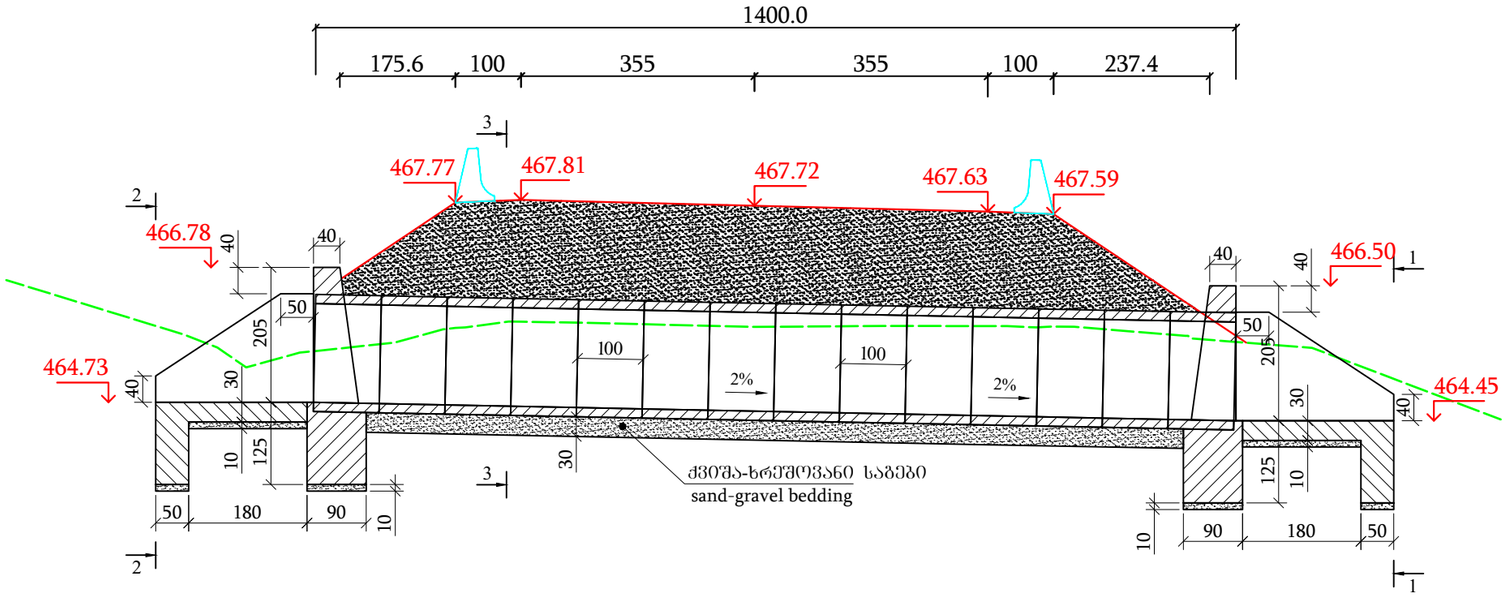

ბ ე ბ მ ა
(ჭრილი ნაჩვენები არ არის)

P l a n
(Soil and fill are not shown)

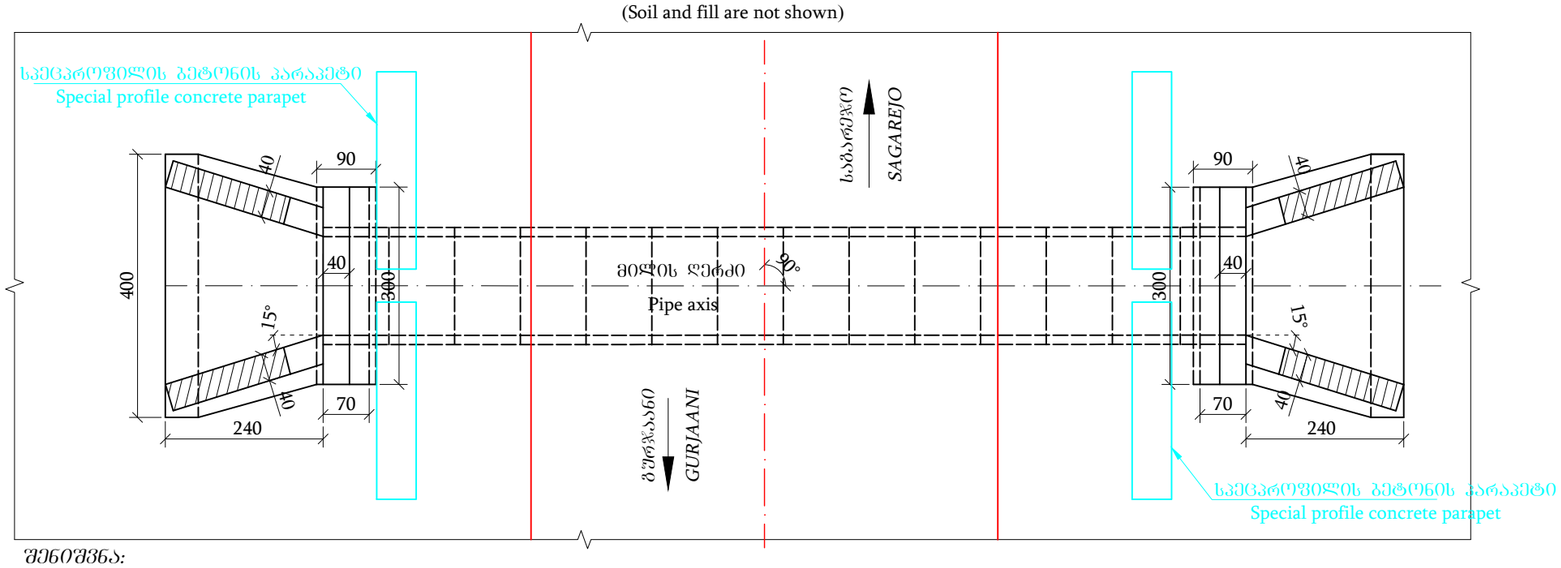

კვეთი 1-1
(ჭრილი ნაჩვენები არ არის)
View 1-1
(Fill are not shown)

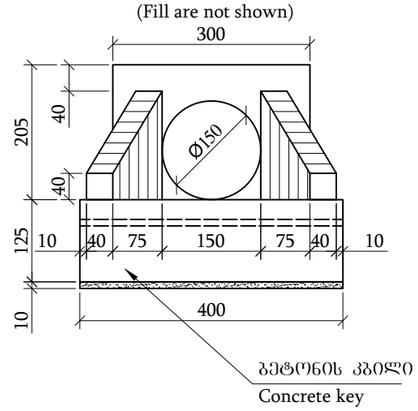

კვეთი 3-3
(ჭრილი ნაჩვენები არ არის)
View 3-3
(Fill are not shown)

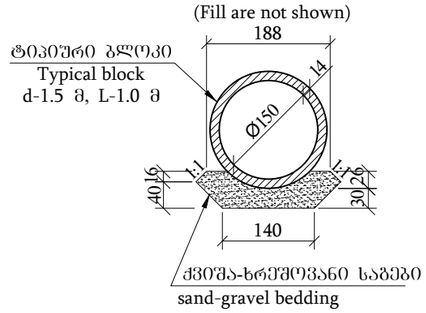

კვეთი 2-2
(ჭრილი ნაჩვენები არ არის)
View 2-2
(Fill are not shown)

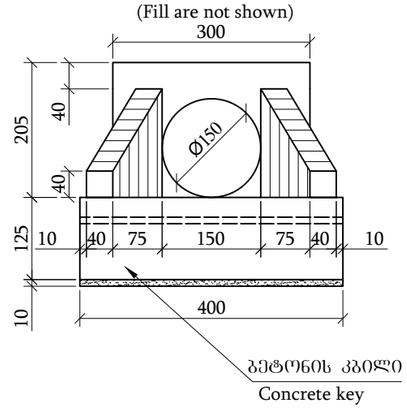

შენიშვნა:
Notes:
1. ნახაზზე ყველა ზომა მოცემულია სმ-ში, ხოლო ნიშნულები მ-ში
Dimensions on this drawing are given in cm, elevations in m;
2. მილის მოწყობის სამუშაოთა მოცულობები მოცემულია შესაბამის მუშა უწყისში
Volume of works for the pipe are given in corresponding working report;
3. მილი დაპროექტებულია ტიპიური ალბომით სერია 3.501.1-144
Pipe plan and sections are given in separate drawing, with album 3.50.1-144

გეოლოგია / Geology :
ხრეშე კაჯარის ჩანართებით,20% თიხიანი ქვიშის შემავსებლით,ხუხტად ტენიანი - φ=23 °, C= 0.11 კგ/სმ², ρ=2.00 გ/სმ³, R₀=4.1 კგ/სმ².
Gravel with rubble inclusions up 20% clay sand fill, poorly moisturized - φ=23 °, C= 0.11 kgF/sm², ρ=2.00 g/sm³, R₀=4.1 kgF/sm².

MDF	*დამკვეთი:* საქართველოს მუნიციპალური განვითარების ფონდი	*პროექტის დასახელება:* შუფრაანისა და საბარეჯოს მუნიციპალიტეტებში, ველისციხიდან სოფ. კაკაბეთამდე (ცენტრალურ მაგისტრალამდე სოფ. ჭერემის გაყოფით) გზის რეაბილიტაციისა და მდ. ჭერემის ხეობაზე ორი ახალი სახიდე გადასასვლელის მშენებლობის დეტალური საპროექტო-სახარჯთაღრიცხვო დოკუმენტაციის შედგენის მომსახურება №GOG/ET/C/045	*შესრულებელი:* EXECUTOR: შპს „აბსოლუტ სერვისი" ს.კ 205256523 "ABSOLUTE SERVICE" LTD: ID 205256523 *Tbilisi, Khergiani Street #40* ტელ/Tel: +995 322 544882 Info@absoluteservice.ge; Infoabsoluteservice@gmail.com		*ნახაზის დასახელება:*	რკ/ბ ϕ1.50 მ მილის მოწყობა პკ 24+05			
	THE CLIENT: Municipal Development Fund of Georgia (MDF)	*Project name:* Consulting services for working out of detail project and cost estimate documentations for rehabilitation of road from Velistsikhe to the village Kakabeti (till central highway through the village Cheremiskhevi) and construction of two new bridge crossings over the Cheremi River gorge stream in Gurjaani and Sagarejo Municipalities №GOG/ET/C/045			*DRAWING NAME:*	Design R.c Ø1.50 m pipe on ch. 24+05			
					მასშტაბი: SCALE:	*1:100*	*ფურცლის ზომა: FORMAT SIZE:*	*A3*	*ნახაზი: DRAWING:*	7-3

გრძივი ჭრილი მილის ღერძის გასწვრივ პკ 30+33
Longitudinal section across the pipe axle ch 30+33

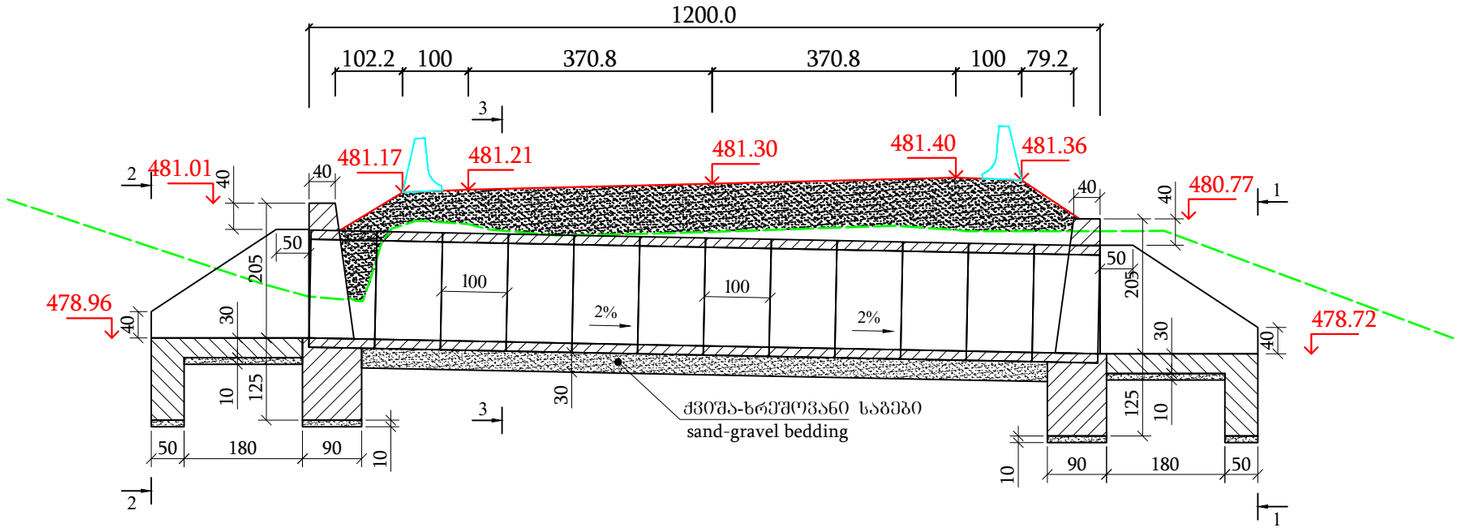

კვეთი 1-1
(ჭრილი ნაჩვენები არ არის)
View 1-1
(Fill are not shown)

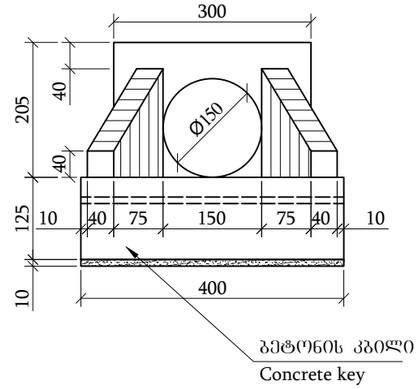

გ ე გ მ ა
(ჭრილი ნაჩვენები არ არის)
P l a n
(Soil and fill are not shown)

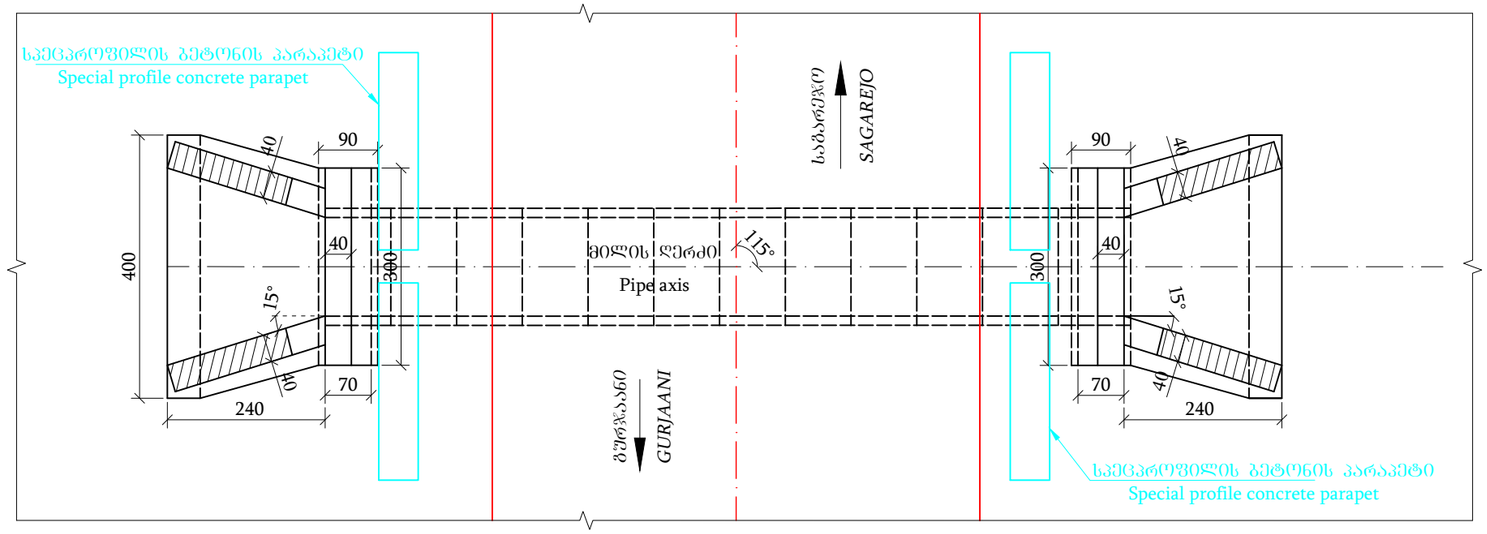

კვეთი 3-3
(ჭრილი ნაჩვენები არ არის)
View 3-3
(Fill are not shown)

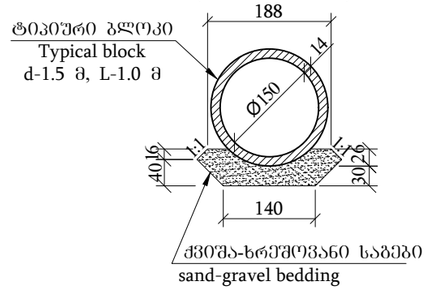

კვეთი 2-2
(ჭრილი ნაჩვენები არ არის)
View 2-2
(Fill are not shown)

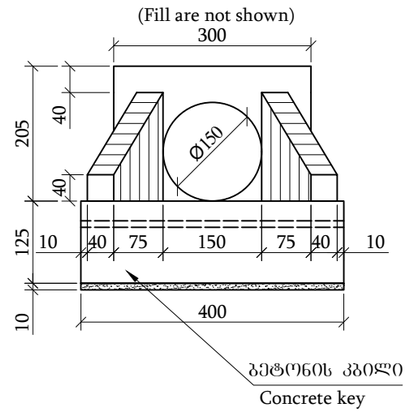

შენიშვნა:
Notes:
1. ნახაზზე ყველა ზომა მოცემულია სმ-ში, ხოლო ნიშნულები მ-ში
Dimensions on this drawing are given in cm, elevations in m;
2. მილის მოწყობის სამუშაოთა მოცულობები მოცემულია შესაბამის მუშა უწყისში
Volume of works for the pipe are given in corresponding working report;
3. მილი დაპროექტებულია ტიპიური ალბომით სერია 3.501.1-144
Pipe plan and sections are given in separate drawing, with album 3.50.1-144

გეოლოგია / Geology :
თიხნარი უხეშპლასტიკური,ქვიშების ჩანართებით 10%- მდე, ყავისფერი - φ=15°, C= 0.21 კგ/სმ², ρ=1.99 გ/სმ³, R_0=2.1 კგ/სმ².
Clay loam, low plasticity, with pebble inclusions up 10%, brown - φ=15 °, C= 0.21 kgF/sm², ρ=1.99 g/sm³, R_0=2.1 kgF/sm²..

მგფ/MDF	დამკვეთი: საქართველოს მუნიციპალური განვითარების ფონდი	პროექტის დასახელება: მუნიციპალიტეტებში, ველისციხიდან სოფ. კაკაბეთამდე (ცენტრალურ მაგისტრალამდე სოფ. ბერეთის გაშლით) გზის რეაბილიტაციისა და მდ. ბერეთის ხეზე ორი ახალი სახიდე გადასასვლელის მშენებლობის დეტალური საპროექტო-სახარჯთაღრიცხვო დოკუმენტაციის შედგენის მომსახურება №GOG/ET/C/045	შემსრულებელი: EXECUTOR: შპს „აბსოლუტ სერვისი" სს 205256523 "ABSOLUTE SERVICE" LTD: ID 205256523 ქ. თბილისი, ხერგიანის ქ. №40 Tbilisi, Khergiani Street #40 ტელ/Tel: +995 322 544882 Info@absoluteservice.ge; Infoabsoluteservice@gmail.com		ნახაზის დასახელება:	რკ/ბ ϕ1.50 მ მილის მოწყობა პკ 30+33			
	THE CLIENT: Municipal Development Fund of Georgia (MDF)	Project name: Consulting services for working out of detail project and cost estimate documentations for rehabilitation of road from Velistsikhe to the village Kakabeti (till central highway through the village Cheremiskhevi) and construction of two new bridge crossings over the Cheremi River gorge stream in Gurjaani and Sagarejo Municipalities №GOG/ET/C/045			DRAWING NAME:	Design R.c Ø1.50 m pipe on ch. 30+33			
				მასშტაბი: SCALE:	1:100	ფურცლის ზომა: FORMAT SIZE:	A3	ნახაზი: DRAWING: 7-4

ბრძივი ჭრილი მილის ღერძის გასწვრივ პკ 36+38
Longitudinal section across the pipe axle ch 36+38

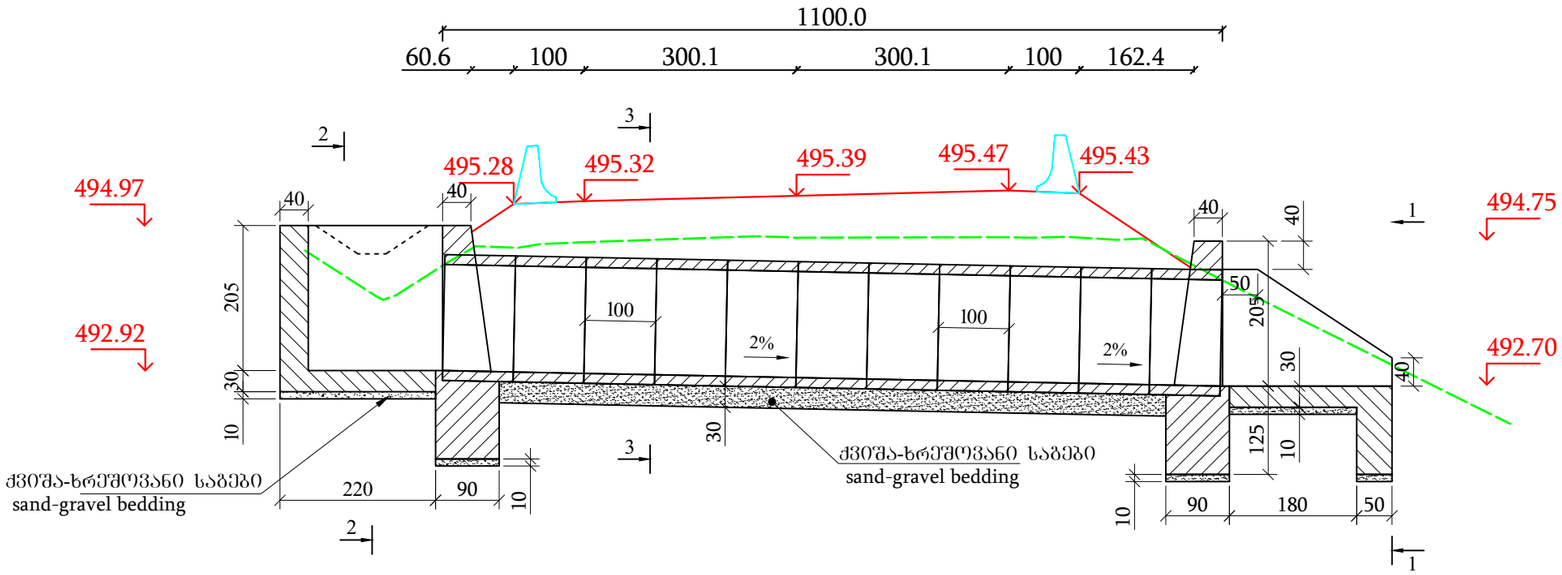

კვეთი 1-1
(ყრილი ნაჩვენები არ არის)
View 1-1
(Fill are not shown)

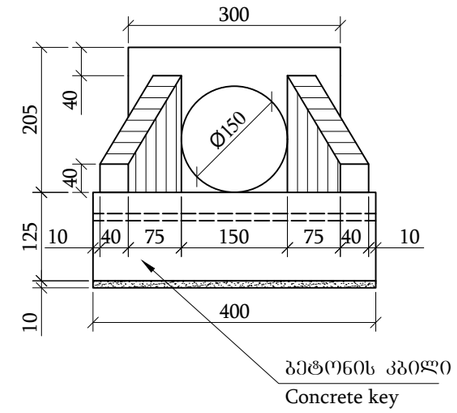

ბ ე ბ მ ა
(ყრილი ნაჩვენები არ არის)
Plan
(Soil and fill are not shown)

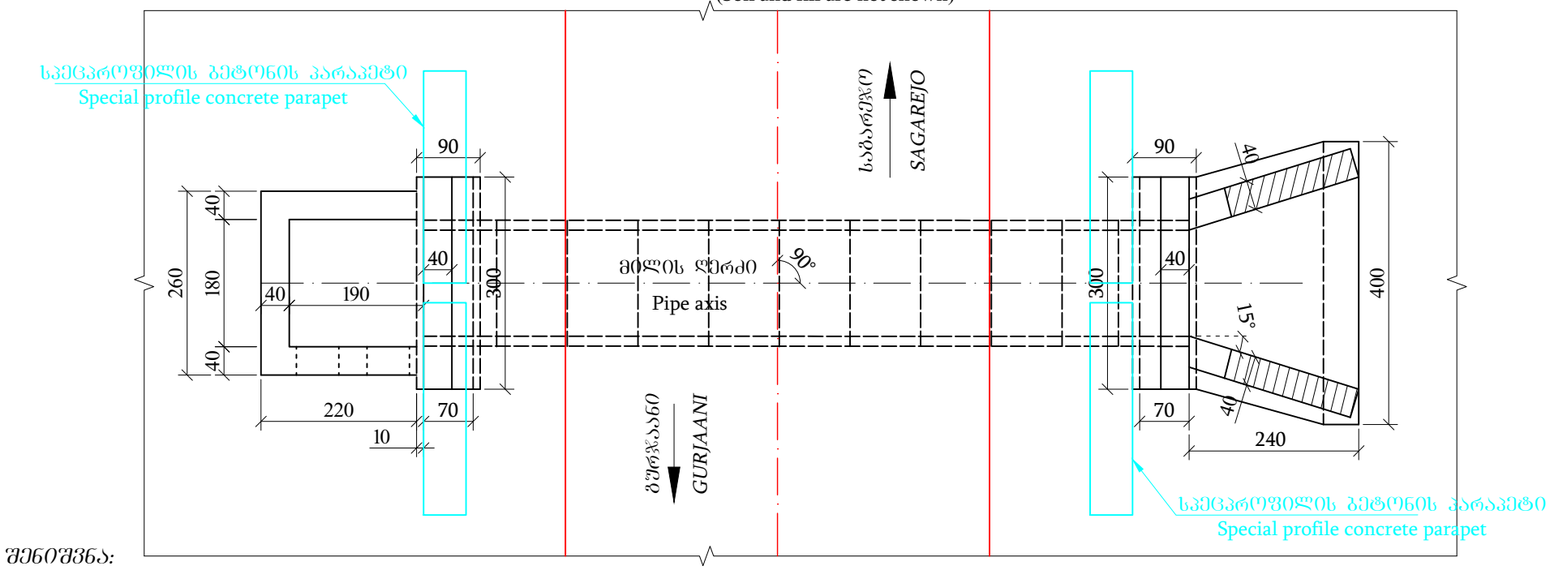

კვეთი 3-3
(ყრილი ნაჩვენები არ არის)
View 3-3
(Fill are not shown)

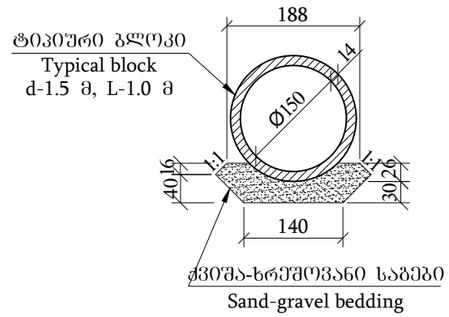

კვეთი 2-2
(ყრილი ნაჩვენები არ არის)
View 2-2
(Fill are not shown)

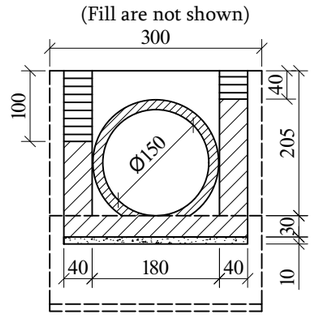

შენიშვნა:
Notes:
1. ნახაზზე ყველა ზომა მოცემულია სმ-ში, ხოლო ნიშნულები მ-ში
Dimensions on this drawing are given in cm, elevations in m;
2. მილის მოწყობის სამუშაოთა მოცულობები მოცემულია შესაბამის მუშა უწყისში
Volume of works for the pipe are given in corresponding working report;
3. მილი დაპროექტებულია ტიპიური ალბომით სერია 3.501.1-144
Pipe plan and sections are given in separate drawing, with album 3.50.1-144

გეოლოგია / Geology :
ხრეშე კაჯარის ნანარმეობით,20% თიხიანი ქვიშის შემავსებლით, ბუნ. ტენიანი - φ=25 °, C= 0.10 კგ/სმ², ρ=2.02 გ/სმ³, R_0=4.3 კგ/სმ².
Gravel with rubble inclusions up 20% clay sand fill, naturally moisturized - φ=25 °, C= 0.10 kgF/sm², ρ=2.02 g/sm³, R_0=4.3 kgF/sm²..

მმგ/MDF	დამკვეთი: საქართველოს მუნიციპალური განვითარების ფონდი	პროექტის დასახელება: მუნიციპალიტეტებში, ველისციხიდან სოფ. კაკაბეთამდე (ცენტრალურ მაგისტრალამდე სოფ. ჯერმის გაყოლით) გზის რეაბილიტაციისა და მდ. ჯერმის ხეობაზე ორი ახალი სახიდე გადასასვლელის მშენებლობის დეტალური საპროექტო-სახარჯთაღრიცხვო დოკუმენტაციის შედგენის მომსახურება №GOG/ET/C/045		შემსრულებელი: EXECUTOR: შპს „აბსოლუტს სერვისი" სს 205256523 "ABSOLUTE SERVICE" LTD: ID 205256523 ქ. თბილისი, ხერგიანის ქ. №40 Tbilisi, Khergiani Street #40 ტელ/Tel: +995 322 544882 Info@absoluteservice.ge; Infoabsoluteservice@gmail.com		ნახაზის დასახელება:	რკ/ბ Ø1.50 მ მილის მოწყობა პკ 36+38			
	THE CLIENT: Municipal Development Fund of Georgia (MDF)	Project name: Consulting services for working out of detail project and cost estimate documentations for rehabilitation of road from Velistsikhe to the village Kakabeti (till central highway through the village Cheremiskhevi) and construction of two new bridge crossings over the Cheremi River gorge stream in Gurjaani and Sagarejo Municipalities №GOG/ET/C/045				DRAWING NAME:	Design R.c Ø1.50 m pipe on ch. 36+38			
						მასშტაბი: SCALE:	1:100	ფურცლის ზომა: FORMAT SIZE: A3	ნახაზი: DRAWING:	7-5

ბრძივი ჭრილი მილის ღერძის გასწვრივ პკ 57+00
Longitudinal section across the pipe axle ch 57+00

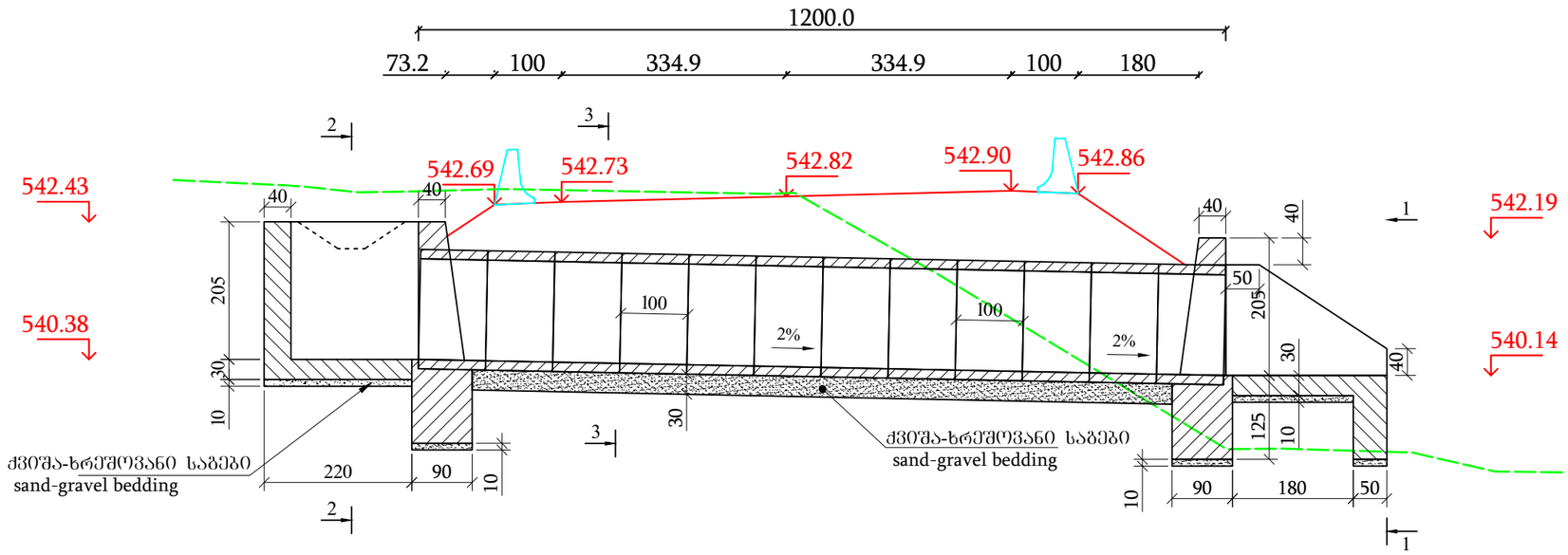

კვეთი 1-1
(ფრილი ნაჩვენები არ არის)
View 1-1
(Fill are not shown)

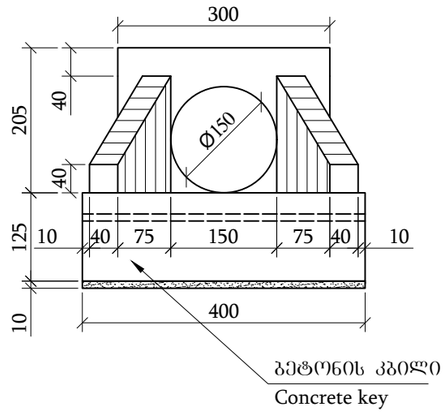

კვეთი 3-3
(ფრილი ნაჩვენები არ არის)
View 3-3
(Fill are not shown)

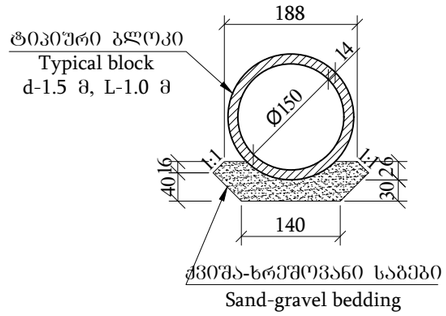

გ ე გ მ ა
(ფრილი ნაჩვენები არ არის)
P l a n
(Soil and fill are not shown)

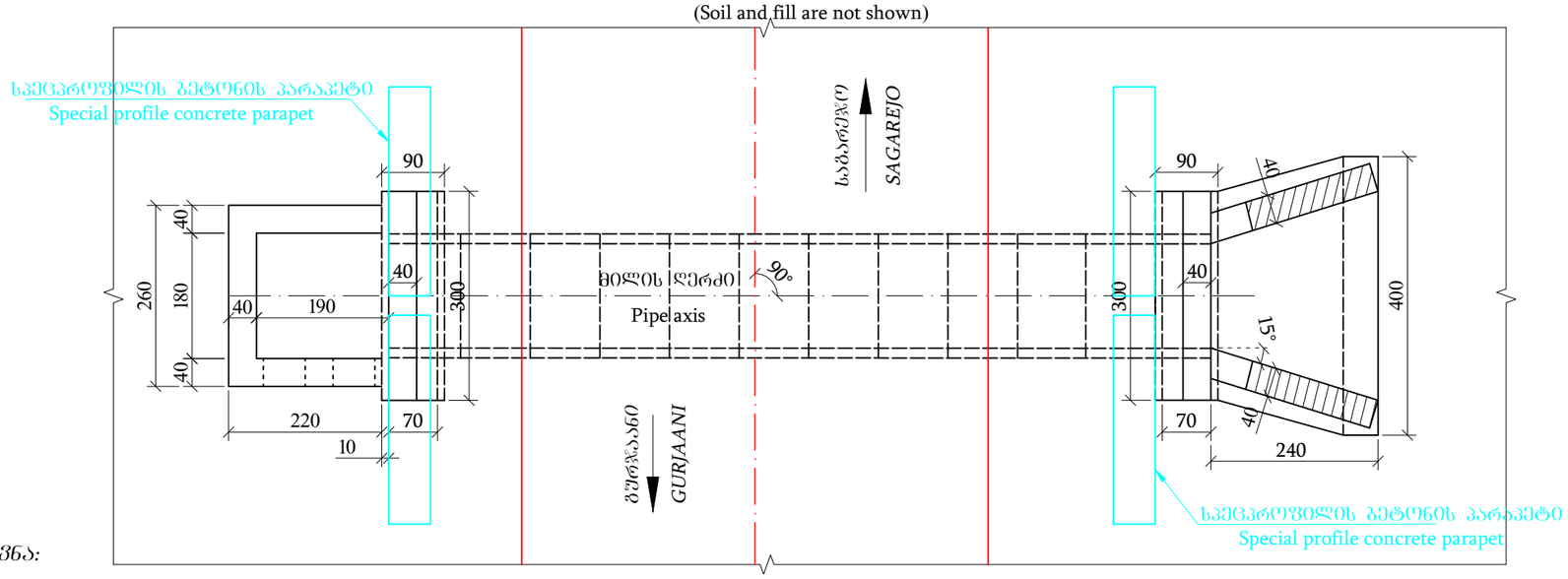

კვეთი 2-2
(ფრილი ნაჩვენები არ არის)
View 2-2
(Fill are not shown)

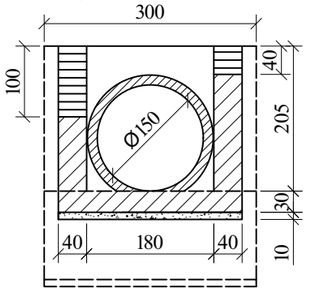

შენიშვნა:
Notes:

1. ნახაზზე ყველა ზომა მოცემულია სმ-ში, ხოლო ნიშნულები მ-ში
Dimensions on this drawing are given in cm, elevations in m;
2. მილის მოწყობის სამუშაოთა მოცულობები მოცემულია შესაბამის მუშა უწყისში
Volume of works for the pipe are given in corresponding working report;
3. მილი დაპროექტებულია ტიპიური ალბომით სერია 3.501.1-144
Pipe plan and sections are given in separate drawing, with album 3.50.1-144

გეოლოგია / Geology :
თიხნარი უხეშგლინტოვანი,ქვიშების ჩანართებით 10%- მდე, ყავისფერი - φ=15°, C= 0.21 კგძ/სმ², ρ=1.99 გ/სმ³, R_0=2.1 კგძ/სმ².
Clay loam, low plasticity, with pebble inclusions up 10%, brown - φ=15 °, C= 0.21 kgF/sm², ρ=1.99 g/sm³, R_0=2.1 kgF/sm²..

MDF/ მუნიციპალური განვითარების ფონდი Municipal Development Fund of Georgia	დამკვეთი: საქართველოს მუნიციპალური განვითარების ფონდი THE CLIENT: Municipal Development Fund of Georgia (MDF)	პროექტის დასახელება: მურჯაანისა და საგარეჯოს მუნიციპალიტეტებში, ვეფხისციხიდან სოფ. კაკაბეთამდე (ცენტრალურ მაგისტრალამდე სოფ. ბერეშის გავლით) გზის რეაბილიტაციისა და მდ. ბერეშის ხევზე ორი ახალი სახიდე გადასასვლელების მშენებლობის დეტალური საპროექტო-სახარჯთაღრიცხვო დოკუმენტაციის შედგენის მომსახურება №GOG/ET/C/045 Project name: Consulting services for working out of detail project and cost estimate documentations for rehabilitation of road from Velistsikhe to the village Kakabeti (till central highway through the village Cheremiskhevi) and construction of two new bridge crossings over the Cheremi River gorge stream in Gurjaani and Sagarejo Municipalities №GOG/ET/C/045	შემსრულებელი: EXECUTOR: შპს „აბსოლუტს სერვისი“ ს/კ 205256523 "ABSOLUTE SERVICE" LTD: ID 205256523 ქ. თბილისი, ხერგიანის ქ. №40 Tbilisi, Khergiani Street #40 ტელ/Tel: +995 322 544882 Info@absoluteservice.ge; Infoabsoluteservice@gmail.com		ნახაზის დასახელება:	რკ/ბ Φ1.50 მ მილის მოწყობა პკ 57+00
				DRAWING NAME:	Design R.c Ø1.50 m pipe on ch. 57+00
				მასშტაბი: SCALE: 1:100	შრომლის ზომა: FORMAT SIZE: A3
				ნახაზი: DRAWING: 7-6	

გრძივი ჭრილი მილის ღერძის გასწვრივ პკ 59+20
Longitudinal section across the pipe axle ch 59+20

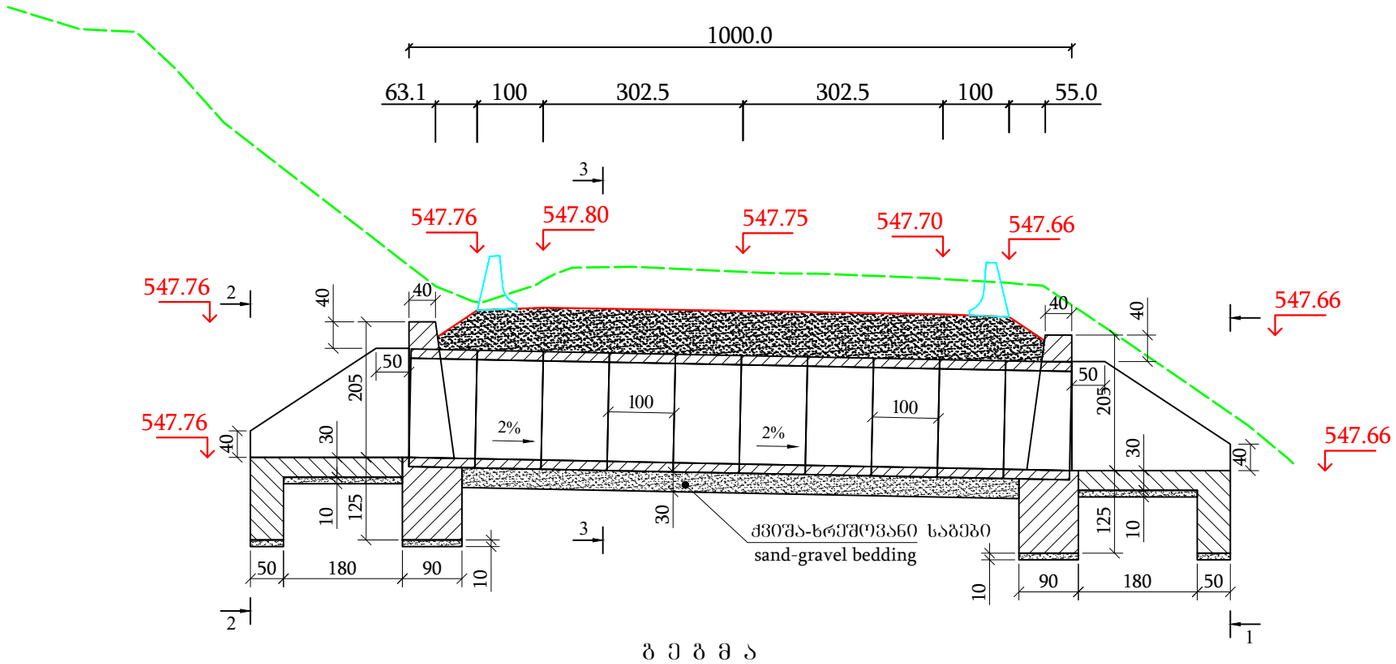

კვეთი 1-1
(ჭრილი ნაჩვენები არ არის)
View 1-1
(Fill are not shown)

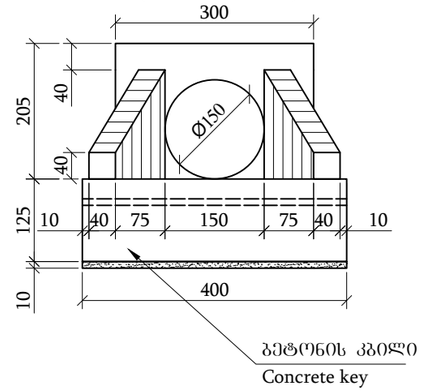

კვეთი 3-3
(ჭრილი ნაჩვენები არ არის)
View 3-3
(Fill are not shown)

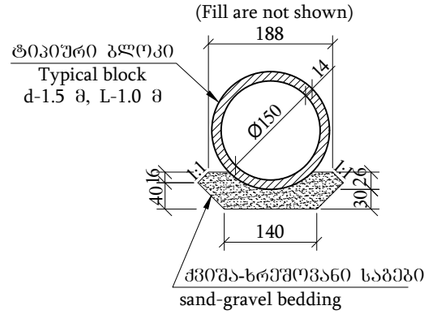

ბ ე ბ მ ა
(ჭრილი ნაჩვენები არ არის)
P l a n
(Soil and fill are not shown)

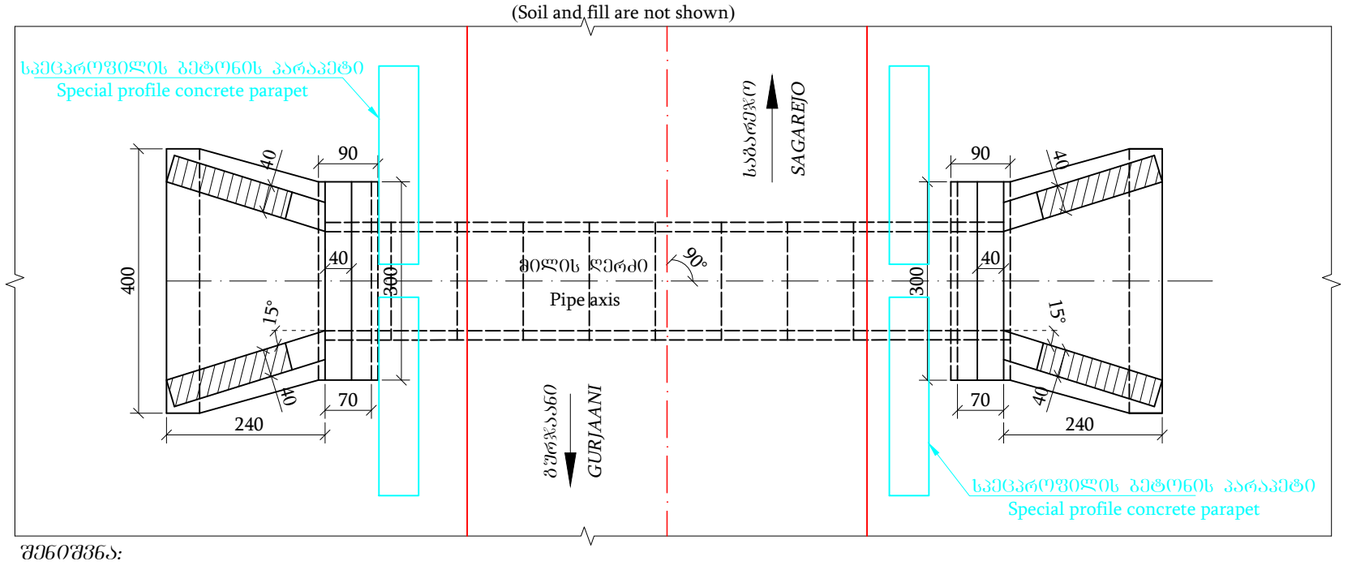

კვეთი 2-2
(ჭრილი ნაჩვენები არ არის)
View 2-2
(Fill are not shown)

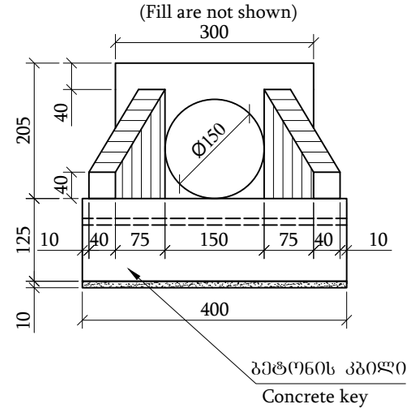

შენიშვნა:
Notes:
1. ნახაზზე ყველა ზომა მოცემულია სმ-ში, ხოლო ნიშნულები მ-ში
Dimensions on this drawing are given in cm, elevations in m;
2. მილის მოწყობის სამუშაოთა მოცულობები მოცემულია შესაბამის მუშა უწყისში
Volume of works for the pipe are given in corresponding working report;
3. მილი დაპროექტებულია ტიპიური ალბომით სერია 3.501.1-144
Pipe plan and sections are given in separate drawing, with album 3.50.1-144

გეოლოგია / Geology :
*თიხნარი უხეშპლასტიური,ქვიშების ჩანართებით 10%- მდე, ყავისფერი - φ=15°, **C= 0.21** კგ/სმ^2. **ρ=**1.99 გ/სმ^3, R_0=2.1 კგ/სმ^2.*
*Clay loam, low plasticity, with pebble inclusions up 10%, brown - **φ=**15 °, **C= 0.21** kgF/sm^2. **ρ=**1.99 g/sm^3, R_0=2.1 kgF/sm^2..*

მგფ/MDF	დამკვეთი: საქართველოს მუნიციპალური განვითარების ფონდი	პროექტის დასახელება: მუნიციპალიტეტებში, ველისციხიდან სოფ. კაკაბეთამდე (ცენტრალურ მაგისტრალამდე სოფ. ჭერქმის გამოსვლა) გზის რეაბილიტაციისა და მდ. ჭერქმის ხევზე ორი ახალი სახიდე გადასასვლელის შენებლობის დეტალური საპროექტო-სახარჯთაღრიცხვო დოკუმენტაციის შედგენის მომსახურება №GOG/ET/C/045	შესრულებული: EXECUTOR: შპს „აბსოლუტ სერვისი“ ს.კ 205256523 "ABSOLUTE SERVICE" LTD: ID 205256523 ქ. თბილისი, ხერგიანის ქ. №40 Tbilisi, Khergiani Street #40 ტელ/Tel: +995 322 544882 Info@absoluteservice.ge; Infoabsoluteservice@gmail.com		ნახაზის დასახელება:	რკ/ბ ф1.50 მ მილის მოწყობა პკ 59+20			
	THE CLIENT: Municipal Development Fund of Georgia (MDF)	Project name: Consulting services for working out of detail project and cost estimate documentations for rehabilitation of road from Velistsikhe to the village Kakabeti (till central highway through the village Cheremiskhevi) and construction of two new bridge crossings over the Cheremi River gorge stream in Gurjaani and Sagarejo Municipalities №GOG/ET/C/045		DRAWING NAME:	Design R.c Ø1.50 m pipe on ch. 59+20			
				მასშტაბი: SCALE:	1:100	ფურცლის ზომა: FORMAT SIZE: A3	ნახაზი: DRAWING:	7-7

გრძივი ჭრილი მილის ღერძის გასწვრივ პკ 59+98

Longitudinal section across the pipe axle ch 59+98

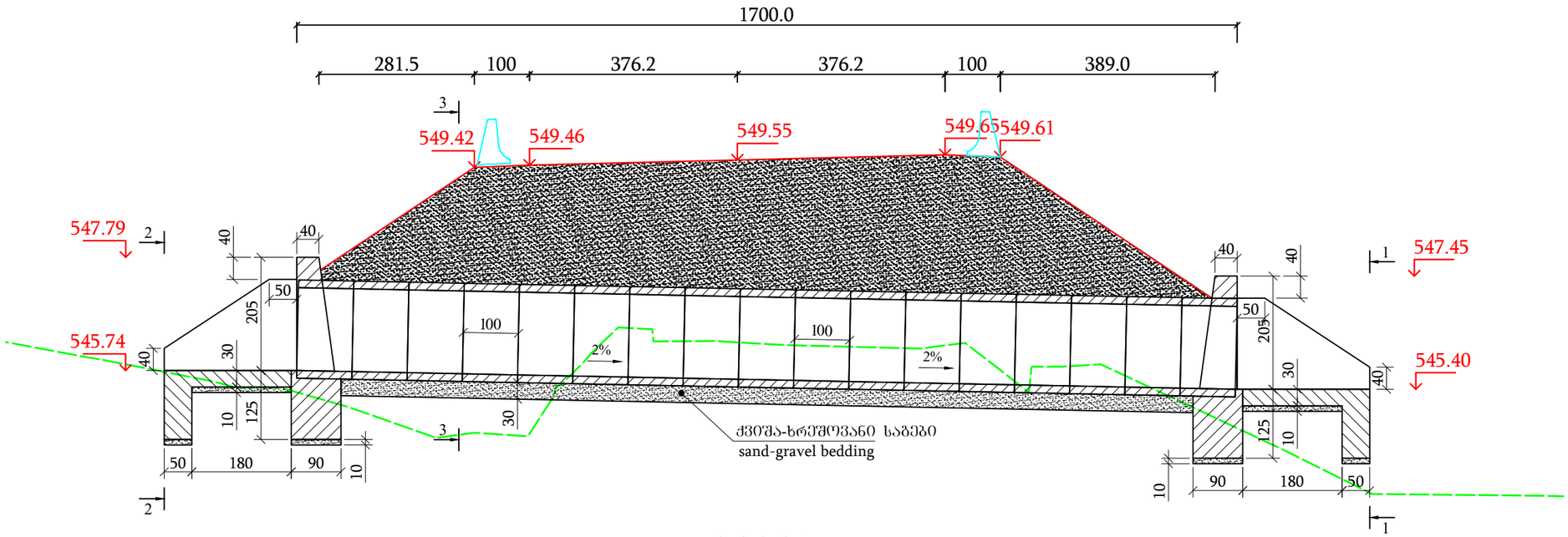

კვეთი 1-1

(ჭრილი ნაჩვენები არ არის)

View 1-1

(Fill are not shown)

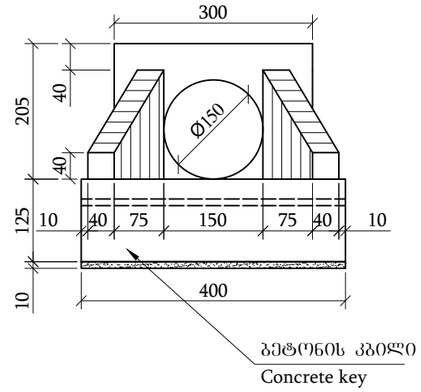

კვეთი 3-3

(ჭრილი ნაჩვენები არ არის)

View 3-3

(Fill are not shown)

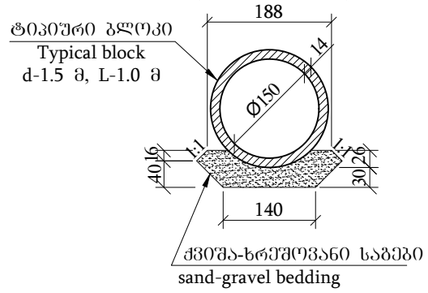

გ ე გ მ ა

(ჭრილი ნაჩვენები არ არის)

P l a n

(Soil and fill are not shown)

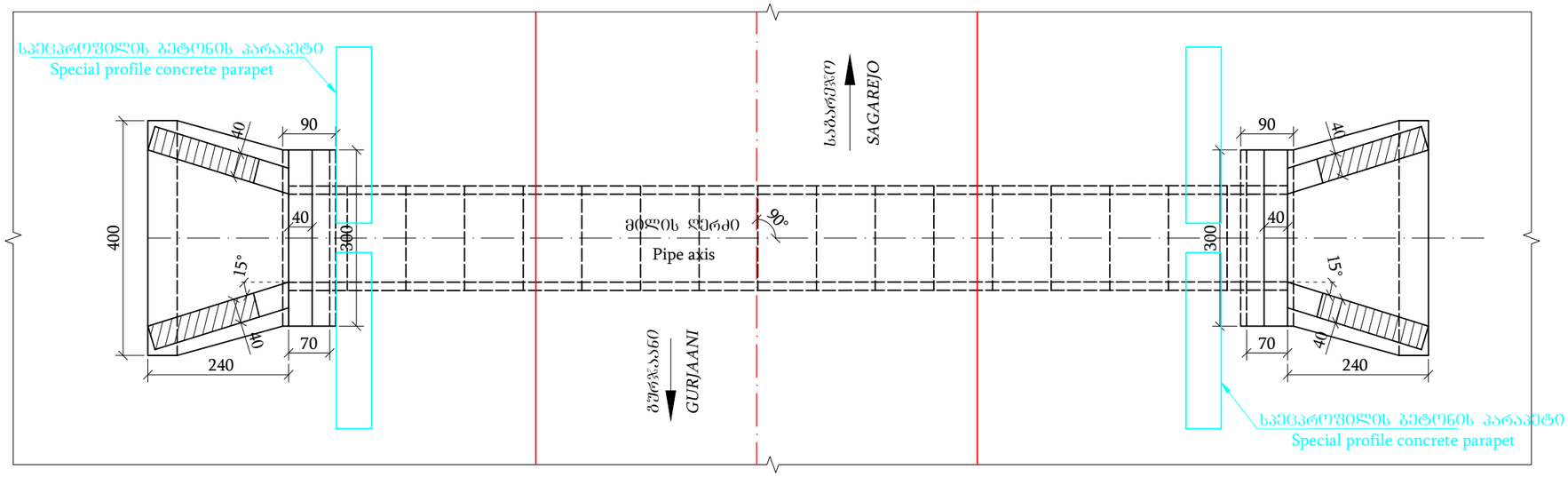

კვეთი 2-2

(ჭრილი ნაჩვენები არ არის)

View 2-2

(Fill are not shown)

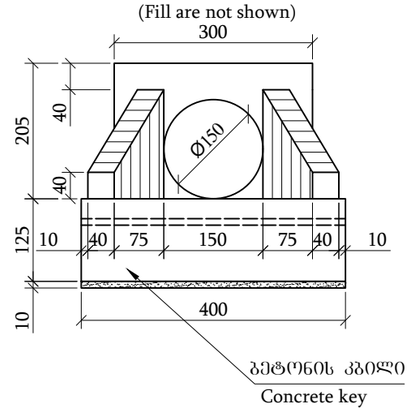

ყველა ზომა მოცემულია სმ-ში, ხოლო ნიშნულები მ-ში

n this drawing are given in cm, elevations in m;

ოწყობის სამუშაოთა მოცულობები მოცემულია შესაბამის მუშა უწყისში

rks for the pipe are given in corresponding working report;

პროექტებულია ტიპიური ალბომით სერია 3.501.1-144

sections are given in separate drawing, with album 3.50.1-144

გეოლოგია / Geology :

*თიხნარი უხეშპლასტიური,კენჭების ჩანართებით 10%- მდე, ყავისფერი - φ=15°, **C= 0.21** kgf/sm^2, ρ=1.99 g/sm^3, R_0=2.1 kgf/sm^2.*

*Clay loam, low plasticity, with pebble inclusions up 10%, brown - φ=15 °, **C= 0.21** kgF/sm^2. ρ=1.99 g/sm^3, R_0=2.1 kgF/sm^2..*

MDF	დამკვეთი: საქართველოს მუნიციპალური განვითარების ფონდი	პროექტის დასახელება: მუნიციპალიტეტებში, ველისციხიდან სოფ. კაკაბეთამდე (ცენტრალურ მაგისტრალამდე სოფ. ბერეთის გაყოლით) გზის რეაბილიტაციისა და ამ ფ. ბერეთის ხევზე ორი ახალი სახიდე გაფართოებული ბეტონგადასვლის მშენებლობის დეტალური საპროექტო-სახარჯთაღრიცხვო დოკუმენტაციის შედგენის მომსახურება №GOG/ET/C/045	შემსრულებელი: EXECUTOR: შპს „აბსოლუტს სერვისი“ სკ 205256523 "ABSOLUTE SERVICE" LTD: ID 205256523 ქ. თბილისი, ხერთვისის ქ. №40 Tbilisi, Khergiani Street #40 ტელ/Tel: +995 322 544882 Info@absoluteservice.ge; Infoabsoluteservice@gmail.com		ნახაზის დასახელება:	რკ/ბ ϕ1.50 მ მილის მოწყობა პკ 59+98			
	THE CLIENT: Municipal Development Fund of Georgia (MDF)	Project name: Consulting services for working out of detail project and cost estimate documentations for rehabilitation of road from Velistsikhe to the village Kakabeti (till central highway through the village Cheremiskhevi) and construction of two new bridge crossings over the Cheremi River gorge stream in Gurjaani and Sagarejo Municipalities №GOG/ET/C/045			DRAWING NAME:	Design R.c Ø1.50 m pipe on ch. 59+98			
					მასშტაბი: SCALE:	1:100	ფურცლის ზომა: FORMAT SIZE: A3	ნახაზი: DRAWING: 7-8

ბრძივი ჭრილი მილის ღერძის გასწვრივ პკ 64+80
Longitudinal section across the pipe axle ch 64+80

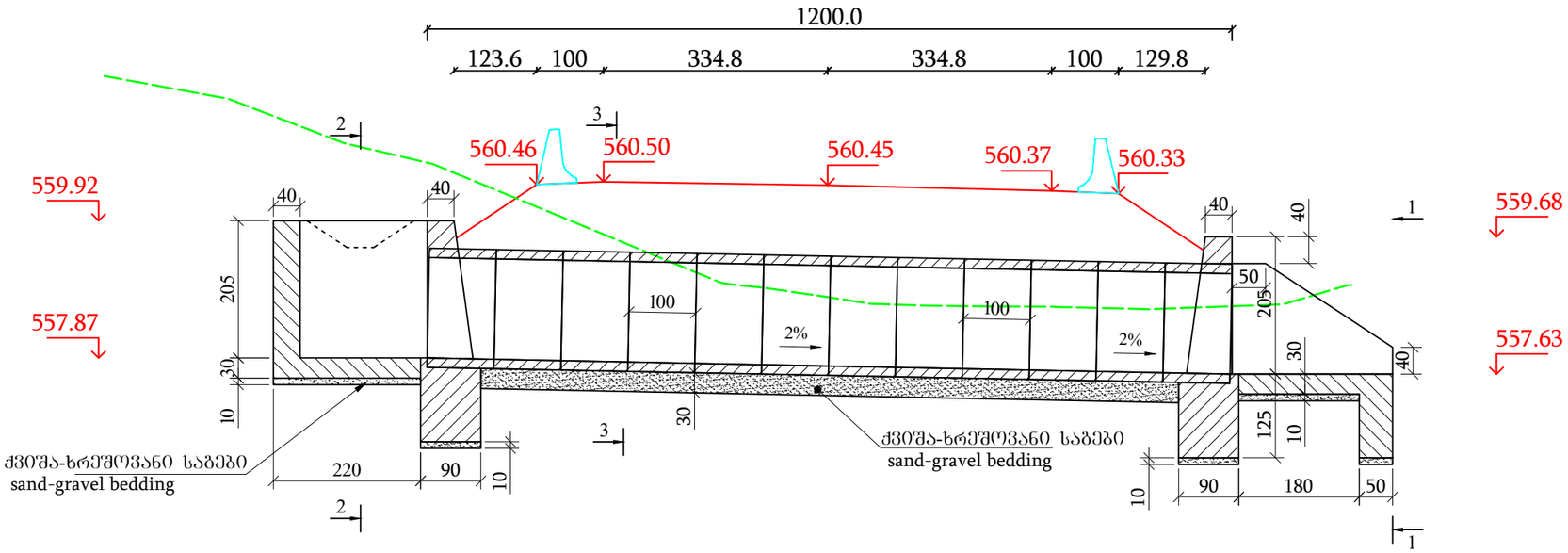

კვეთი 1-1
(ჭრილი ნაჩვენები არ არის)
View 1-1
(Fill are not shown)

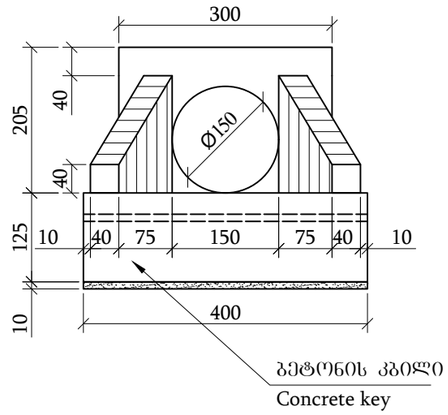

კვეთი 3-3
(ჭრილი ნაჩვენები არ არის)
View 3-3
(Fill are not shown)

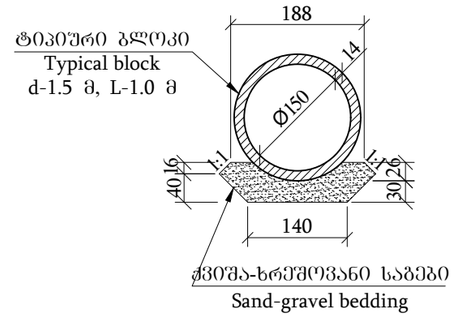

გ ე გ მ ა
(ჭრილი ნაჩვენები არ არის)
P l a n
(Soil and fill are not shown)

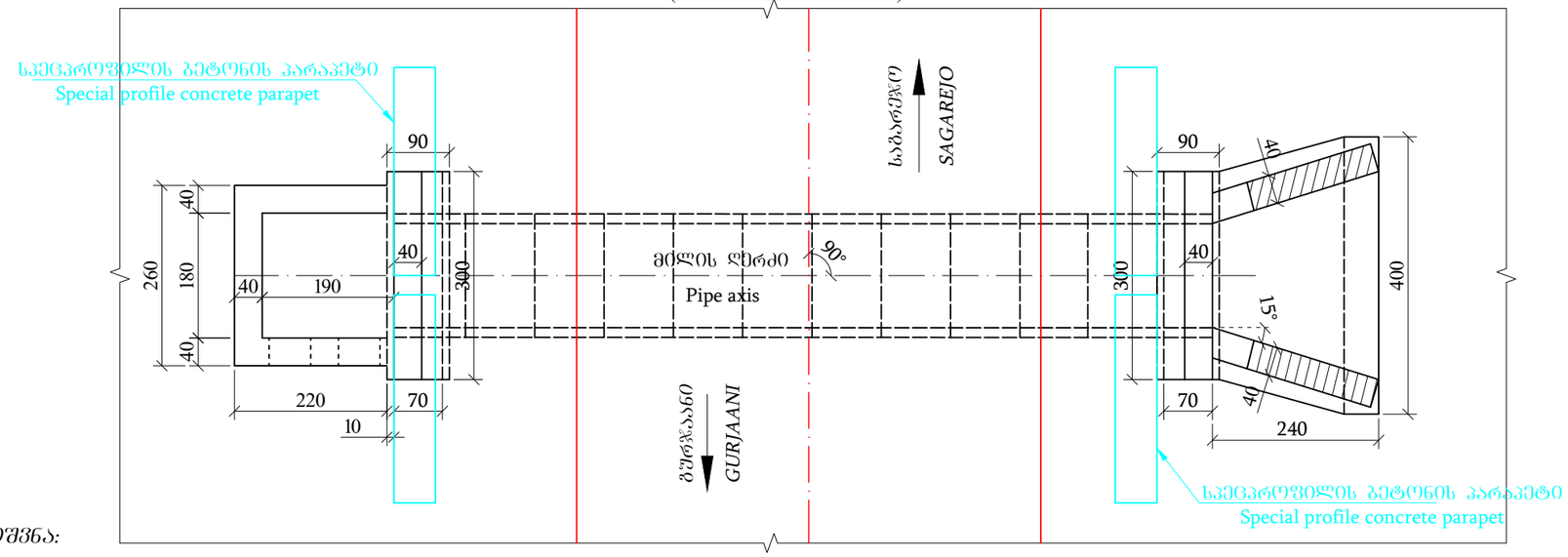

შენიშვნა:
Notes:
1. ნახაზზე ყველა ზომა მოცემულია სმ-ში, ხოლო ნიშნულები მ-ში
Dimensions on this drawing are given in cm, elevations in m;
2. მილის მოწყობის სამუშაოთა მოცულობები მოცემულია შესაბამის მუშა უწყისში
Volume of works for the pipe are given in corresponding working report;
3. მილი დაპროექტებულია ტიპიური ალბომით სერია 3.501.1-144
Pipe plan and sections are given in separate drawing, with album 3.50.1-144

გეოლოგია / Geology :
ხრეში კაჭარის ნანარმებით(0.2-0.5მ), 20%-მდე თიხიანი ქვიშის შემავსებლით,გუნ.ტენიანი - φ=26°, C= 0.11 კგ/სმ², ρ=1.89 გ/სმ³, R_0=3.9 კგ/სმ².
Gravel with rubble(0.2-0.5m) inclusions, and up 20% clay sand fill, naturally moist - φ=26 °, C= 0.11 kgF/sm², ρ=1.89 g/sm³, R_0=3.9 kgF/sm².

მგფ/MDF	დამკვეთი: საქართველოს მუნიციპალური განვითარების ფონდი	პროექტის დასახელება: გურჯაანისა და საგარეჯოს მუნიციპალიტეტებში, ველისციხიდან სოფ. კაკაბეთამდე (ცენტრალურ მაგისტრალამდე სოფ. ჭერემის გავლით) გზის რეაბილიტაციისა და მდ. ჭერემის ხევზე ორი ახალი სახიდე გადასასვლელის მშენებლობის დეტალური საპროექტო-სახარჯთაღრიცხვო დოკუმენტაციის შედგენის მომსახურება №GOG/ET/C/045	შემსრულებელი: EXECUTOR: შპს „აბსოლუტ სერვისი“ ს.კ 205256523 "ABSOLUTE SERVICE" LTD: ID 205256523 ქ. თბილისი, ხერგიანის ქ. №40 Tbilisi, Khergiani Street #40 ტელ/Tel: +995 322 544882 Info@absoluteservice.ge; Infoabsoluteservice@gmail.com		ნახაზის დასახელება:	რკ/ბ ϕ1.50 მ მილის მოწყობა პკ 64+80			
	THE CLIENT: Municipal Development Fund of Georgia (MDF)	Project name: Consulting services for working out of detail project and cost estimate documentations for rehabilitation of road from Velistsikhe to the village Kakabeti (till central highway through the village Cheremiskhevi) and construction of two new bridge crossings over the Cheremi River gorge stream in Gurjaani and Sagarejo Municipalities №GOG/ET/C/045		DRAWING NAME:	Design R.c Ø1.50 m pipe on ch. 64+80			
				მასშტაბი: SCALE:	1:100	ფურცლის ზომა: FORMAT SIZE: A3	ნახაზი: DRAWING:	7-9

გრძივი ჭრილი მილის ღერძის გასწვრივ პკ 65+80
Longitudinal section across the pipe axle ch 65+80

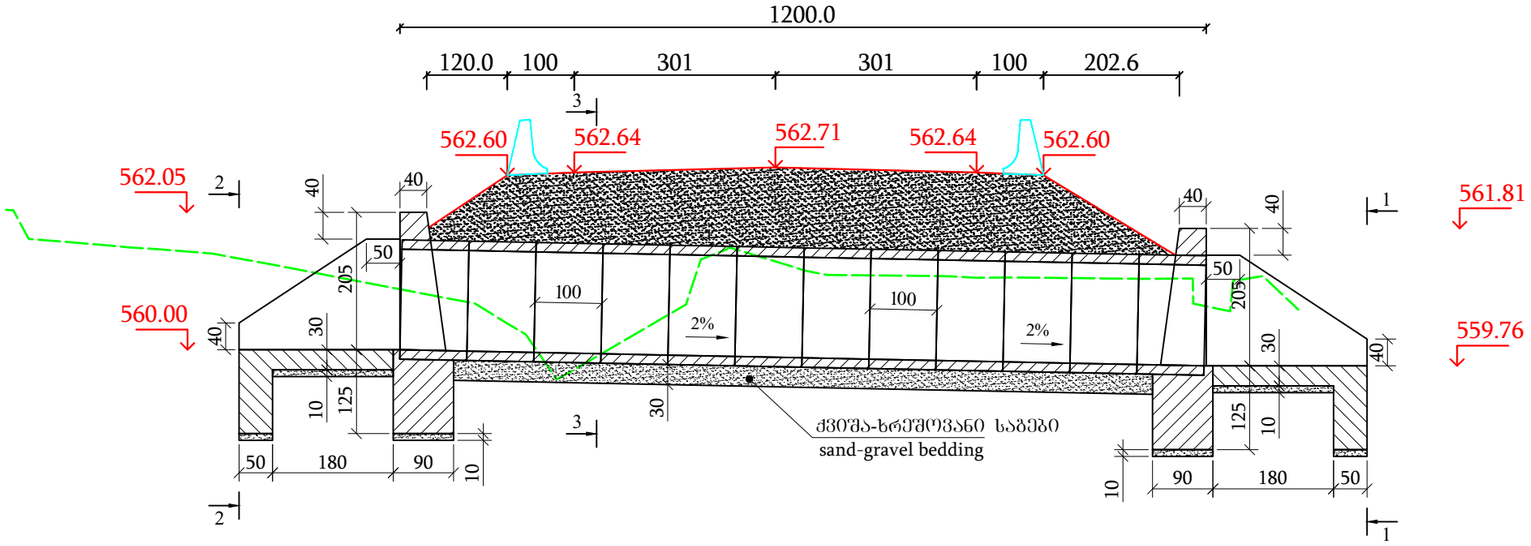

კვეთი 1-1
(ჭრილი ნაჩვენები არ არის)
View 1-1
(Fill are not shown)

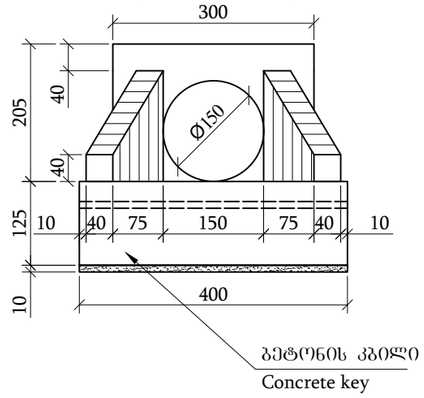

კვეთი 3-3
(ჭრილი ნაჩვენები არ არის)
View 3-3
(Fill are not shown)

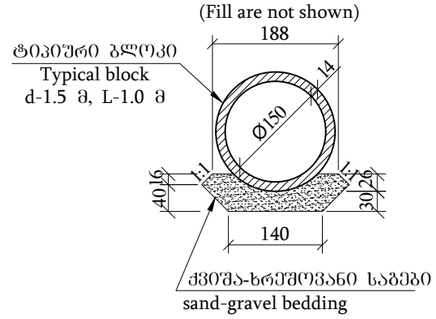

ბ ე ბ მ ა
(ჭრილი ნაჩვენები არ არის)
P l a n
(Soil and fill are not shown)

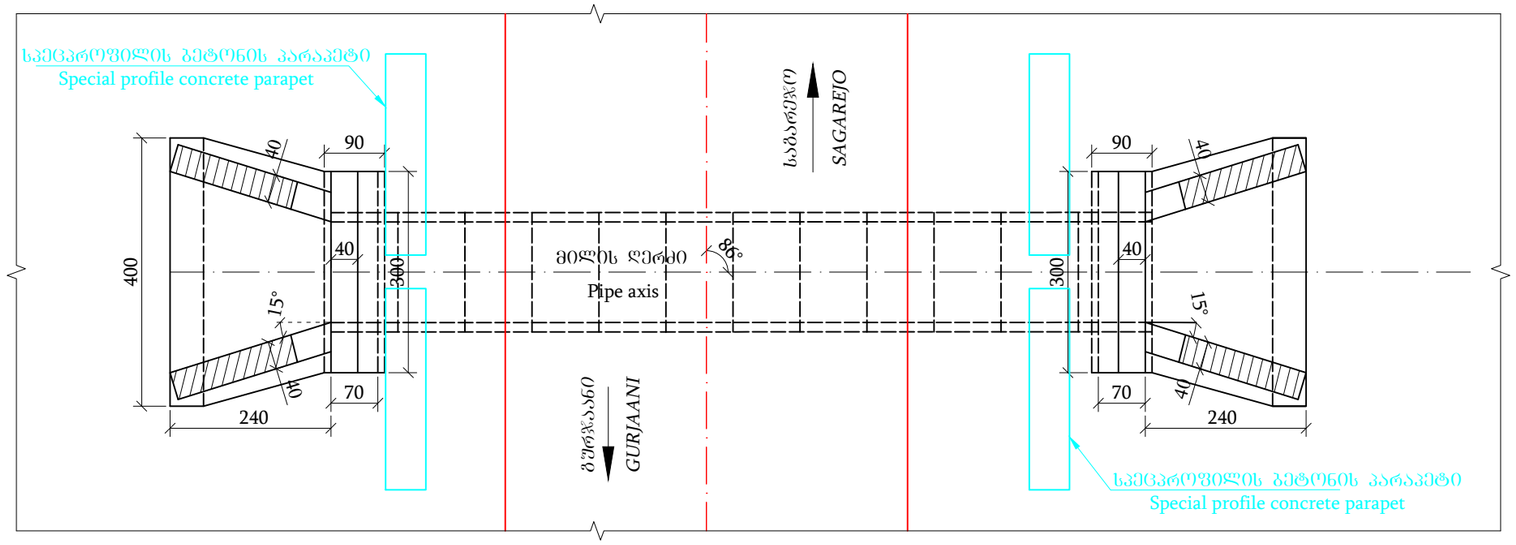

კვეთი 2-2
(ჭრილი ნაჩვენები არ არის)
View 2-2
(Fill are not shown)

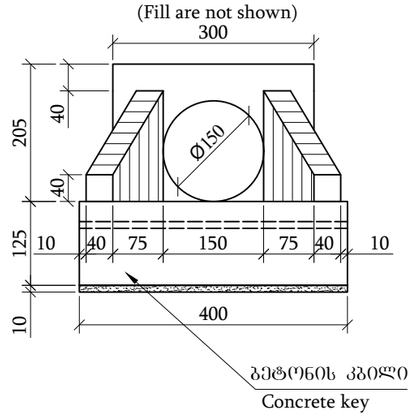

შენიშვნა:
Notes:
1. ნახაზზე ყველა ზომა მოცემულია სმ-ში, ხოლო ნიშნულები მ-ში
Dimensions on this drawing are given in cm, elevations in m;
2. მილის მოწყობის სამუშაოთა მოცულობები მოცემულია შესაბამის მუშა უწყისში
Volume of works for the pipe are given in corresponding working report;
3. მილი დაპროექტებულია ტიპიური ალბომით სერია 3.501.1-144
Pipe plan and sections are given in separate drawing, with album 3.50.1-144

გეოლოგია / Geology :
ხრეში კაჭარის ნანაფილებით(0.2-0.5მ), 20%-მდე თიხიანი ქვიშის შემავსებლით,გუნ.ტენიანი - φ=26°, C= 0.11 კგ/სმ², ρ=1.89 გ/სმ³, R_0=3.9 კგ/სმ².
Gravel with rubble(0.2-0.5m) inclusions, and up 20% clay sand fill, naturally moist - φ=26 °, C= 0.11 kgF / sm², ρ=1.89 g/sm³, R_0=3.9 kgF / sm².

მუნ/MDF	დამკვეთი: საქართველოს მუნიციპალური განვითარების ფონდი	პროექტის დასახელება: მუნიციპალიტეტებში, ვილსციხიდან სოფ. კაკაბეთამდე (ცენტრალურ მაგისტრალამდე სოფ. ჩერქეზის გაშლით) გზის რეაბილიტაციისა და ფდ. ჭერქეზის ხევზე ორი ახალი სახიდე გადასასვლელის მშენებლობის დეტალური საპროექტო-სახარჯთაღრიცხვო დოკუმენტაციის შედგენის მომსახურება №GOG/ET/C/045	შემსრულებელი: EXECUTOR: შპს „აბსოლუტურ სერვისი" სს 205256523 "ABSOLUTE SERVICE" LTD: ID 205256523 ქ. თბილისი, ხერთვისის ქ. №40 Tbilisi, Khergiani Street #40 ტელ/Tel: +995 322 544882 Info@absoluteservice.ge; Infoabsoluteservice@gmail.com		ნახაზის დასახელება:	რკ/ბ ϕ1.50 მ მილის მოწყობა პკ 65+80			
	THE CLIENT: Municipal Development Fund of Georgia (MDF)	Project name: Consulting services for working out of detail project and cost estimate documentations for rehabilitation of road from Velistsikhe to the village Kakabeti (till central highway through the village Cheremiskhevi) and construction of two new bridge crossings over the Cheremi River gorge stream in Gurjaani and Sagarejo Municipalities №GOG/ET/C/045			DRAWING NAME:	Design R.c Ø1.50 m pipe on ch. 65+80			
					მასშტაბი: SCALE:	1:100	ფორმატი ზომა: FORMAT SIZE: A3	ნახაზი: DRAWING: 7-10

გრძივი ჭრილი მილის ღერძის გასწვრივ პკ 66+10

Longitudinal section across the pipe axle ch 66+10

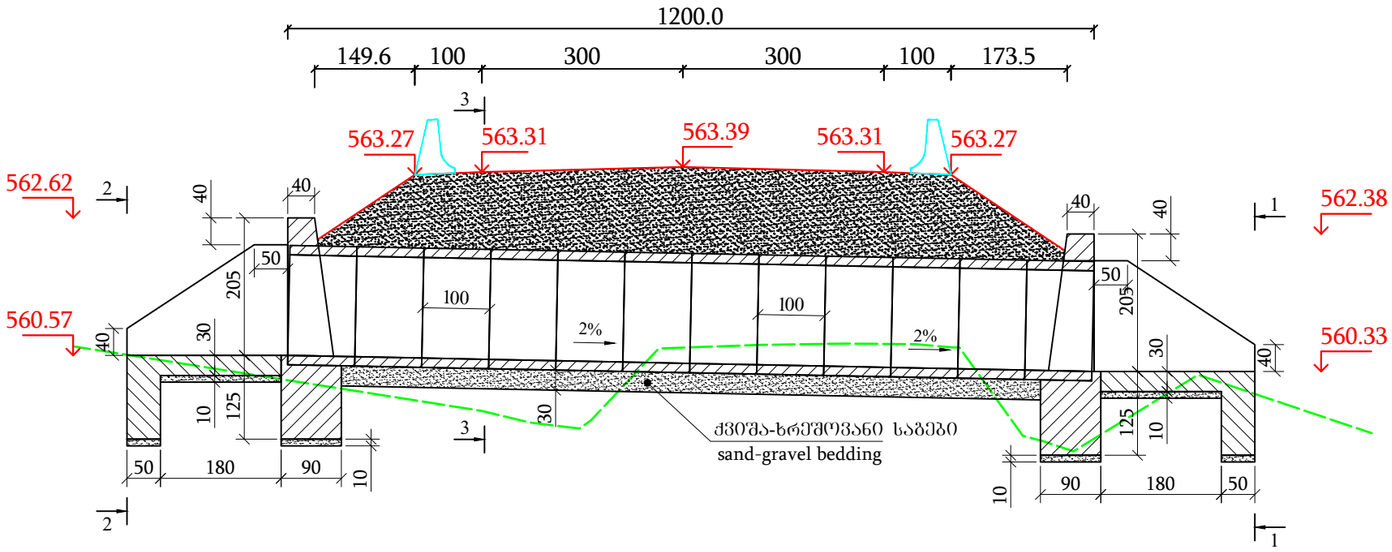

ბ ე ბ მ ა

(ყრილი ნაჩვენები არ არის)

Plan

(Soil and fill are not shown)

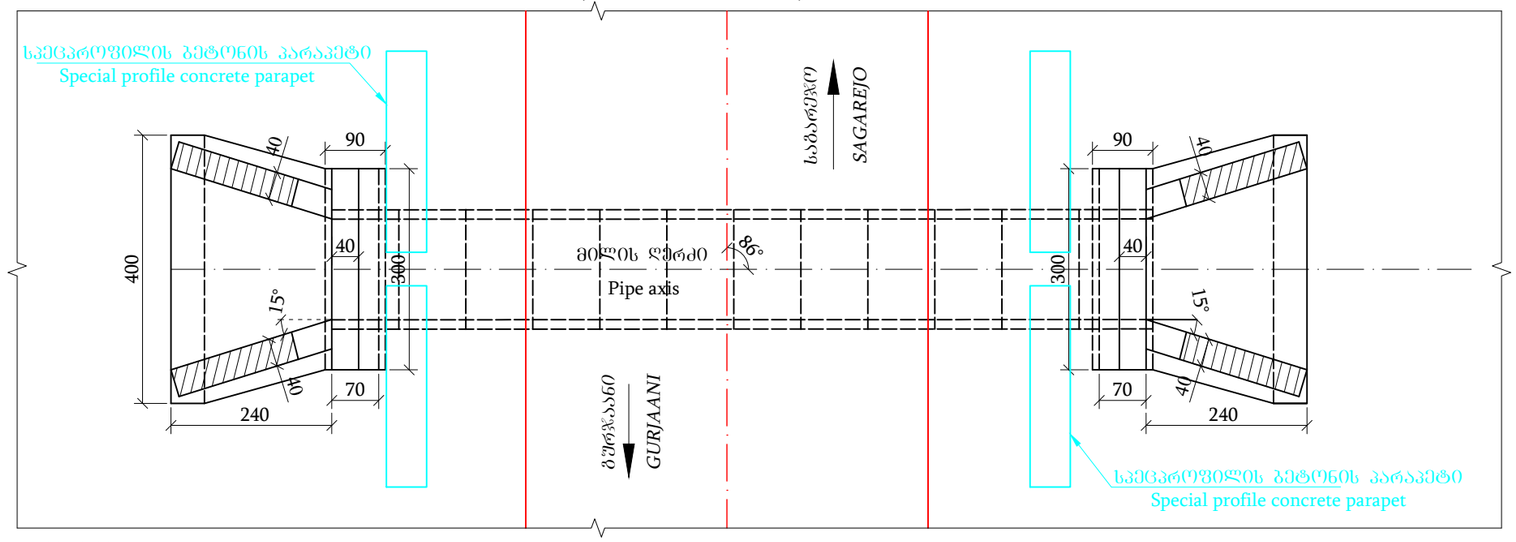

შენიშვნა:

Notes:

1. ნახაზზე ყველა ზომა მოცემულია სმ-ში, ხოლო ნიშნულები მ-ში
Dimensions on this drawing are given in cm, elevations in m;
2. მილის მოწყობის სამუშაოთა მოცულობები მოცემულია შესაბამის მუშა უწყისში
Volume of works for the pipe are given in corresponding working report;
3. მილი დაპროექტებულია ტიპიური ალბომით სერია 3.501.1-144
Pipe plan and sections are given in separate drawing, with album 3.50.1-144

კვეთი 1-1

(ყრილი ნაჩვენები არ არის)

View 1-1

(Fill are not shown)

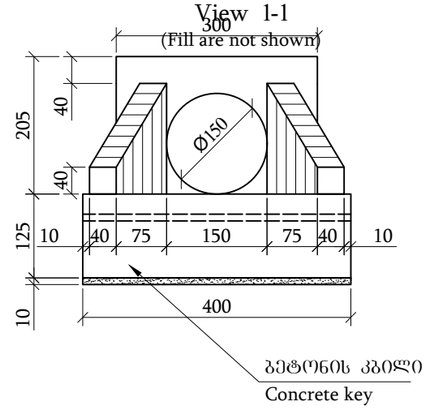

კვეთი 3-3

(ყრილი ნაჩვენები არ არის)

View 3-3

(Fill are not shown)

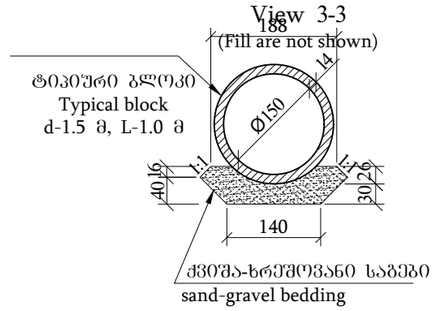

კვეთი 2-2

(ყრილი ნაჩვენები არ არის)

View 2-2

(Fill are not shown)

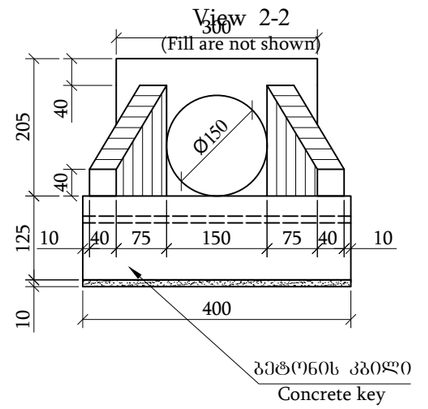

გეოლოგია / Geology :

ხრეში კაჭარის ნანართებით(0.2-0.5მ), 20%-მდე თიხიანი ქვიშის შემავსებლით,გუნ.ტენიანი - φ=26°, C= 0.11 კგ/სმ², ρ=1.89 გ/სმ³, R_0=3.9 კგ/სმ².

Gravel with rubble(0.2-0.5m) inclusions, and up 20% clay sand fill, naturally moist - φ=26 °, C= 0.11 kgF/sm². ρ=1.89 g/sm³, R_0=3.9 kgF/sm²..

MDF	დამკვეთი: საქართველოს მუნიციპალური განვითარების ფონდი	პროექტის დასახელება: მუშაობა ველისციხიდან სოფ. კაკაბეთამდე (ცენტრალურ მაგისტრალამდე სოფ. ჭერემის გავლით) გზის რეაბილიტაციისა და ძმ. ჭერემის ხევზე ორი ახალი სახიდე გადასასვლელის მშენებლობის დეტალური საპროექტო-სახარჯთაღრიცხვო დოკუმენტაციის შედგენის მომსახურება №GOG/ET/C/045	შემსრულებელი: EXECUTOR: "ABSOLUTE SERVICE" LTD: ID 205256523 "ABSOLUTE SERVICE" სპეციალური სამშენებლო ს.ს 205256523 ქ. თბილისი, ხერთვისის ქ. №40 Tbilisi, Khergiani Street #40 ტელ/Tel: +995 322 544882 Info@absoluteservice.ge; Infoabsoluteservice@gmail.com	ნახაზის დასახელება:	რკ/ბ ϕ1.50 მ მილის მოწყობა პკ 66+10				
	THE CLIENT: Municipal Development Fund of Georgia (MDF)	Project name: Consulting services for working out of detail project and cost estimate documentations for rehabilitation of road from Velistsikhe to the village Kakabeti (till central highway through the village Cheremiskhevi) and construction of two new bridge crossings over the Cheremi River gorge stream in Gurjaani and Sagarejo Municipalities №GOG/ET/C/045		DRAWING NAME:	Design R.c Ø1.50 m pipe on ch. 66+10				
				მასშტაბი: SCALE:	1:100	ფურცლის ზომა: FORMAT SIZE:	A3	ნახაზი: DRAWING:	7-11

ბრძივი ჭრილი მილის ღერძის გასწვრივ პკ 67+20

Longitudinal section across the pipe axle ch 67+20

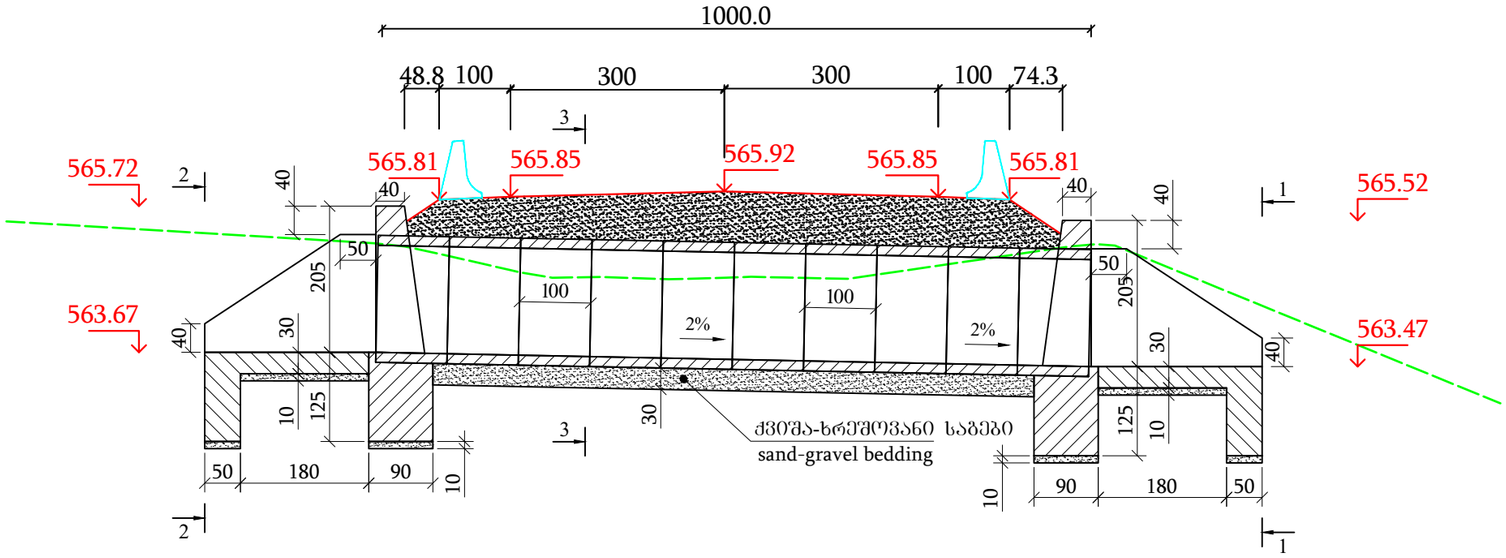

ბ ე ბ მ ა

(ჭრილი ნაჩვენები არ არის)

Plan

(Soil and fill are not shown)

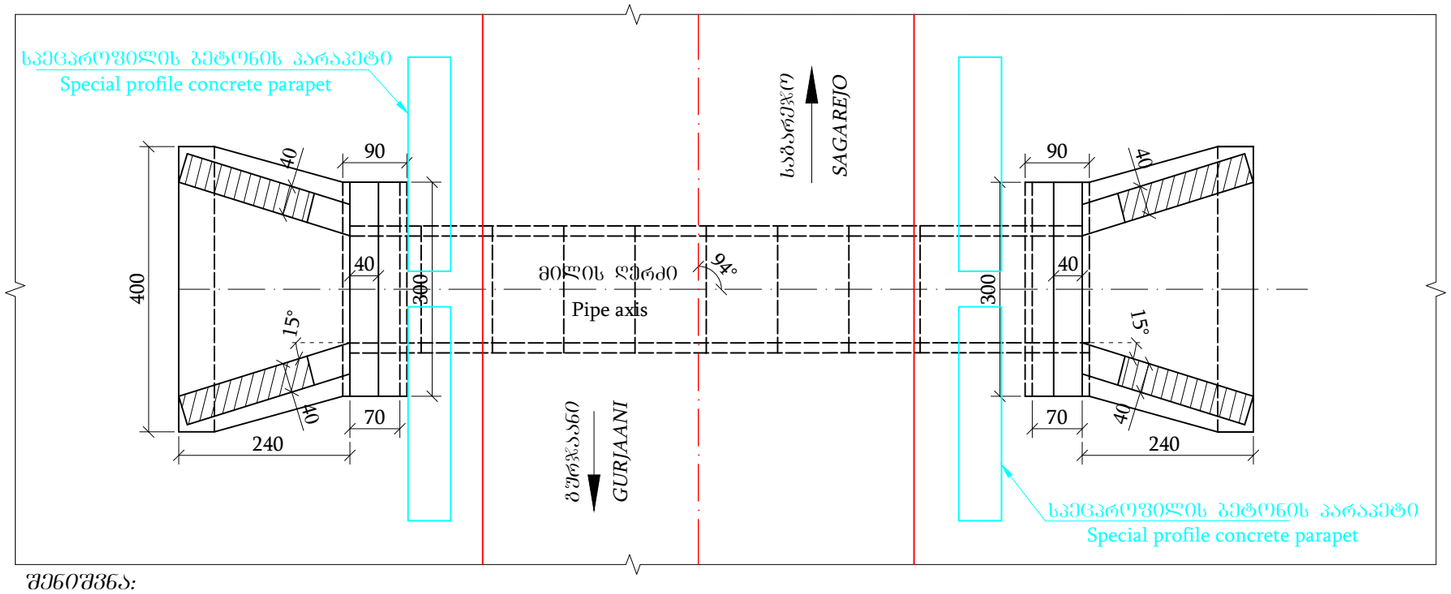

კვეთი 1-1

(ჭრილი ნაჩვენები არ არის)

View 1-1

(Fill are not shown)

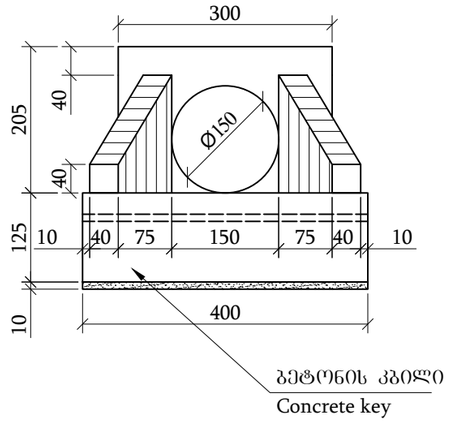

კვეთი 3-3

(ჭრილი ნაჩვენები არ არის)

View 3-3

(Fill are not shown)

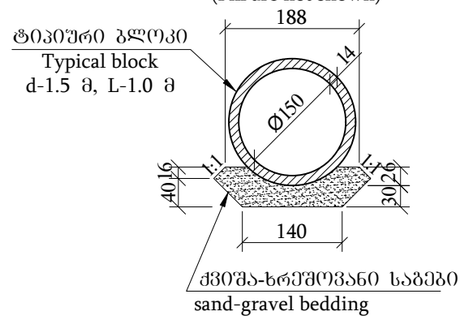

კვეთი 2-2

(ჭრილი ნაჩვენები არ არის)

View 2-2

(Fill are not shown)

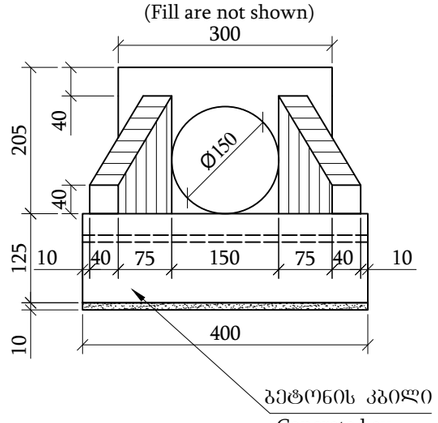

შენიშვნა:

Notes:

1. ნახაზზე ყველა ზომა მოცემულია სმ-ში, ხოლო ნიშნულები მ-ში

Dimensions on this drawing are given in cm, elevations in m;

2. მილის მოწყობის სამუშაოთა მოცულობები მოცემულია შესაბამის მუშა უწყისში

Volume of works for the pipe are given in corresponding working report;

3. მილი დაპროექტებულია ტიპიური ალბომით სერია 3.501.1-144

Pipe plan and sections are given in separate drawing, with album 3.50.1-144

ბეტონიბია / Geology :

ხრეში კაჭარის ჩანართებით(0.2-0.5მ), 20%-მდე თიხიანი ქვიშის შემავსებლით,გუნ.ტენიანი - φ=26°, C= 0.11 კგძ/სმ², ρ=1.89 გ/სმ³, R₀=3.9 კგძ/სმ².

Gravel with rubble(0.2-0.5m) inclusions, and up 20% clay sand fill, naturally moist - φ=26 °, C= 0.11 kgF/sm². ρ=1.89 g/sm³, R₀=3.9 kgF/sm²..

მდგ/MDF	დამკვეთი: საქართველოს მუნიციპალური განვითარების ფონდი	*პროექტის დასახელება:* *მუნიციპალიტეტებში, ველოსიპედიანი ხიდ. კაკაბეთამდე (ცენტრალური მაგისტრალამდე ხიდ. ჭერემის გაყოლით) გზის რეაბილიტაციისა და ფდ. ჭერემის ხევზე ორი ახალი სახიდე გადასასვლელის მშენებლობის დეტალური საპროექტო-სახარჯთაღრიცხვო დოკუმენტაციის შედგენის მოსახურება №GOG/ET/C/045*	*შემსრულებელი:* *EXECUTOR:* შპს „აბსოლუტურ სერვისი" სს 205256523 *"ABSOLUTE SERVICE" LTD: ID 205256523* *ქ. თბილისი, ხერგიანის ქ. №40* *Tbilisi, Khergiani Street #40* ტელ/Tel: +995 322 544882 Info@absoluteservice.ge; Infoabsoluteservice@gmail.com		*ნახაზის დასახელება:*	რკ/ბ ϕ1.50 მ მილის მოწყობა პკ 67+20			
	THE CLIENT: *Municipal Development Fund of Georgia (MDF)*	*Project name:* *Consulting services for working out of detail project and cost estimate documentations for rehabilitation of road from Velistsikhe to the village Kakabeti (till central highway through the village Cheremiskhevi) and construction of two new bridge crossings over the Cheremi River gorge stream in Gurjaani and Sagarejo Municipalities №GOG/ET/C/045*			*DRAWING NAME:*	Design R.c Ø1.50 m pipe on ch. 67+20			
				მასშტაბი: SCALE:	*1:100*	*ფურცლის ზომა: FORMAT SIZE:*	*A3*	*ნახაზი: DRAWING:* 7-12

გრძივი ჭრილი მილის ღერძის გასწვრივ პკ 72+80
Longitudinal section across the pipe axle ch 72+80

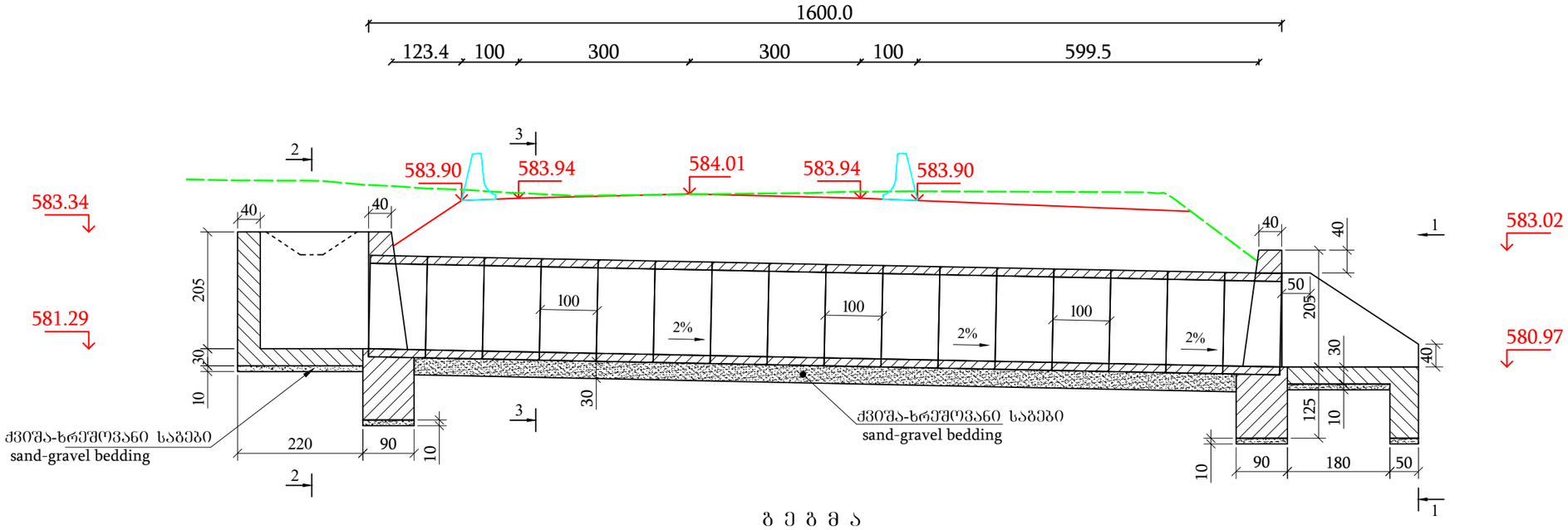

ბ ე ბ მ ა
(ფრილი ნაჩვენები არ არის)
Plan
(Soil and fill are not shown)

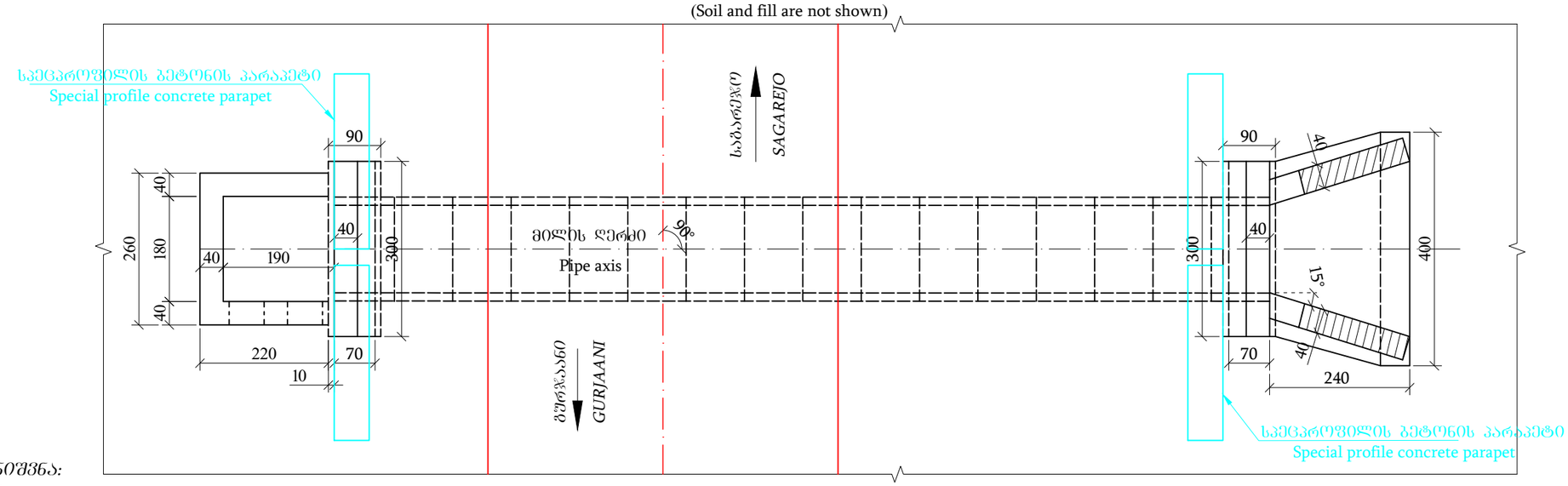

კვეთი 1-1
(ფრილი ნაჩვენები არ არის)
View 1-1
(Fill are not shown)

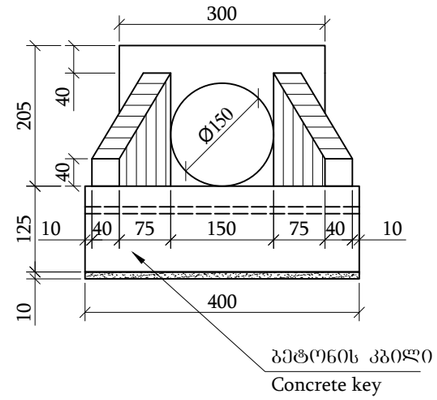

კვეთი 3-3
(ფრილი ნაჩვენები არ არის)
View 3-3
(Fill are not shown)

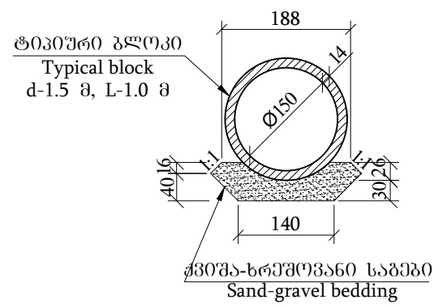

კვეთი 2-2
(ფრილი ნაჩვენები არ არის)
View 2-2
(Fill are not shown)

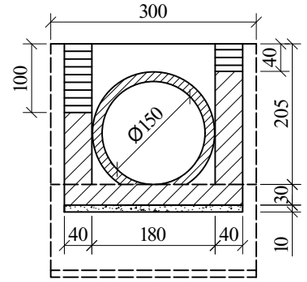

შენიშვნა:
Notes:
1. ნახაზზე ყველა ზომა მოცემულია სმ-ში, ხოლო ნიშნულები მ-ში
Dimensions on this drawing are given in cm, elevations in m;
2. მილის მოწყობის სამუშაოთა მოცულობები მოცემულია შესაბამის მუშა უწყისში
Volume of works for the pipe are given in corresponding working report;
3. მილი დაპროექტებულია ტიპიური ალბომით სერია 3.501.1-144
Pipe plan and sections are given in separate drawing, with album 3.50.1-144

გეოლოგია / Geology :
ხრეში კაჭარის ნანართებით(0.2-0.5მ), 20%-მდე თიხიანი ქვიშის შემავსებლით,გუნ.ტენიანი - φ=23°, C= 0.13 კგ/სმ², ρ=2.00 გ/სმ³, R₀=3.8 კგ/სმ².
Gravel with rubble(0.2-0.5m) inclusions, and up 20% clay sand fill, naturally moist - φ=23 °, C= 0.13 kgF/sm², ρ=2.00 g/sm³, R₀=3.8 kgF/sm²..

მწგ/MDF	დამკვეთი: საქართველოს მუნიციპალური განვითარების ფონდი	პროექტის დასახელება: მუნიციპალიტეტებში, ველისციხიდან სოფ. კაკაბეთამდე (ცენტრალურ მაგისტრალამდე სოფ. ჭერემის გაშლით) გზის რეაბილიტაციისა და მდ. ჭერემის ხეობაზე ორი ახალი სახიდე გადასასვლელის მშენებლობის დეტალური საპროექტო-სახარჯთაღრიცხვო დოკუმენტაციის შედგენის მომსახურება №GOG/ET/C/045	შესრულებელი: EXECUTOR: შპს „აბსოლუტ სერვისი" სს 205256523 "ABSOLUTE SERVICE" LTD: ID 205256523 ქ. თბილისი, ხერთვისის ქ. №40 Tbilisi, Khergiani Street #40 ტელ/Tel: +995 322 544882 Info@absoluteservice.ge; Infoabsoluteservice@gmail.com	ნახაზის დასახელება:	რკ/ბ Ø1.50 მ მილის მოწყობა პკ 72+80			
	THE CLIENT: Municipal Development Fund of Georgia (MDF)	Project name: Consulting services for working out of detail project and cost estimate documentations for rehabilitation of road from Velistsikhe to the village Kakabeti (till central highway through the village Cheremiskhevi) and construction of two new bridge crossings over the Cheremi River gorge stream in Gurjaani and Sagarejo Municipalities №GOG/ET/C/045		DRAWING NAME:	Design R.c Ø1.50 m pipe on ch. 72+80			
				მასშტაბი: SCALE:	1:100	ფურცლის ზომა: FORMAT SIZE: A3	ნახაზი: DRAWING:	7-13

ბრძივი ჭრილი მილის ღერძის გასწვრივ პკ 75+80
Longitudinal section across the pipe axle ch 75+80

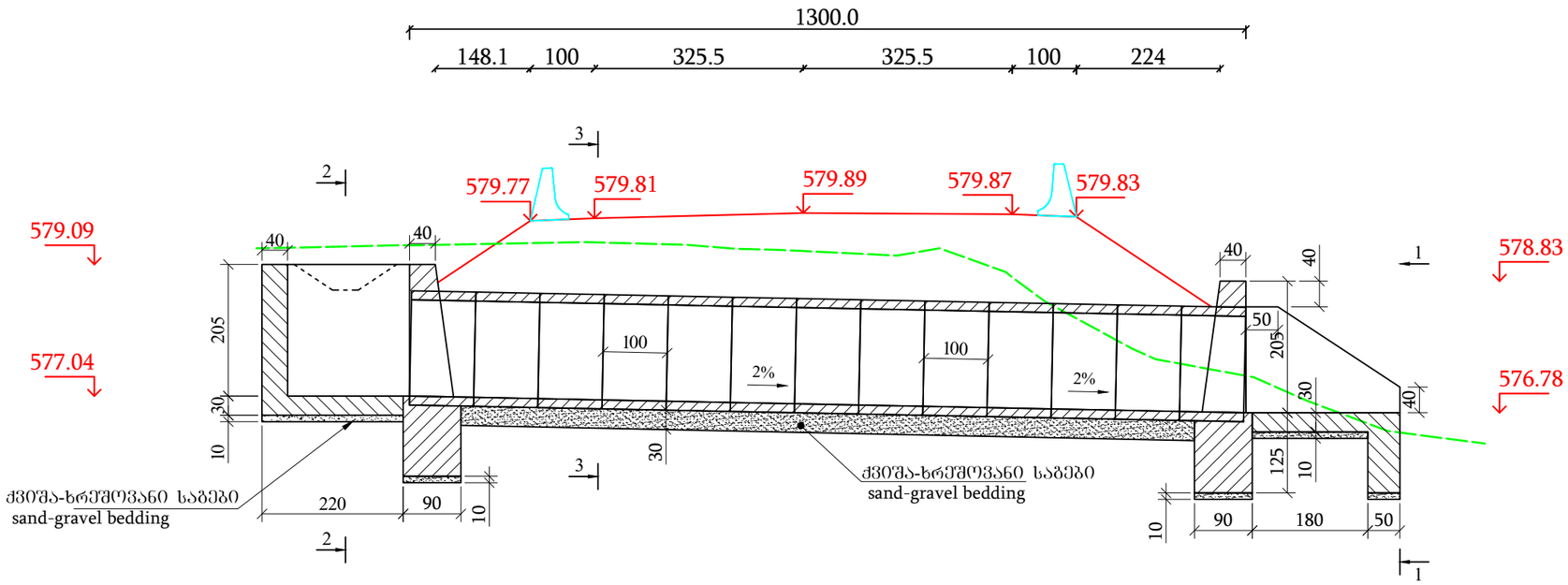

კვეთი 1-1
(ფრილი ნაჩვენები არ არის)
View 1-1
(Fill are not shown)

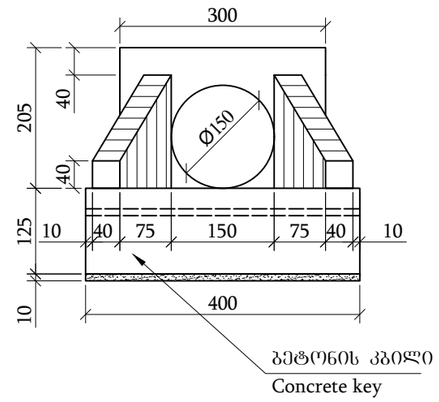

კვეთი 3-3
(ფრილი ნაჩვენები არ არის)
View 3-3
(Fill are not shown)

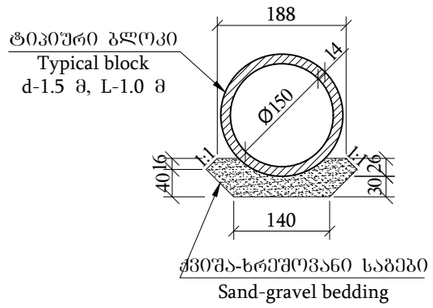

ბ ე ბ მ ა
(ფრილი ნაჩვენები არ არის)
P l a n
(Soil and fill are not shown)

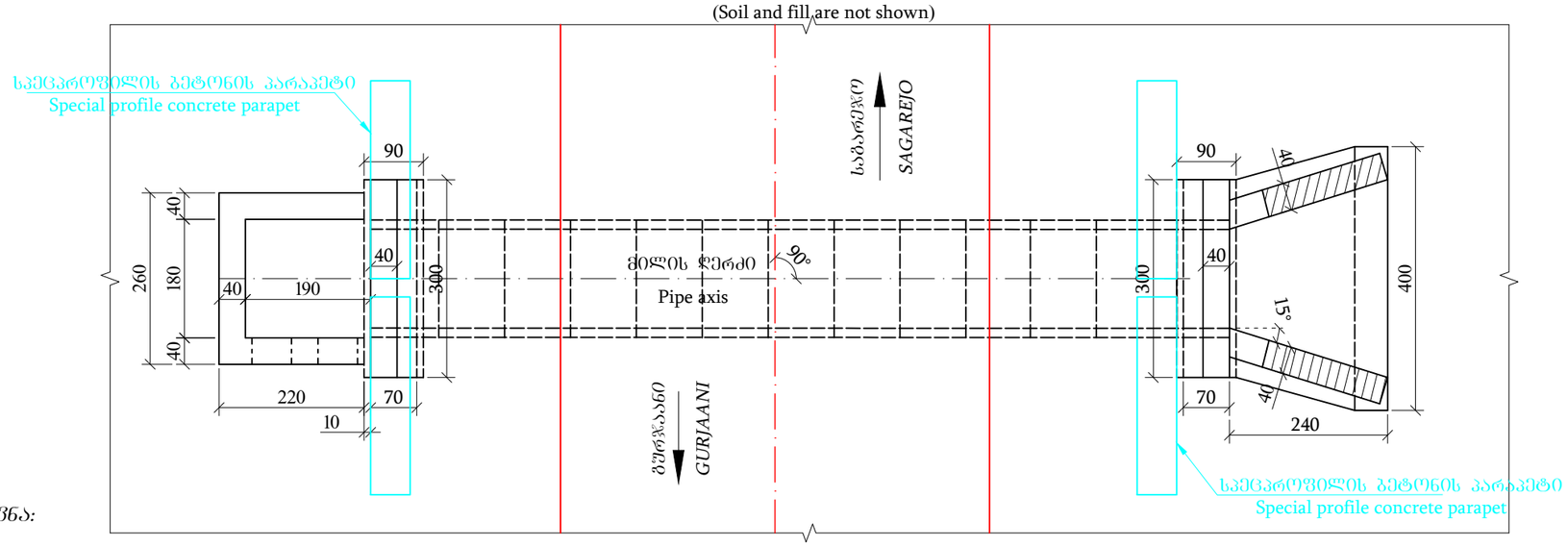

კვეთი 2-2
(ფრილი ნაჩვენები არ არის)
View 2-2
(Fill are not shown)

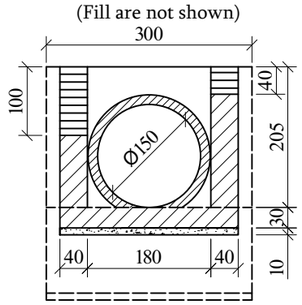

შენიშვნა:
Notes:
1. ნახაზზე ყველა ზომა მოცემულია სმ-ში, ხოლო ნიშნულები მ-ში
Dimensions on this drawing are given in cm, elevations in m;
2. მილის მოწყობის სამუშაოთა მოცულობები მოცემულია შესაბამის მუშა უწყისში
Volume of works for the pipe are given in corresponding working report;
3. მილი დაპროექტებულია ტიპიური ალბომით სერია 3.501.1-144
Pipe plan and sections are given in separate drawing, with album 3.50.1-144

ბეტონობა / Geology :
ხრეშე კაჭარის ნანარმებით(0.2-0.5მ), 20%-მდე თიხიანი ქვიშის შემავსებლით,გუნ.ტენიანი - φ=23°, C= 0.13 კგ/სმ², ρ=2.00 გ/სმ³, R₀=3.8 კგ/სმ².
Gravel with rubble(0.2-0.5m) inclusions, and up 20% clay sand fill, naturally moist - φ=23 °, C= 0.13 kgF / sm². ρ=2.00 g/sm³, R₀=3.8 kgF / sm²..

მდფ/MDF	დამკვეთი: საქართველოს მუნიციპალური განვითარების ფონდი	პროექტის დასახელება: მეწყრულ უბნებზე ადგილობრივ მოსახლეობისთვის ინფორმაციის მიწოდების ბროშურა	შემსრულებელი: EXECUTOR: შპს „აბსოლუტ სერვისი" სკ 205256523 "ABSOLUTE SERVICE" LTD: ID 205256523 ქ. თბილისი, ხერთვისის ქ. №40 Tbilisi, Khergiani Street #40 ტელ/Tel: +995 322 544882 Info@absoluteservice.ge; Infoabsoluteservice@gmail.com		ნახაზის დასახელება: DRAWING NAME:	რკ/ბ ϕ1.50 მ მილის მოწყობა პკ 75+80 / Design R.c Ø1.50 m pipe on ch. 75+80			
	THE CLIENT: Municipal Development Fund of Georgia (MDF)	Project name: Consulting services for working out of detail project and cost estimate documentations for rehabilitation of road from Velistsikhe to the village Kakabeti (till central highway through the village Cheremiskhevi) and construction of two new bridge crossings over the Cheremi River gorge stream in Gurjaani and Sagarejo Municipalities №GOG/ET/C/045			მასშტაბი: SCALE:	1:100	ფორმატი: FORMAT SIZE:	A3	ნახაზი: DRAWING: 7-14

ბრძივი ჭრილი მილის ღერძის გასწვრივ პკ 76+99
Longitudinal section across the pipe axle ch 76+99

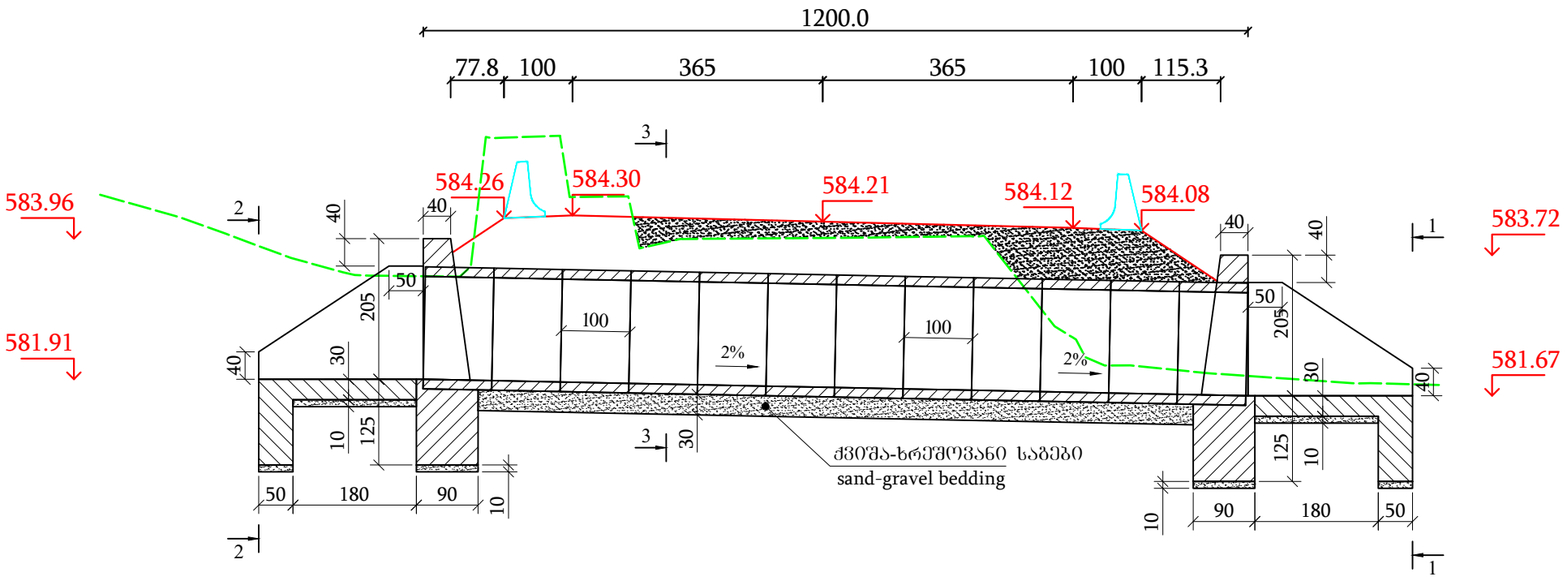

კვეთი 1-1
(ყრილი ნაჩვენები არ არის)
View 1-1
(Fill are not shown)

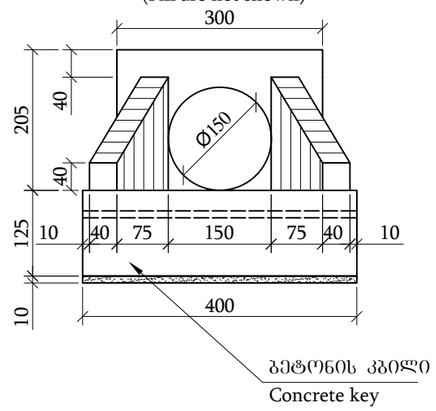

კვეთი 3-3
(ყრილი ნაჩვენები არ არის)
View 3-3
(Fill are not shown)

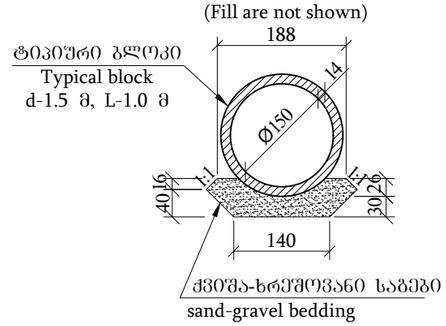

გ ე გ მ ა
(ყრილი ნაჩვენები არ არის)
Plan
(Soil and fill are not shown)

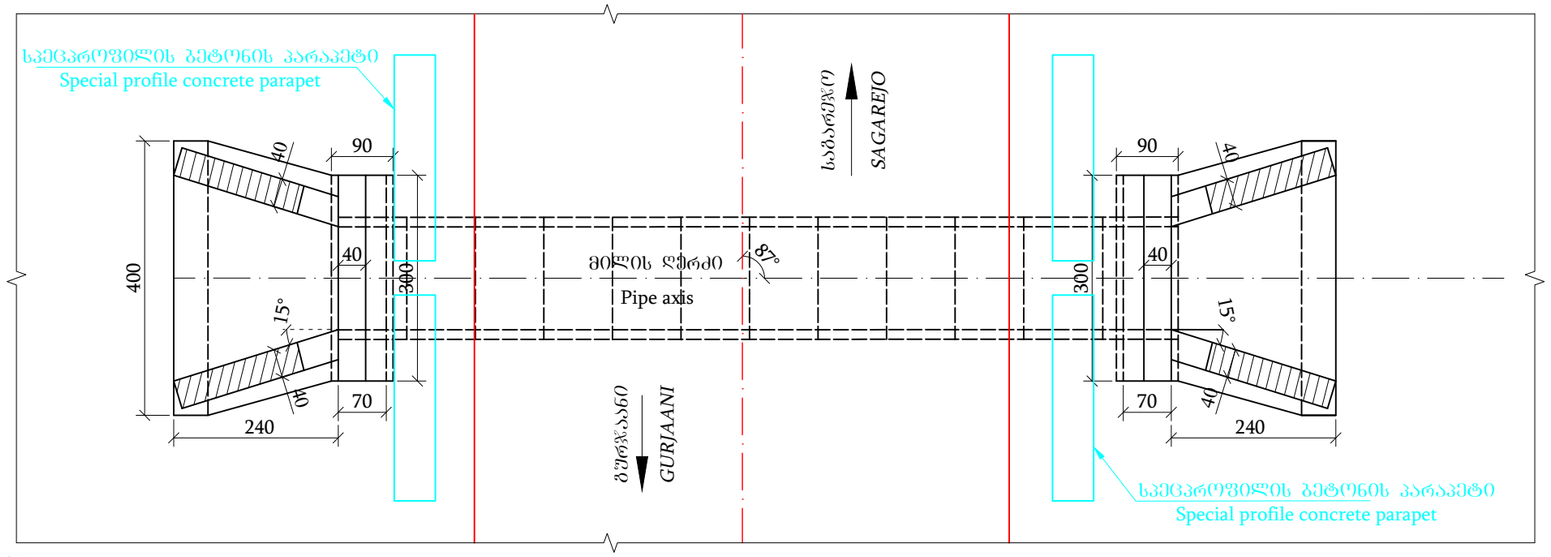

კვეთი 2-2
(ყრილი ნაჩვენები არ არის)
View 2-2
(Fill are not shown)

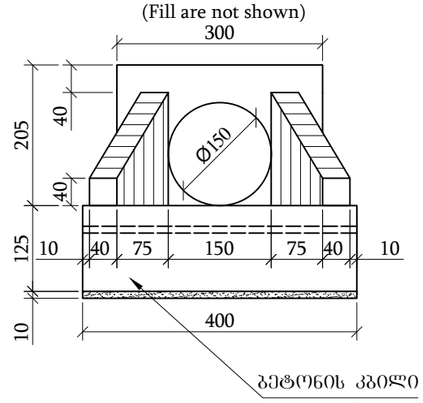

შენიშვნა:
Notes:
1. ნახაზზე ყველა ზომა მოცემულია სმ-ში, ხოლო ნიშნულები მ-ში
Dimensions on this drawing are given in cm, elevations in m;
2. მილის მოწყობის სამუშაოთა მოცულობები მოცემულია შესაბამის მუშა უწყისში
Volume of works for the pipe are given in corresponding working report;
3. მილი დაპროექტებულია ტიპიური ალბომით სერია 3.501.1-144
Pipe plan and sections are given in separate drawing, with album 3.50.1-144

ბეტონიება / Geology :
ხრეში კაჭარის ნანართებით(0.2-0.5მ), 20%-მდე თიხიანი ქვიშის შემავსებლით,გუნ.ტენიანი - φ=23°, C= 0.13 კგ/სმ², ρ=2.00 გ/სმ³, R₀=3.8 კგ/სმ².
Gravel with rubble(0.2-0.5m) inclusions, and up 20% clay sand fill, naturally moist - φ=23 °, C= 0.13 kgF/sm². ρ=2.00 g/sm³, R₀=3.8 kgF/sm²..

მუნ/MDF	დამკვეთი: საქართველოს მუნიციპალური განვითარების ფონდი	პროექტის დასახელება: მუშაკაანისა და საბარეჯოს მუნიციპალიტეტებში, ველისციხიდან სოფ. კაკაბეთამდე (ცენტრალურ მაგისტრალამდე სოფ. ჭერემის გაშლით) გზის რეაბილიტაციისა და ფდ. ჭერემის ხევზე ორი ახალი სახიდე გადასასვლელის მშენებლობის დეტალური საპროექტო-სახარჯთაღრიცხვო დოკუმენტაციის შედგენის მომსახურება №GOG/ET/C/045	შემსრულებელი: EXECUTOR: შპს „აბსოლუტ სერვისი" სკ 205256523 "ABSOLUTE SERVICE" LTD: ID 205256523 ქ. თბილისი, ხერგიანის ქ. №40 Tbilisi, Khergiani Street #40 ტელ/Tel: +995 322 544882 Info@absoluteservice.ge; Infoabsoluteservice@gmail.com		ნახაზის დასახელება:	რკ/ბ Ø1.50 მ მილის მოწყობა პკ 76+99			
	THE CLIENT: Municipal Development Fund of Georgia (MDF)	Project name: Consulting services for working out of detail project and cost estimate documentations for rehabilitation of road from Velistsikhe to the village Kakabeti (till central highway through the village Cheremiskhevi) and construction of two new bridge crossings over the Cheremi River gorge stream in Gurjaani and Sagarejo Municipalities №GOG/ET/C/045		DRAWING NAME:	Design R.c Ø1.50 m pipe on ch. 76+99			
				მასშტაბი: SCALE:	1:100	ფორმატი: FORMAT SIZE: A3	ნახაზი: DRAWING:	7-15

ბრძივი ჭრილი მილის ღერძის გასწვრივ პკ 77+58
Longitudinal section across the pipe axle ch 77+58

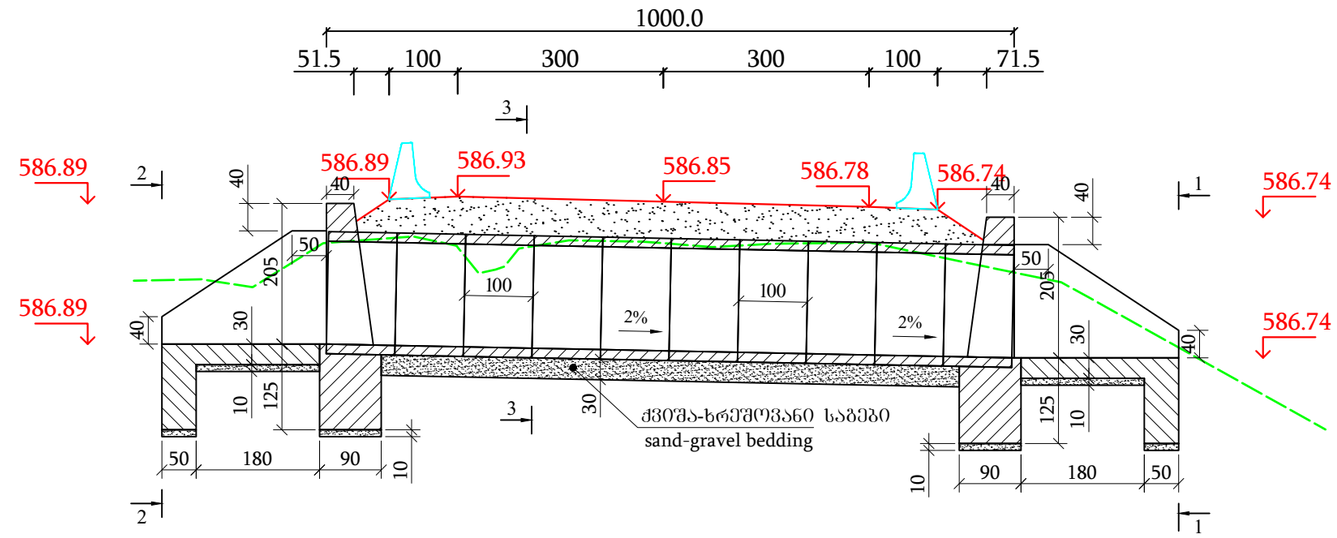

კვეთი 1-1
(ყრილი ნაჩვენები არ არის)
View 1-1
(Fill are not shown)

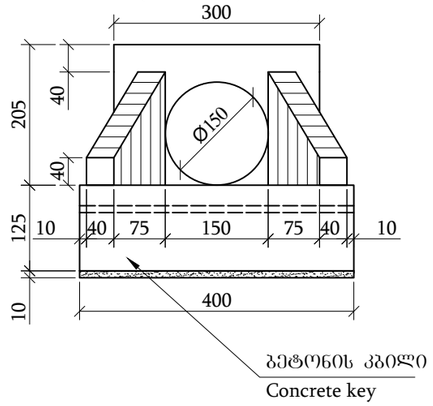

კვეთი 3-3
(ყრილი ნაჩვენები არ არის)
View 3-3
(Fill are not shown)

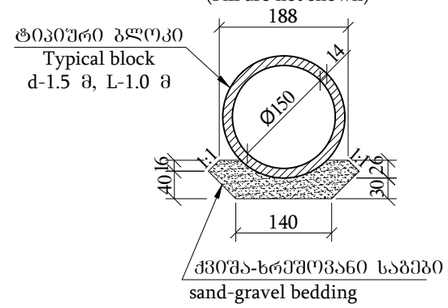

გ ე გ მ ა
(ყრილი ნაჩვენები არ არის)
P l a n
(Soil and fill are not shown)

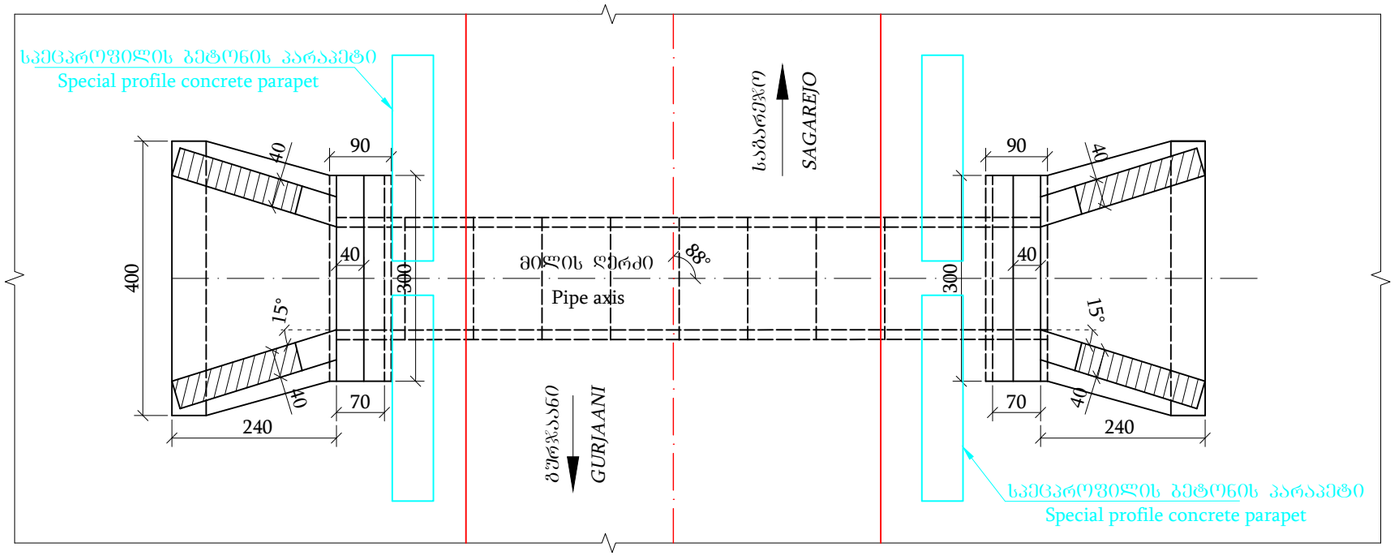

კვეთი 2-2
(ყრილი ნაჩვენები არ არის)
View 2-2
(Fill are not shown)

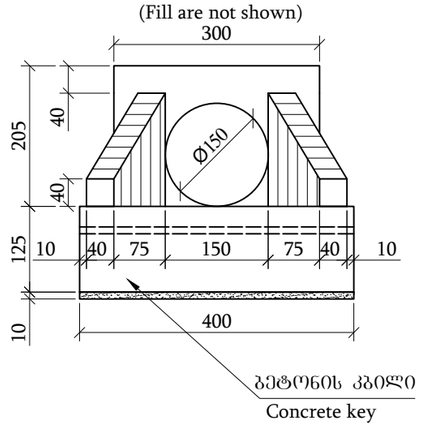

შენიშვნა:
Notes:

1. ნახაზზე ყველა ზომა მოცემულია სმ-ში, ხოლო ნიშნულები მ-ში
Dimensions on this drawing are given in cm, elevations in m;
2. მილის მოწყობის სამუშაოთა მოცულობები მოცემულია შესაბამის მუშა უწყისში
Volume of works for the pipe are given in corresponding working report;
3. მილი დაპროექტებულია ტიპიური ალბომით სერია 3.501.1-144
Pipe plan and sections are given in separate drawing, with album 3.50.1-144

გეოლოგია / Geology :
ხრეში კაჭარის ნანართებით(0.2-0.5მ), 20%-მდე თიხიანი ქვიშის შემავსებლით,გუნ.ტენიანი - φ=23°, C= 0.13 კგ/სმ², ρ=2.00 გ/სმ³, R₀=3.8 კგ/სმ².
Gravel with rubble(0.2-0.5m) inclusions, and up 20% clay sand fill, naturally moist - φ=23 °, C= 0.13 kgF / sm². ρ=2.00 g/sm³, R₀=3.8 kgF / sm²..

მწმ/MDF	დამკვეთი: საქართველოს მუნიციპალური განვითარების ფონდი	პროექტის დასახელება: მაღრიბალობა და ამ. ჭერემის ხეზე ორი ახალი სახიდე გადასასვლელის მშენებლობის დეტალური საპროექტო-სახარჯთაღრიცხვის დოკუმენტაციის შედგენის მომსახურება №GOG/ET/C/045	შემსრულებელი: EXECUTOR: შპს „აბსოლუტ სერვისი" სს 205256523 "ABSOLUTE SERVICE" LTD: ID 205256523 ქ. თბილისი, ხერთვისის ქ. №40 Tbilisi, Khergiani Street #40 ტელ/Tel: +995 322 544882 Info@absoluteservice.ge; Infoabsoluteservice@gmail.com		ნახაზის დასახელება:	რკ/ბ ϕ1.50 მ მილის მოწყობა პკ 77+58
	THE CLIENT: Municipal Development Fund of Georgia (MDF)	Project name: Consulting services for working out of detail project and cost estimate documentations for rehabilitation of road from Velistsikhe to the village Kakabeti (till central highway through the village Cheremiskhevi) and construction of two new bridge crossings over the Cheremi River gorge stream in Gurjaani and Sagarejo Municipalities №GOG/ET/C/045			DRAWING NAME:	Design R.c Ø1.50 m pipe on ch. 77+58
				მასშტაბი: SCALE: 1:100	ფურცლის ზომა: FORMAT SIZE: A3	ნახაზი: DRAWING: 7-16

ბრძივი ჭრილი მილის ღერძის გასწვრივ პკ 83+40
Longitudinal section across the pipe axle ch 83+40

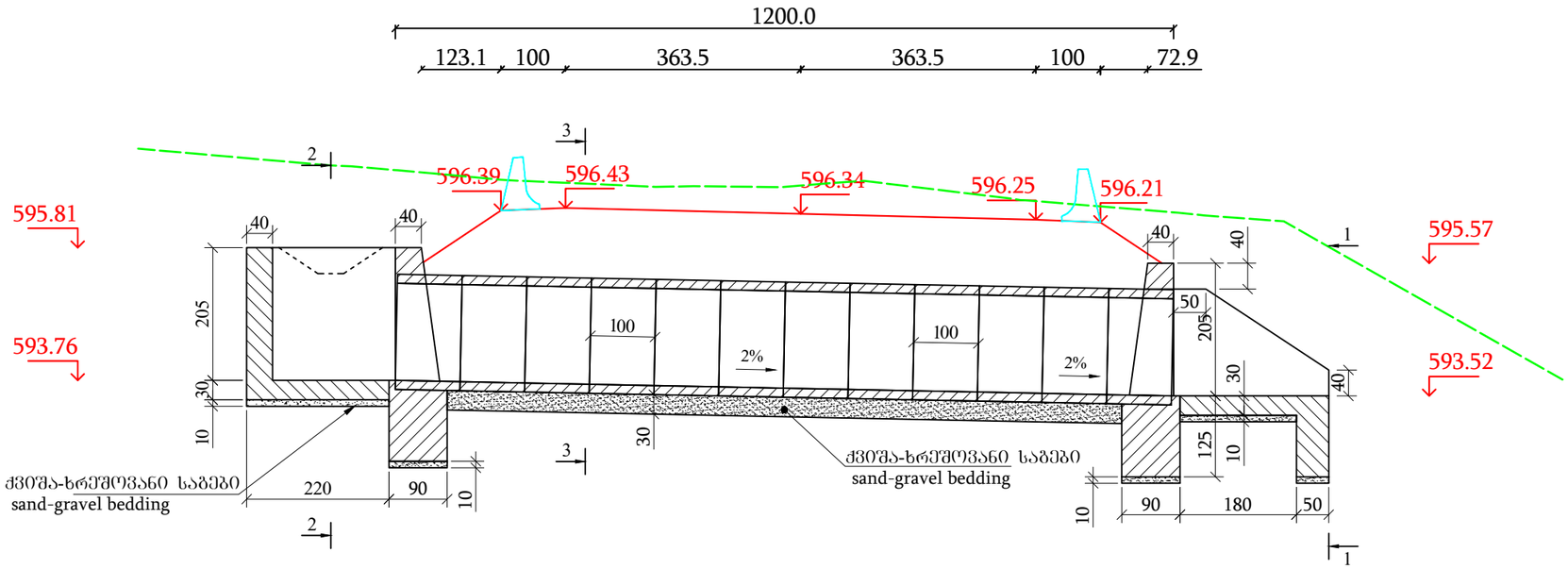

კვეთი 1-1
(ყრილი ნაჩვენები არ არის)
View 1-1
(Fill are not shown)

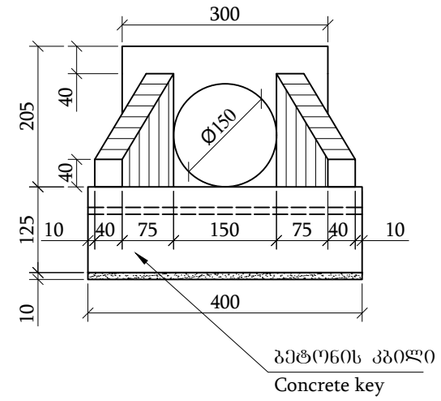

კვეთი 3-3
(ყრილი ნაჩვენები არ არის)
View 3-3
(Fill are not shown)

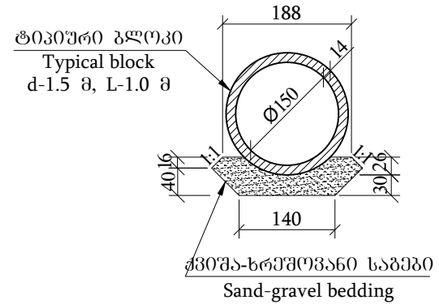

ბ ე ბ მ ა
(ყრილი ნაჩვენები არ არის)
Plan
(Soil and fill are not shown)

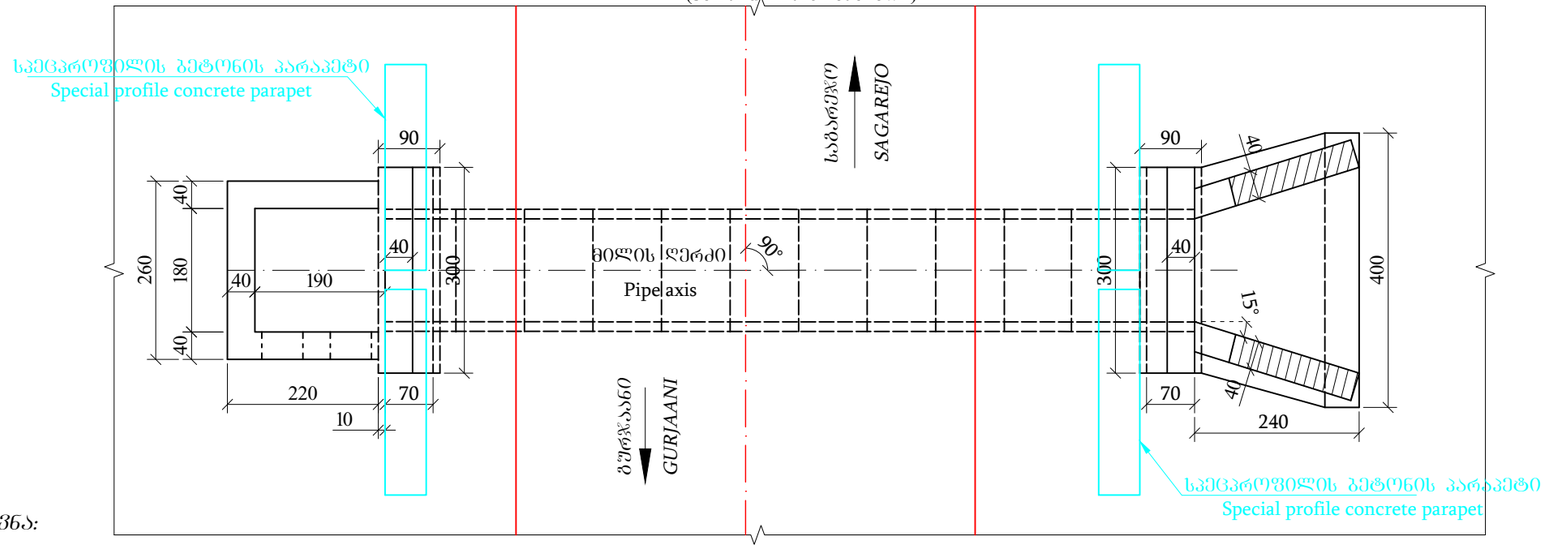

კვეთი 2-2
(ყრილი ნაჩვენები არ არის)
View 2-2
(Fill are not shown)

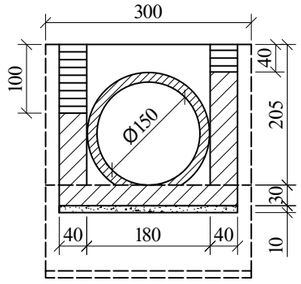

შენიშვნა:
Notes:
1. ნახაზზე ყველა ზომა მოცემულია სმ-ში, ხოლო ნიშნულები მ-ში
Dimensions on this drawing are given in cm, elevations in m;
2. მილის მოწყობის სამუშაოთა მოცულობები მოცემულია შესაბამის მუშა უწყისში
Volume of works for the pipe are given in corresponding working report;
3. მილი დაპროექტებულია ტიპიური ალბომით სერია 3.501.1-144
Pipe plan and sections are given in separate drawing, with album 3.50.1-144

გეოლოგია / Geology :
თიხა უხეშკლასტური,მოლურჯო ფერის, ღორღის ჩანართებით (გამოფიტული,გათიხებული არგილიტი ქვიშაქვებით) - φ=26°, C= 0.28 კგ/სმ², ρ=2.01 გ/სმ³, R_0=3.5 კგ/სმ²
Clay of low plasticity, bluish, with crushed rock inclusions (weathered, clayed argillite with sandstone) - φ=26 °, C= 0.28 kgF/sm², ρ=2.01 g/sm³, R_0=3.5 kgF/sm²..

MDF/მფფ
Municipal Development Fund of Georgia

დამკვეთი:
საქართველოს მუნიციპალური განვითარების ფონდი

THE CLIENT:
Municipal Development Fund of Georgia (MDF)

პროექტის დასახელება:
მურჯაანისა და საგარეჯოს მუნიციპალიტეტებში, ველისციხიდან სოფ. კაკაბეთამდე (ცენტრალურ მაგისტრალამდე სოფ. ჭერემის გავლით) გზის რეაბილიტაციისა და მდ. ჭერემის ხევზე ორი ახალი სახიდე გადასასვლელის მშენებლობის დეტალური საპროექტო-სახარჯთაღრიცხვო დოკუმენტაციის შედგენის მომსახურება №GOG/ET/C/045

Project name:
Consulting services for working out of detail project and cost estimate documentations for rehabilitation of road from Velistsikhe to the village Kakabeti (till central highway through the village Cheremiskhevi) and construction of two new bridge crossings over the Cheremi River gorge stream in Gurjaani and Sagarejo Municipalities №GOG/ET/C/045

შემსრულებელი:
EXECUTOR:
შპს „აბსოლუტს სერვისი“ ს/კ 205256523
"ABSOLUTE SERVICE" LTD: ID 205256523
ქ. თბილისი, ხერგიანის ქ. №40
Tbilisi, Khergiani Street #40
ტელ/Tel: +995 322 544882
Info@absoluteservice.ge;
Infoabsoluteservice@gmail.com

ნახაზის დასახელება:	რკ/ბ Ø1.50 მ მილის მოწყობა პკ 83+40			
DRAWING NAME:	Design R.c Ø1.50 m pipe on ch. 83+40			
მასშტაბი: SCALE:	1:100	ფორმატი FORMAT SIZE:	A3	ნახაზი: DRAWING: 7-17

გრძივი ჭრილი მილის ღერძის გასწვრივ პკ 85+28
Longitudinal section across the pipe axle ch 85+28

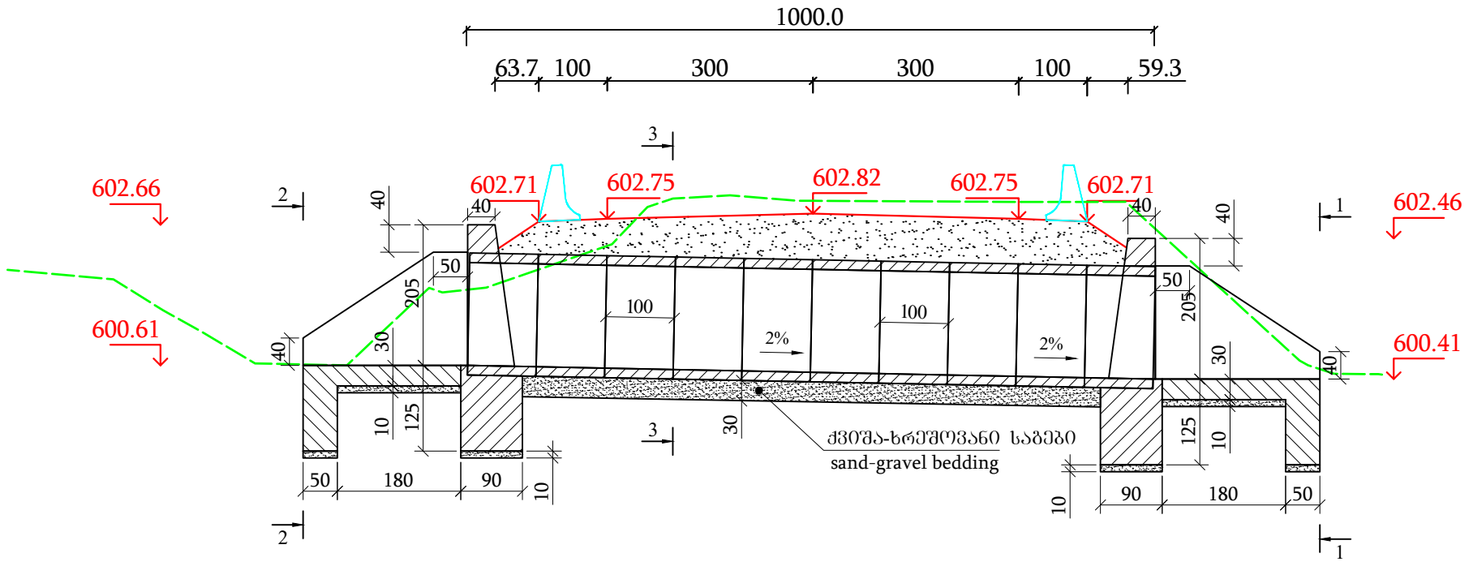

კვეთი 1-1
(ფრილი ნაჩვენები არ არის)
View 1-1
(Fill are not shown)

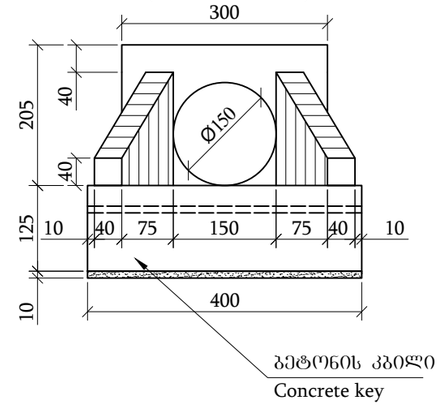

კვეთი 3-3
(ფრილი ნაჩვენები არ არის)
View 3-3
(Fill are not shown)

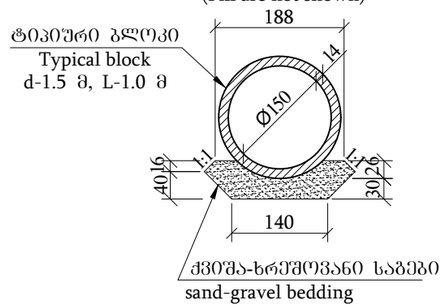

ბ ე ბ მ ა
(ფრილი ნაჩვენები არ არის)
Plan
(Soil and fill are not shown)

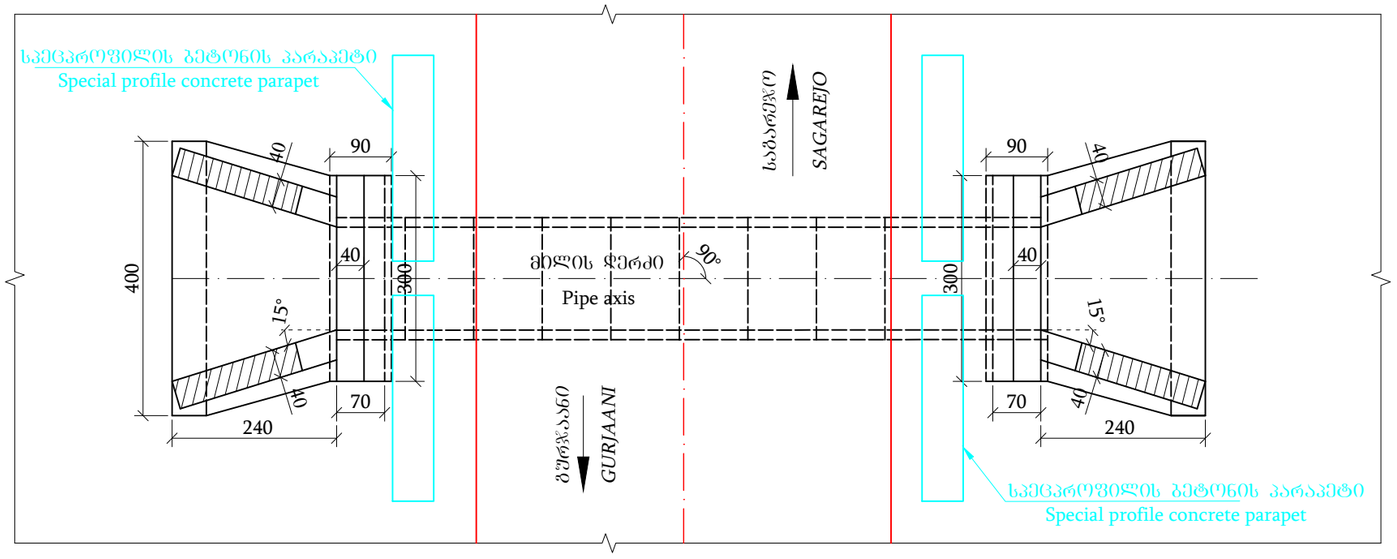

კვეთი 2-2
(ფრილი ნაჩვენები არ არის)
View 2-2
(Fill are not shown)

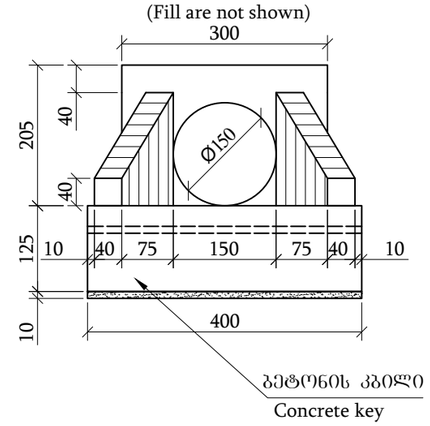

შენიშვნა:
Notes:
1. ნახაზზე ყველა ზომა მოცემულია სმ-ში, ხოლო ნიშნულები მ-ში
Dimensions on this drawing are given in cm, elevations in m;
2. მილის მოწყობის სამუშაოთა მოცულობები მოცემულია შესაბამის მუშა უწყისში
Volume of works for the pipe are given in corresponding working report;
3. მილი დაპროექტებულია ტიპიური ალბომით სერია 3.501.1-144
Pipe plan and sections are given in separate drawing, with album 3.50.1-144

გეოლოგია / Geology :
თიხა უხეშკლასტიერი,მოლეროვანი ფერის, ღორღის ჩანართებით (გამოფიტული,გათიხებული არგილიტი ქვიშაქვებით) - φ=26°, C= 0.28 კგ/სმ², ρ=2.01 გ/სმ³, R_0=3.5 კგ/სმ².
Clay of low plasticity, bluish, with crushed rock inclusions (weathered, clayed argillite with sandstone) - φ=26 °, C= 0.28 kgF/sm², ρ=2.01 g/sm³, R_0=3.5 kgF/sm²..

მმფ/MDF	დაგეგმვის: საქართველოს მუნიციპალური განვითარების ფონდი	პროექტის დასახელება: მუნიციპალიტეტებში, ველისციხიდან სოფ. კაკაბეთამდე (ცენტრალურ მაგისტრალამდე სოფ. ჭერემის გაშლით) გზის რეაბილიტაციისა და მდ. ჭერემის ხეობაზე ორი ახალი სახიდე გადასასვლელის შენებლობის დეტალური საპროექტო-სახარჯთაღრიცხვო დოკუმენტაციის შედგენის მომსახურება №GOG/ET/C/045	შესრულებელი: EXECUTOR: შპს „აბსოლუტს სერვისი“ ს/კ 205256523 "ABSOLUTE SERVICE" LTD: ID 205256523 ქ. თბილისი, ხერგიანის ქ. №40 Tbilisi, Khergiani Street #40 ტელ/Tel: +995 322 544882 Info@absoluteservice.ge; Infoabsoluteservice@gmail.com	ნახაზის დასახელება:	რკ/ბ ⌀1.50 მ მილის მოწყობა პკ 85+28
	THE CLIENT: Municipal Development Fund of Georgia (MDF)	Project name: Consulting services for working out of detail project and cost estimate documentations for rehabilitation of road from Velistsikhe to the village Kakabeti (till central highway through the village Cheremiskhevi) and construction of two new bridge crossings over the Cheremi River gorge stream in Gurjaani and Sagarejo Municipalities №GOG/ET/C/045		DRAWING NAME:	Design R.c Ø1.50 m pipe on ch. 85+28
				მასშტაბი: SCALE: 1:100	ფურცლის ზომა: FORMAT SIZE: A3	ნახაზი: DRAWING: 7-18

გრძივი ჭრილი მილის ღერძის გასწვრივ პკ 87+52
Longitudinal section across the pipe axle ch 87+52

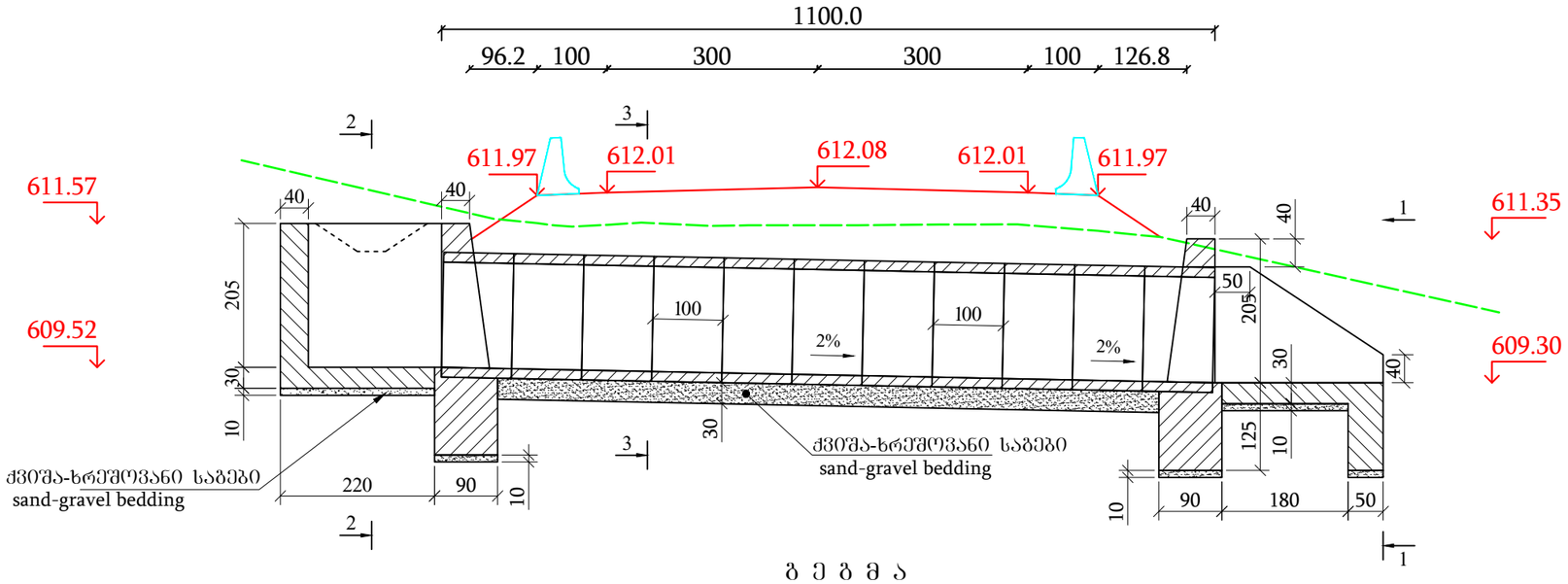

კვეთი 1-1
(ჭრილი ნაჩვენები არ არის)
View 1-1
(Fill are not shown)

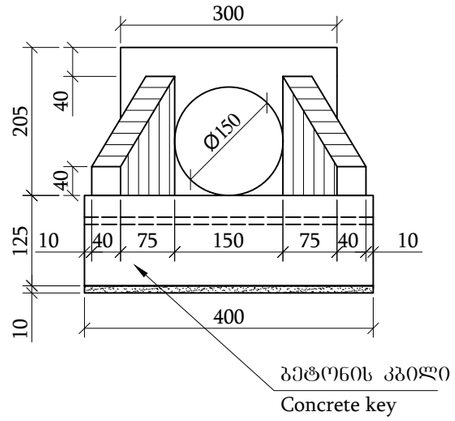

ბ ე ბ მ ა
(ჭრილი ნაჩვენები არ არის)
P l a n
(Soil and fill are not shown)

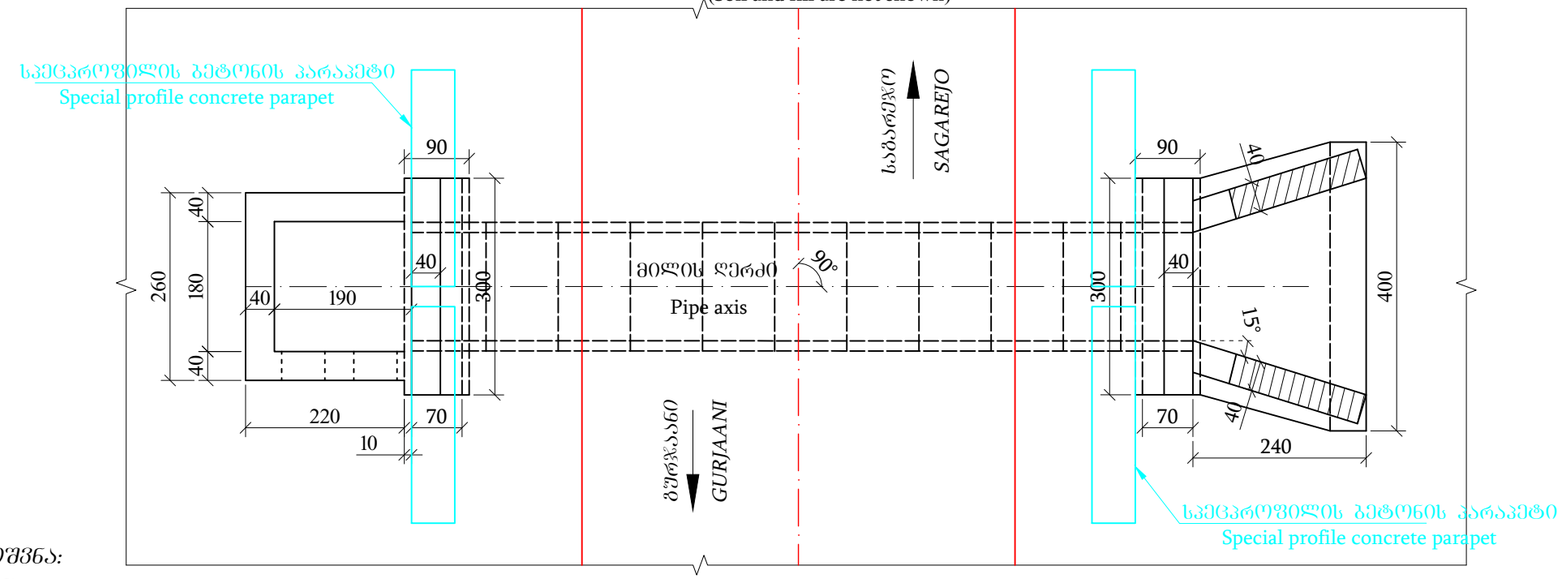
სპეცპროფილის ბეტონის პარაპეტი
Special profile concrete parapet
საბარეჯო
SAGAREJO
მილის ღერძი
Pipe axis
90°
15°
ბურჯაანი
GURJAANI
240
400
190
220
70
10
260
180
300
300
90
90
40
40
40

გრძივი ჭრილი მილის ღერძის გასწვრივ პკ 90+62
Longitudinal section across the pipe axle ch 90+62

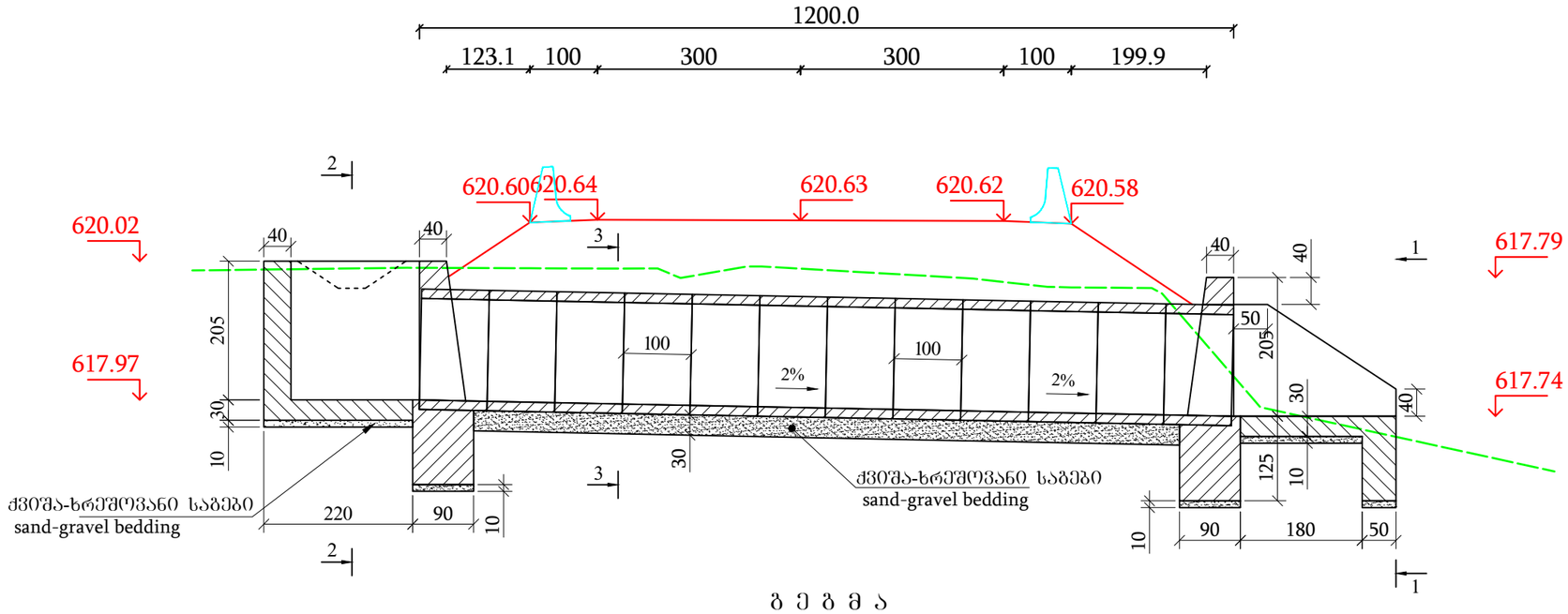

კვეთი 1-1
(ფრილი ნაჩვენები არ არის)
View 1-1
(Fill are not shown)

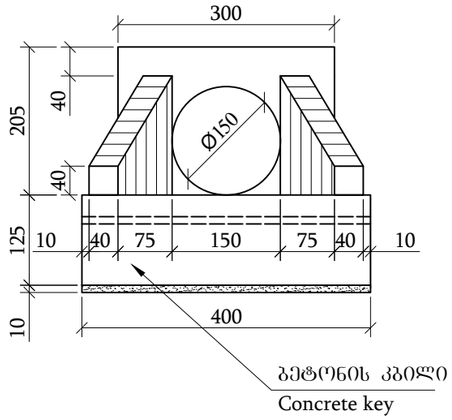

კვეთი 3-3
(ფრილი ნაჩვენები არ არის)
View 3-3
(Fill are not shown)

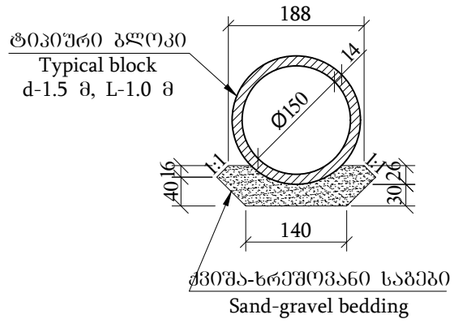

გ ე გ მ ა
(ფრილი ნაჩვენები არ არის)
Plan
(Soil and fill are not shown)

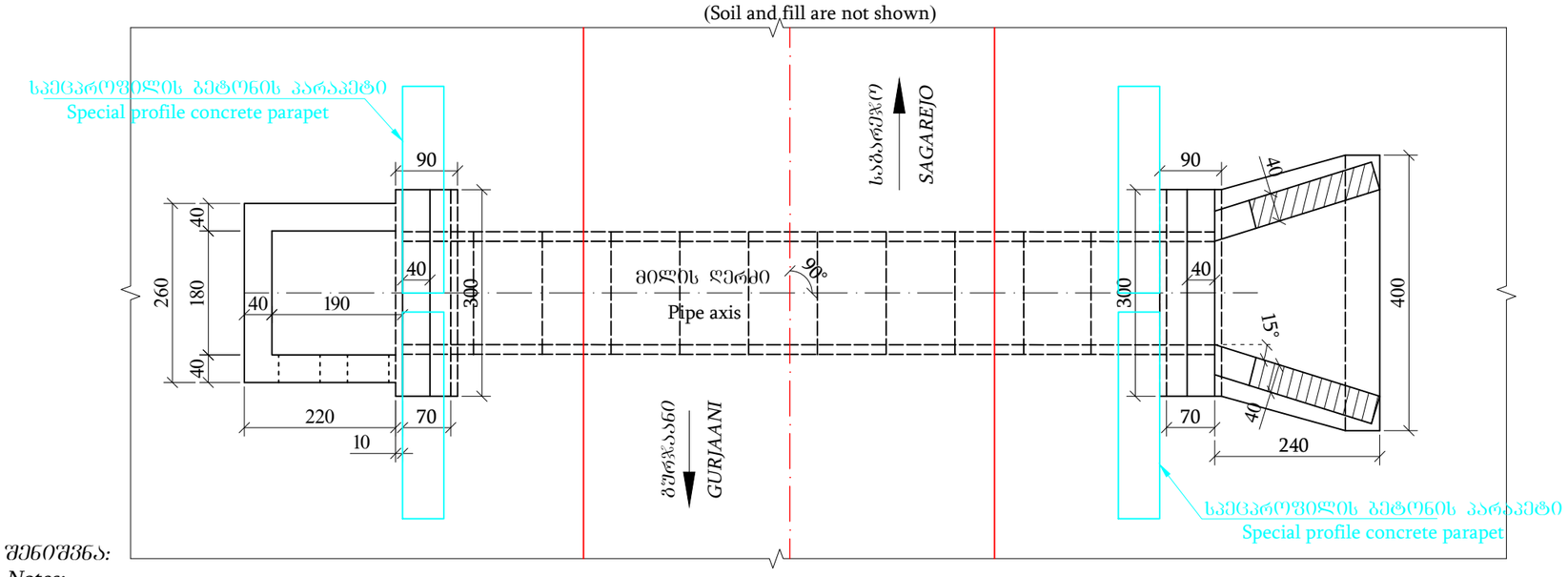

კვეთი 2-2
(ფრილი ნაჩვენები არ არის)
View 2-2
(Fill are not shown)

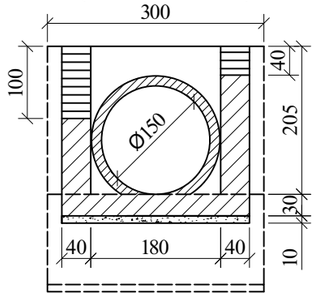

შენიშვნა:
Notes:
1. ნახაზზე ყველა ზომა მოცემულია სმ-ში, ხოლო ნიშნულები მ-ში
Dimensions on this drawing are given in cm, elevations in m;
2. მილის მოწყობის სამუშაოთა მოცულობები მოცემულია შესაბამის მუშა უწყისში
Volume of works for the pipe are given in corresponding working report;
3. მილი დაპროექტებულია ტიპიური ალბომით სერია 3.501.1-144
Pipe plan and sections are given in separate drawing, with album 3.50.1-144

გეოლოგია / Geology :
თიხა ნახევრად მაბალრი,მოყავისფრო,ღორღის ნანარევებით 10-15% - φ=22°, C= 0.15 კგ/სმ², ρ=1.91 გ/სმ³, R_0=3.0 კგ/სმ².
Clay semihard, brownish, with inclusions of crushed rock 10-15%- φ=22 °, C= 0.15 kgF/sm², ρ=1.91 g/sm³, R_0=3.0 kgF/sm²..

მგფ/MDF	დამკვეთი: საქართველოს მუნიციპალური განვითარების ფონდი	პროექტის დასახელება: გურჯაანისა და საბარეჯოს მუნიციპალიტეტებში, ველისციხიდან სოფ. კაკაბეთამდე (ცენტრალურ მაგისტრალამდე სოფ. ჭერემის გამლეთი) გზის რეაბილიტაციისა და ძმ. ჭერემის ხევზე ორი ახალი სახიდე გადასასვლელის მშენებლობის დეტალური საპროექტო-სახარჯთაღრიცხვო დოკუმენტაციის შედგენის მომსახურება №GOG/ET/C/045	შემსრულებელი: EXECUTOR: შპს „აბსოლუტს სერვისი" სს 205256523 "ABSOLUTE SERVICE" LTD: ID 205256523 ქ. თბილისი, ხერთვისის ქ. №40 Tbilisi, Khergiani Street #40 ტელ/Tel: +995 322 544882 Info@absoluteservice.ge; Infoabsoluteservice@gmail.com		ნახაზის დასახელება:	რკ/ბ ϕ1.50 მ მილის მოწყობა პკ 90+62			
	THE CLIENT: Municipal Development Fund of Georgia (MDF)	Project name: Consulting services for working out of detail project and cost estimate documentations for rehabilitation of road from Velistsikhe to the village Kakabeti (till central highway through the village Cheremiskhevi) and construction of two new bridge crossings over the Cheremi River gorge stream in Gurjaani and Sagarejo Municipalities №GOG/ET/C/045			DRAWING NAME:	Design R.c Ø1.50 m pipe on ch. 90+62			
					მასშტაბი: SCALE:	1:100	ფურცლის ზომა: FORMAT SIZE: A3	ნახაზი: DRAWING: 7-20

გრძივი ჭრილი მილის ღერძის გასწვრივ პკ 91+27
Longitudinal section across the pipe axle ch 91+27

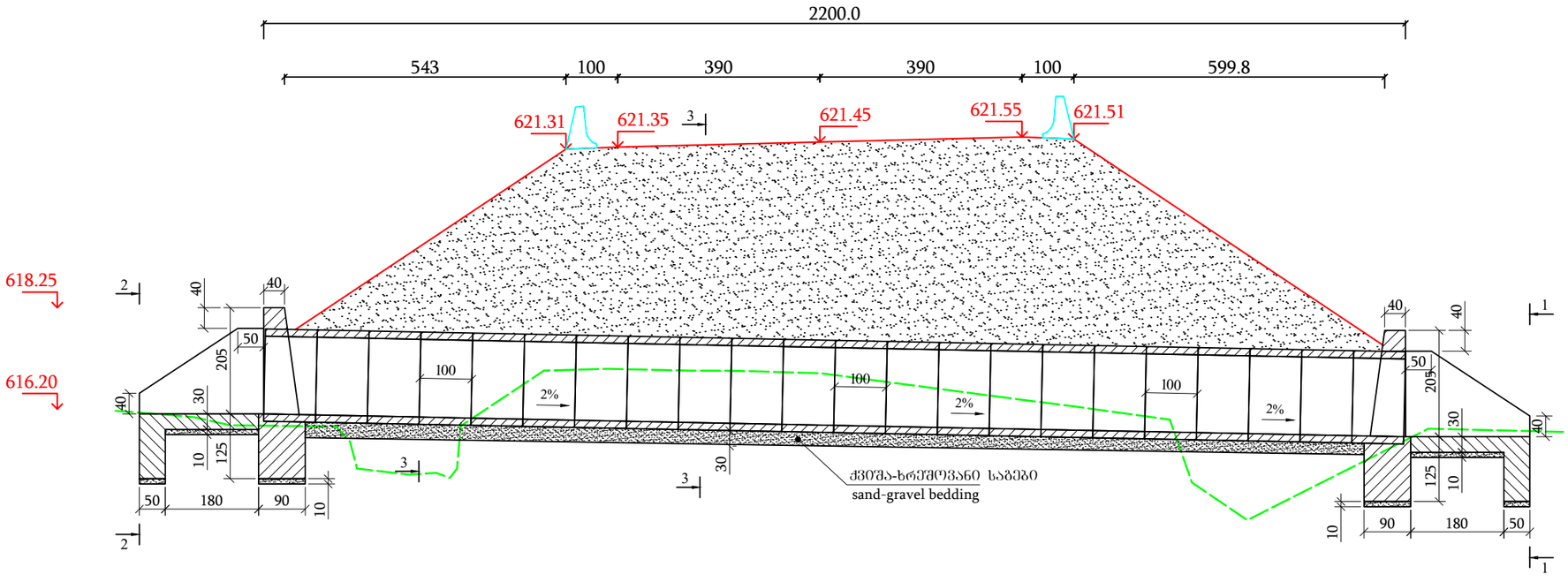

კვეთი 1-1
(ჭრილი ნაჩვენები არ არის)
View 1-1
(Fill are not shown)

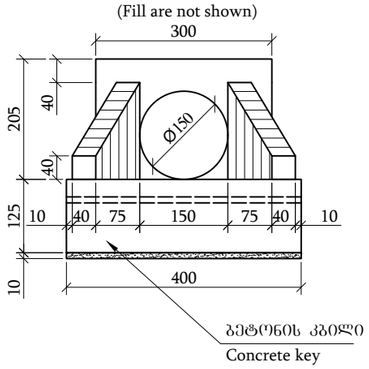

კვეთი 3-3
(ჭრილი ნაჩვენები არ არის)
View 3-3
(Fill are not shown)

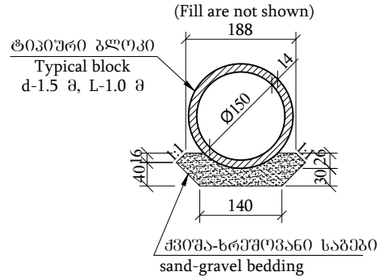

გ ე გ მ ა
(ჭრილი ნაჩვენები არ არის)
Plan
(Soil and fill are not shown)

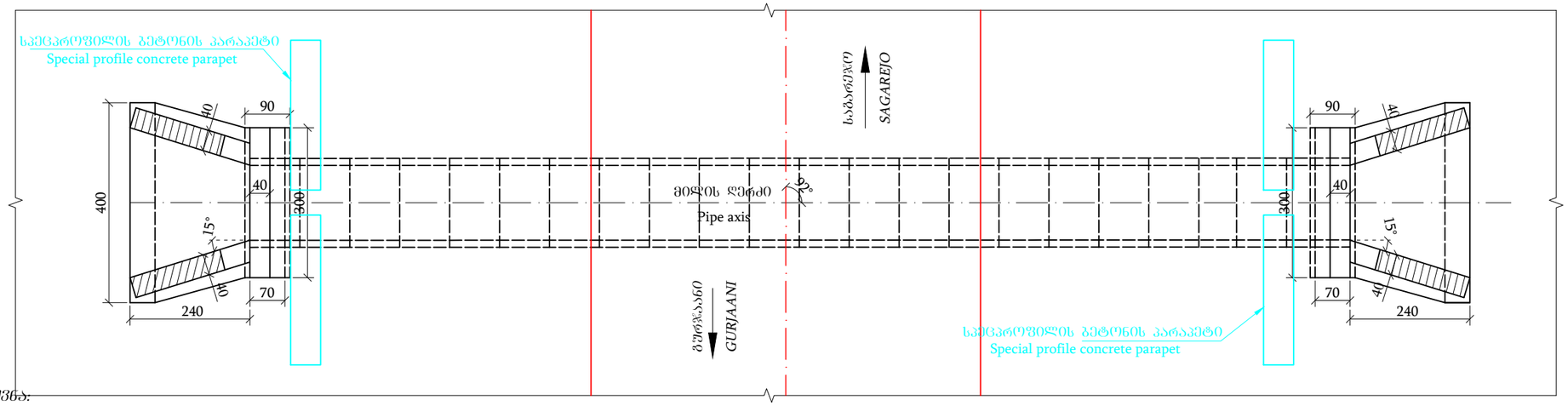

კვეთი 2-2
(ჭრილი ნაჩვენები არ არის)
View 2-2
(Fill are not shown)

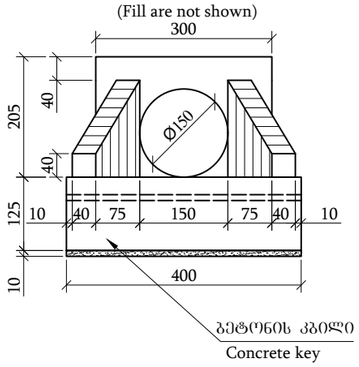

შენიშვნა:
Notes:
1. ნახაზზე ყველა ზომა მოცემულია სმ-ში, ხოლო ნიშნულები მ-ში
Dimensions on this drawing are given in cm, elevations in m;
2. მილის მოწყობის სამუშაოთა მოცულობები მოცემულია შესაბამის მუშა უწყისში
Volume of works for the pipe are given in corresponding working report;
3. მილი დაპროექტებულია ტიპიური ალბომით სერია 3.501.1-144
Pipe plan and sections are given in separate drawing, with album 3.50.1-144

გეოლოგია / Geology :
თიხა ნახევრად მაბარი,მოყავისფრო,ღეროვლის ჩანართებით 10-15% - φ=22°, C= 0.15 კგ/სმ², ρ=1.91 გ/სმ³, R₀=3.0 კგ/სმ².
Clay semihard, brownish, with inclusions of crushed rock 10-15%- φ=22 °, C= 0.15 kgF/sm². ρ=1.91 g/sm³, R₀=3.0 kgF/sm²..

მუნ/MDF	დამკვეთი: საქართველოს მუნიციპალური განვითარების ფონდი	არეულობის დასახელება: მუროსანისა და ხაბარეჯოს მუნიციპალიტეტებში, ჭელისციხიდან სოფ. კაკაბეთამდე (ცენტრალურ მაგისტრალამდე სოფ. ჭერემის გაერთიანებ) გზის რეაბილიტაციისა და ორ ახალი სახიდე გადასასვლელის მშენებლობის დეტალური საპროექტო-სახარჯთაღრიცხვო დოკუმენტაციის შედგენის მომსახურება №GOG/ET/C/045	შემსრულებელი: EXECUTOR: შპს „აბსოლუტ სერვისი“ ს/კ 205256523 "ABSOLUTE SERVICE" LTD: ID 205256523 ქ. თბილისი, ხერთვისის ქ. №40 Tbilisi, Khergiani Street #40 ტელ/Tel: +995 322 544882 Info@absoluteservice.ge; Infoabsoluteservice@gmail.com		ნახაზის დასახელება:	რკ/ბ ⌀1.50 მ მილის მოწყობა პკ 90+62			
	THE CLIENT: Municipal Development Fund of Georgia (MDF)	Project name: Consulting services for working out of detail project and cost estimate documentations for rehabilitation of road from Velistsikhe to the village Kakabeti (till central highway through the village Cheremiskhevi) and construction of two new bridge crossings over the Cheremi River gorge stream in Gurjaani and Sagarejo Municipalities №GOG/ET/C/045		DRAWING NAME:	Design R.c Ø1.50 m pipe on ch. 90+62			
				მასშტაბი: SCALE:	1:100	ფურცლის ზომა: FORMAT SIZE:	A3	ნახაზი: DRAWING: 7-21

გრძივი ჭრილი მილის ღერძის გასწვრივ პკ 94+25
Longitudinal section across the pipe axle ch 94+25

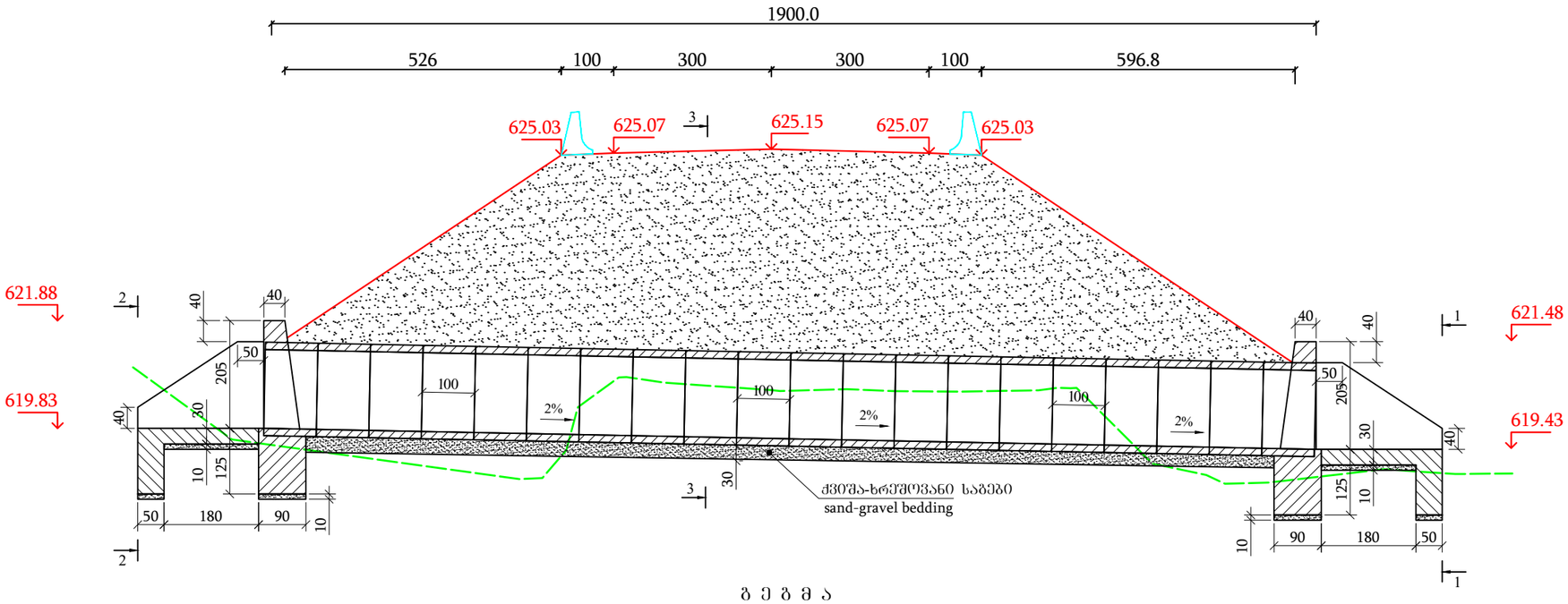

კვეთი 1-1
(ყრილი ნაჩვენები არ არის)
View 1-1
(Fill are not shown)

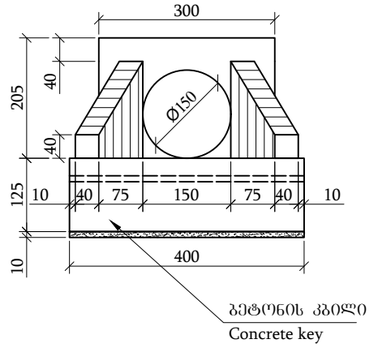

კვეთი 3-3
(ყრილი ნაჩვენები არ არის)
View 3-3
(Fill are not shown)

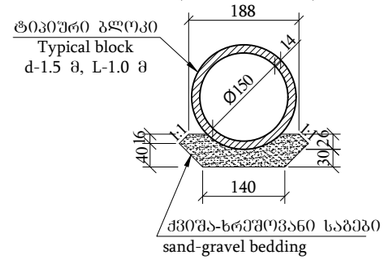

ბ ე ბ მ ა
(ყრილი ნაჩვენები არ არის)
P l a n
(Soil and fill are not shown)

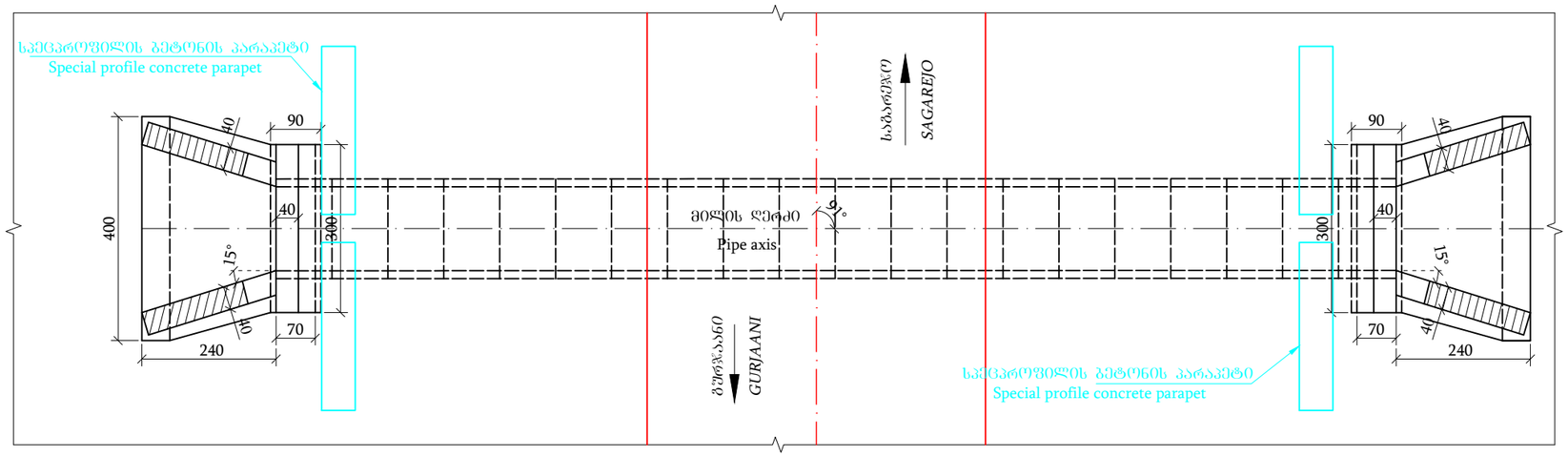

კვეთი 2-2
(ყრილი ნაჩვენები არ არის)
View 2-2
(Fill are not shown)

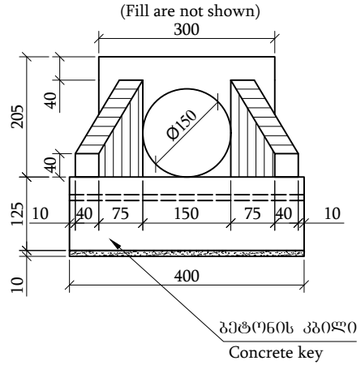

შენიშვნა:
Notes:
1. ნახაზზე ყველა ზომა მოცემულია სმ-ში, ხოლო ნიშნულები მ-ში
Dimensions on this drawing are given in cm, elevations in m;
2. მილის მოწყობის სამუშაოთა მოცულობები მოცემულია შესაბამის მუშა უწყისში
Volume of works for the pipe are given in corresponding working report;
3. მილი დაპროექტებულია ტიპიური ალბომით სერია 3.501.1-144
Pipe plan and sections are given in separate drawing, with album 3.50.1-144

გეოლოგია / Geology :
თიხა ნახევრად მაბალი,მოყავისფრო,ღორღის ჩანართებით 10-15% - φ=22°, C= 0.15 კგძ/სმ², ρ=1.91 გ/სმ³, R₀=3.0 კგძ/სმ².
Clay semihard, brownish, with inclusions of crushed rock 10-15%- φ=22 °, C= 0.15 kgF/sm², ρ=1.91 g/sm³, R₀=3.0 kgF/sm²..

მგმ/MDF	დამკვეთი: საქართველოს მუნიციპალური განვითარების ფონდი	პროექტის დასახელება: მურჯაანისა და საბარეჯოს მუნიციპალიტეტებში, ველისციხიდან სოფ. კაკაბეთამდე (ცენტრალურ მაბისტრალამდე სოფ. ჭერემის გავლით) გზის რეაბილიტაციისა და მდ. ჭერემის ხევზე ორი ახალი სახიდე გადასასვლელების მშენებლობის დეტალური საპროექტო-სახარჯთაღრიცხვო დოკუმენტაციის შედგენის მომსახურება №GOG/ET/C/045	მშენებელი: EXECUTOR: შპს „აბსოლუტურ სერვისი“ სკ 205256523 "ABSOLUTE SERVICE" LTD: ID 205256523 ქ. თბილისი, ხერგიანის ქ. №40 Tbilisi, Khergiani Street #40 ტელ/Tel: +995 322 544882 Info@absoluteservice.ge; Infoabsoluteservice@gmail.com		ნახაზის დასახელება:	რკ/ბ Φ1.50 მ მილის მოწყობა პკ 94+25			
	THE CLIENT: Municipal Development Fund of Georgia (MDF)	Project name: Consulting services for working out of detail project and cost estimate documentations for rehabilitation of road from Velistsikhe to the village Kakabeti (till central highway through the village Cheremiskhevi) and construction of two new bridge crossings over the Cheremi River gorge stream in Gurjaani and Sagarejo Municipalities №GOG/ET/C/045			DRAWING NAME:	Design R.c Ø1.50 m pipe on ch. 94+25			
					მასშტაბი: SCALE:	1:100	ფორმატი: FORMAT SIZE: A3	ნახაზი: DRAWING: 7-22

ბრძივი ჭრილი მილის ღერძის გასწვრივ პკ 97+27
Longitudinal section across the pipe axle ch 97+27

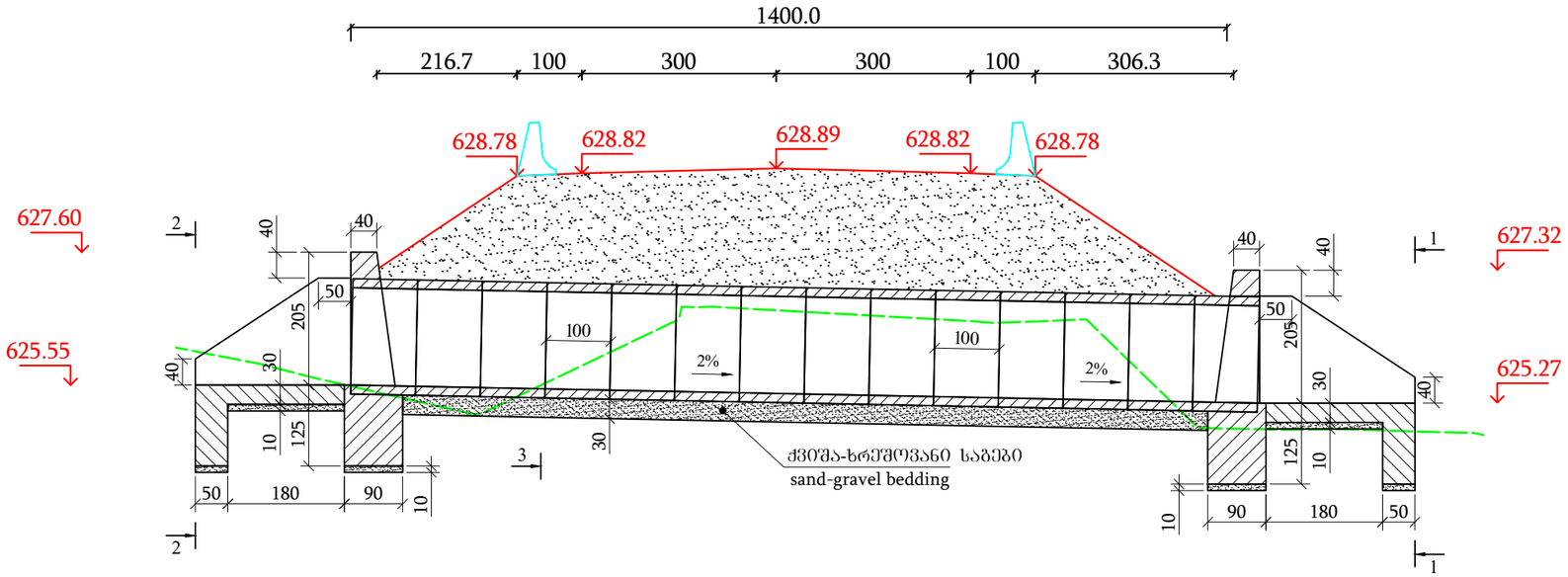

კვეთი 1-1
(ყრილი ნაჩვენები არ არის)
View 1-1
(Fill are not shown)

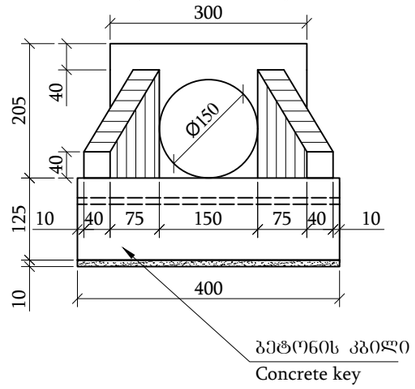

კვეთი 3-3
(ყრილი ნაჩვენები არ არის)
View 3-3
(Fill are not shown)

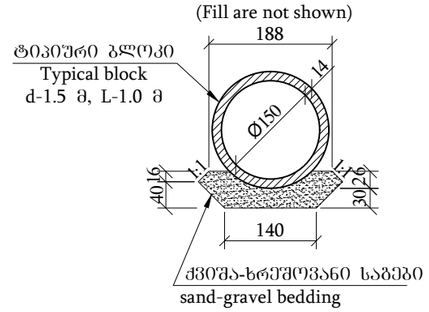

ბ ე ბ მ ა
(ყრილი ნაჩვენები არ არის)
P l a n
(Soil and fill are not shown)

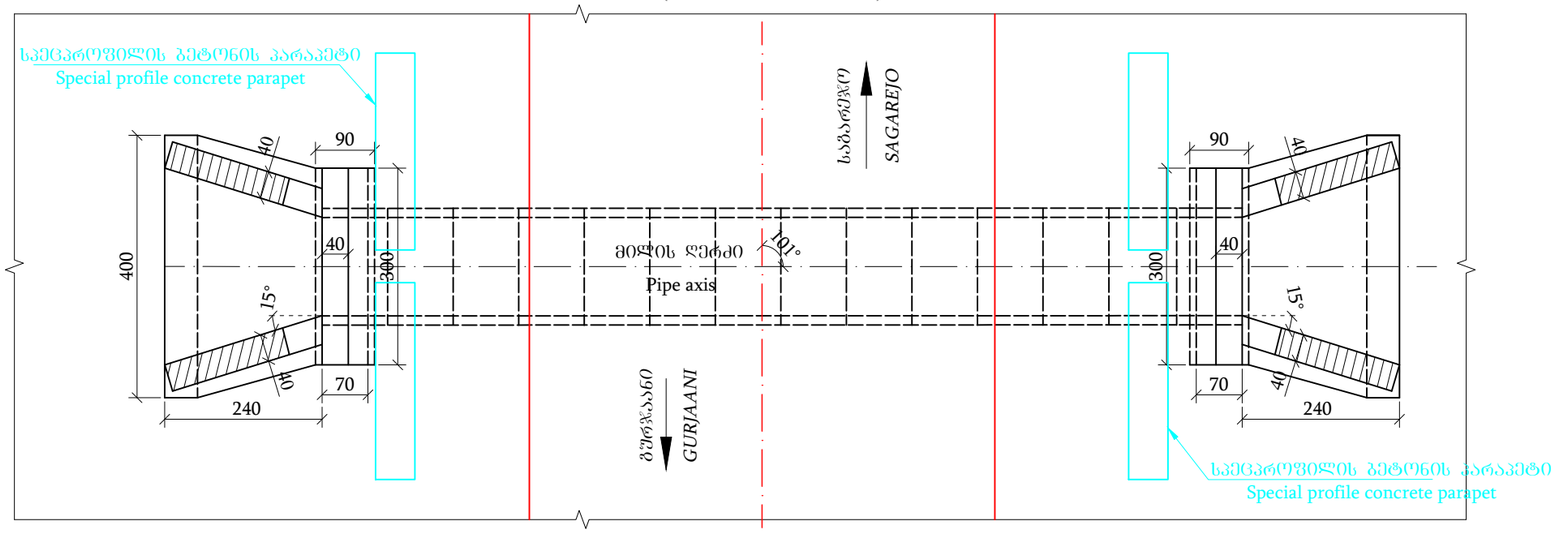

კვეთი 2-2
(ყრილი ნაჩვენები არ არის)
View 2-2
(Fill are not shown)

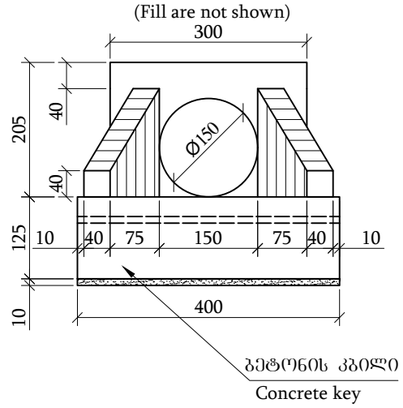

შენიშვნა:
Notes:

1. ნახაზზე ყველა ზომა მოცემულია სმ-ში, ხოლო ნიშნულები მ-ში
Dimensions on this drawing are given in cm, elevations in m;
2. მილის მოწყობის სამუშაოთა მოცულობები მოცემულია შესაბამის მუშა უწყისში
Volume of works for the pipe are given in corresponding working report;
3. მილი დაპროექტებულია ტიპიური ალბომით სერია 3.501.1-144
Pipe plan and sections are given in separate drawing, with album 3.50.1-144

გეოლოგია / Geology :
თიხა ნახევრად მაგარი,მოყავისფრო,ღორღის ჩანართებით 10-15% - φ=22°, C= 0.15 კგძ/სმ², ρ=1.91 გ/სმ³, R_0=3.0 კგძ/სმ².
Clay semihard, brownish, with inclusions of crushed rock 10-15%- φ=22 °, C= 0.15 kgF / sm². ρ=1.91 g/sm³, R_0=3.0 kgF / sm²..

მგფ/MDF	დამკვეთი: საქართველოს მუნიციპალური განვითარების ფონდი	პროექტის დასახელება: გურჯაანისა და საგარეჯოს მუნიციპალიტეტებში, ველისციხიდან სოფ. კაკაბეთამდე (ცენტრალურ მაგისტრალამდე სოფ. ჭერემის გავლით)) გზის რეაბილიტაციისა და მდ. ჭერემის ხევზე ორი ახალი სახიდე გადასასვლელის მშენებლობის დეტალური საპროექტო-სახარჯთაღრიცხვო დოკუმენტაციის შედგენის მომსახურება №GOG/ET/C/045	შესრულებელი: EXECUTOR: შპს „აბსოლუტ სერვისი" ს/კ 205256523 "ABSOLUTE SERVICE" LTD: ID 205256523 ქ. თბილისი, ხერგიანის ქ. №40 Tbilisi, Khergiani Street #40 ტელ/Tel: +995 322 544882 Info@absoluteservice.ge; Infoabsoluteservice@gmail.com		ნახაზის დასახელება:	რკ/ბ ϕ1.50 მ მილის მოწყობა პკ 97+27			
	THE CLIENT: Municipal Development Fund of Georgia (MDF)	Project name: Consulting services for working out of detail project and cost estimate documentations for rehabilitation of road from Velistsikhe to the village Kakabeti (till central highway through the village Cheremiskhevi) and construction of two new bridge crossings over the Cheremi River gorge stream in Gurjaani and Sagarejo Municipalities №GOG/ET/C/045		DRAWING NAME:	Design R.c Ø1.50 m pipe on ch. 97+27			
				მასშტაბი: SCALE:	1:100	ფურცლის ზომა: FORMAT SIZE:	A3	ნახაზი: DRAWING: 7-23

გრძივი ჭრილი მილის ღერძის გასწვრივ პკ 99+00
Longitudinal section across the pipe axle ch 99+00

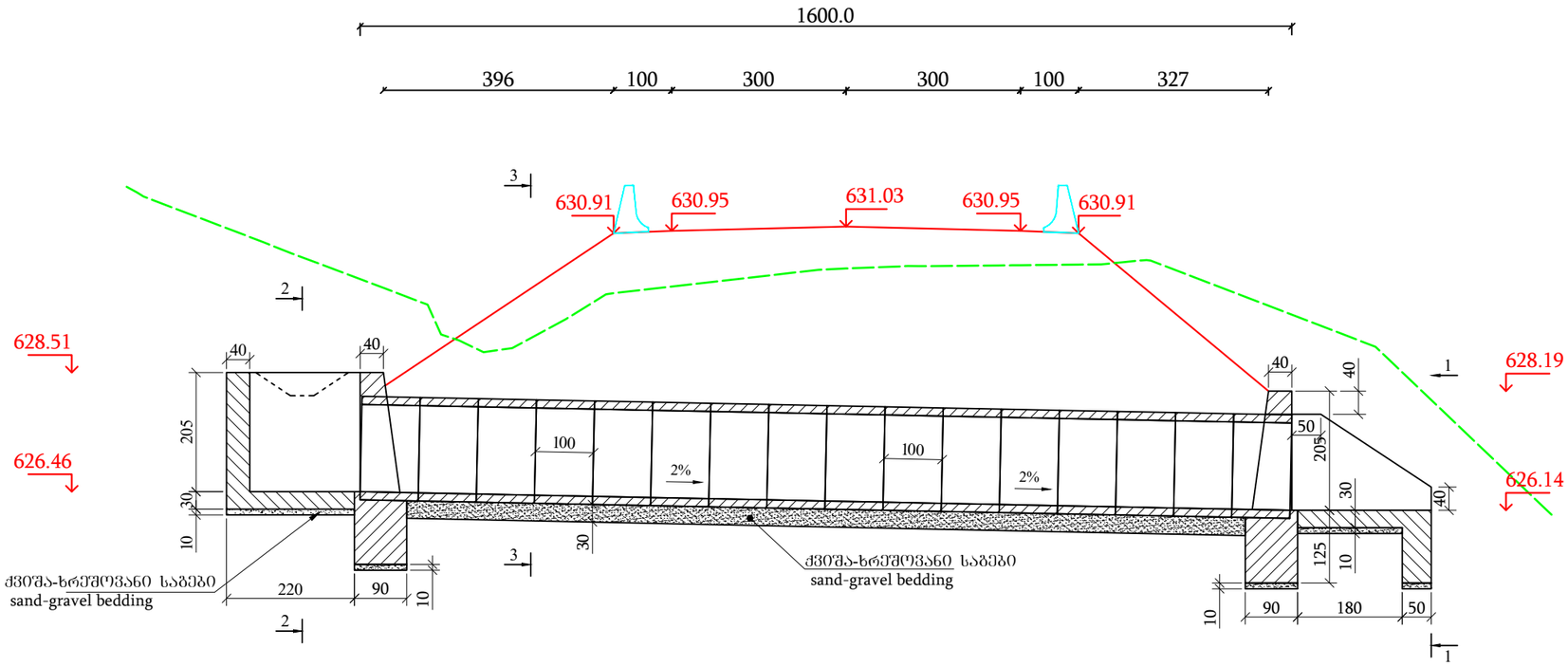

კვეთი 1-1
(ჭრილი ნაჩვენები არ არის)
View 1-1
(Fill are not shown)

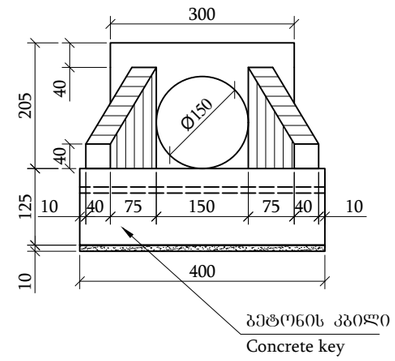

კვეთი 3-3
(ჭრილი ნაჩვენები არ არის)
View 3-3
(Fill are not shown)

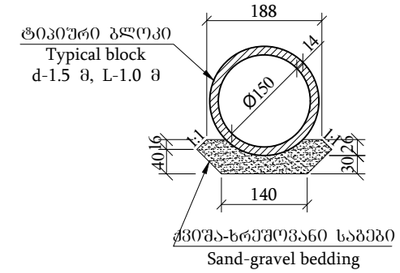

ზ ე გ მ ა
(ჭრილი ნაჩვენები არ არის)
Plan
(Soil and fill are not shown)

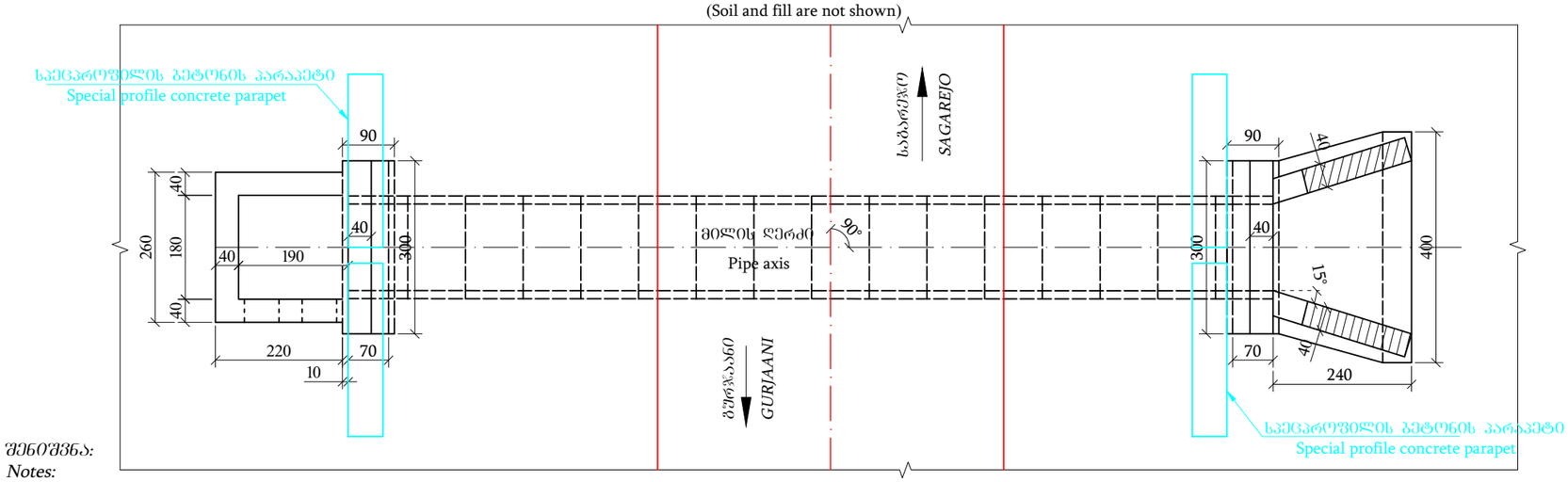

კვეთი 2-2
(ჭრილი ნაჩვენები არ არის)
View 2-2
(Fill are not shown)

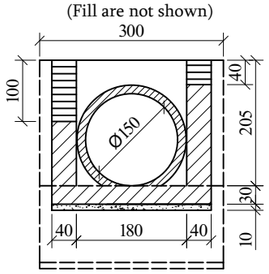

შენიშვნა:
Notes:
1. ნახაზზე ყველა ზომა მოცემულია სმ-ში, ხოლო ნიშნულები მ-ში
Dimensions on this drawing are given in cm, elevations in m;
2. მილის მოწყობის სამუშაოთა მოცულობები მოცემულია შესაბამის მუშა უწყისში
Volume of works for the pipe are given in corresponding working report;
3. მილი დაპროექტებულია ტიპიური ალბომით სერია 3.501.1-144
Pipe plan and sections are given in separate drawing, with album 3.50.1-144

გეოლოგია / Geology :
თიხა ნახევრად მაბარი,მოყავისფრო,ღეროვნის ჩანართებით 10-15% - φ=22°, C= 0.15 კგ/სმ², ρ=1.91 გ/სმ³, R₀=3.0 კგ/სმ².
Clay semihard, brownish, with inclusions of crushed rock 10-15%- φ=22 °, C= 0.15 kgF/sm². ρ=1.91 g/sm³, R₀=3.0 kgF/sm²..

მწვ/MDF	დამკვეთი: საქართველოს მუნიციპალური განვითარების ფონდი	პროექტის დასახელება: მუნიციპალიტეტებში, ველისციხიდან სოფ. კაკაბეთამდე (ცენტრალური მაგისტრალამდე სოფ. ბერეთის გაშლით) გზის რეაბილიტაციისა და ამ. ბერეთის ხევზე ერთ ახალი სახიდე გადასასვლელის მშენებლობის დეტალური საპროექტო-სახარჯთაღრიცხვო დოკუმენტაციის შედგენის მომსახურება №GOG/ET/C/045	მშრომელებელი: EXECUTOR: შპს „აბსოლუტ სერვისი“ ს.კ 205256523 "ABSOLUTE SERVICE" LTD: ID 205256523 ქ. თბილისი, ხერთვისის ქ. №40 Tbilisi, Khergiani Street #40 ტელ/Tel: +995 322 544882 Info@absoluteservice.ge; Infoabsoluteservice@gmail.com		ნახაზის დასახელება:	რკ/ბ ϕ1.50 მ მილის მოწყობა პკ 99+00			
	THE CLIENT: Municipal Development Fund of Georgia (MDF)	Project name: Consulting services for working out of detail project and cost estimate documentations for rehabilitation of road from Velistsikhe to the village Kakabeti (till central highway through the village Cheremiskhevi) and construction of two new bridge crossings over the Cheremi River gorge stream in Gurjaani and Sagarejo Municipalities №GOG/ET/C/045			DRAWING NAME:	Design R.c Ø1.50 m pipe on ch. 99+00			
					მასშტაბი: SCALE:	1:100	ფურცლის ზომა: FORMAT SIZE: A3	ნახაზი: DRAWING: 7-24

გრძივი ჭრილი მილის ღერძის გასწვრივ პკ 99+37
Longitudinal section across the pipe axle ch 99+37

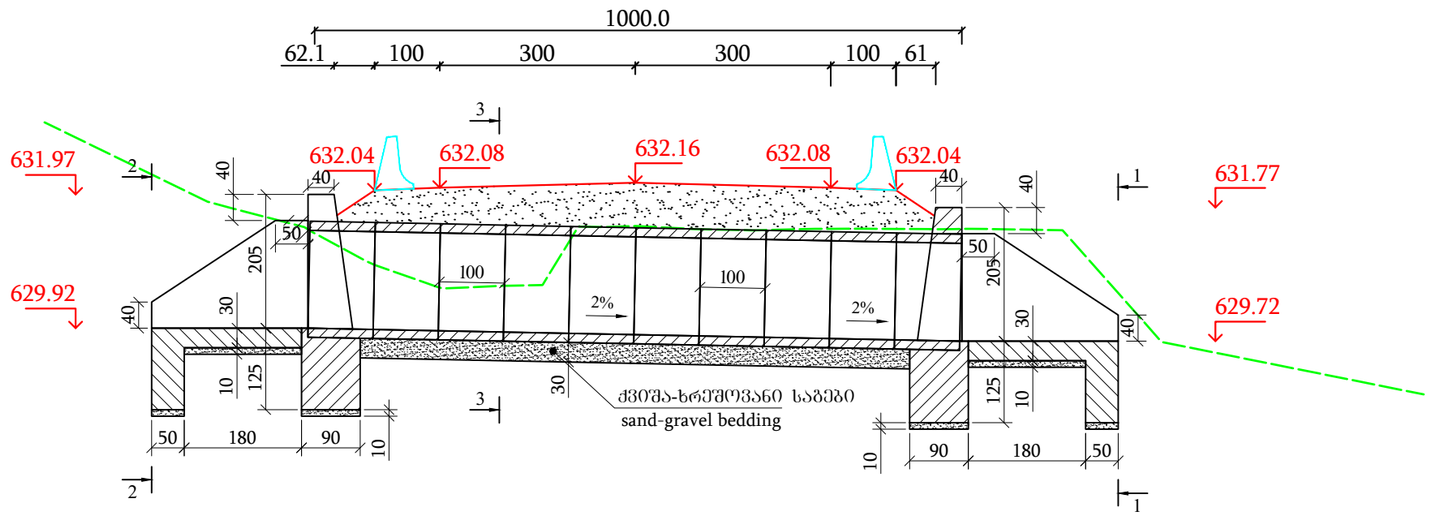

კვეთი 1-1
(ჭრილი ნაჩვენები არ არის)
View 1-1
(Fill are not shown)

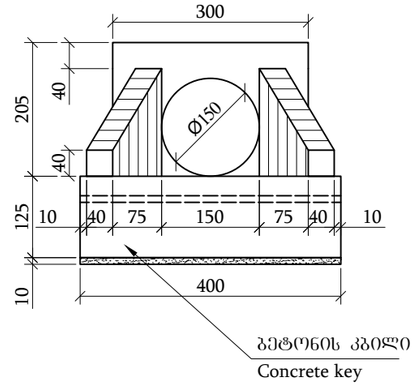

კვეთი 3-3
(ჭრილი ნაჩვენები არ არის)
View 3-3
(Fill are not shown)

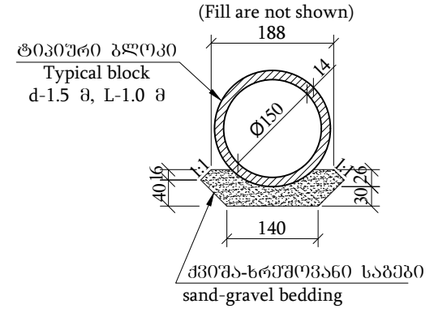

ბ ე ბ მ ა
(ჭრილი ნაჩვენები არ არის)
Plan
(Soil and fill are not shown)

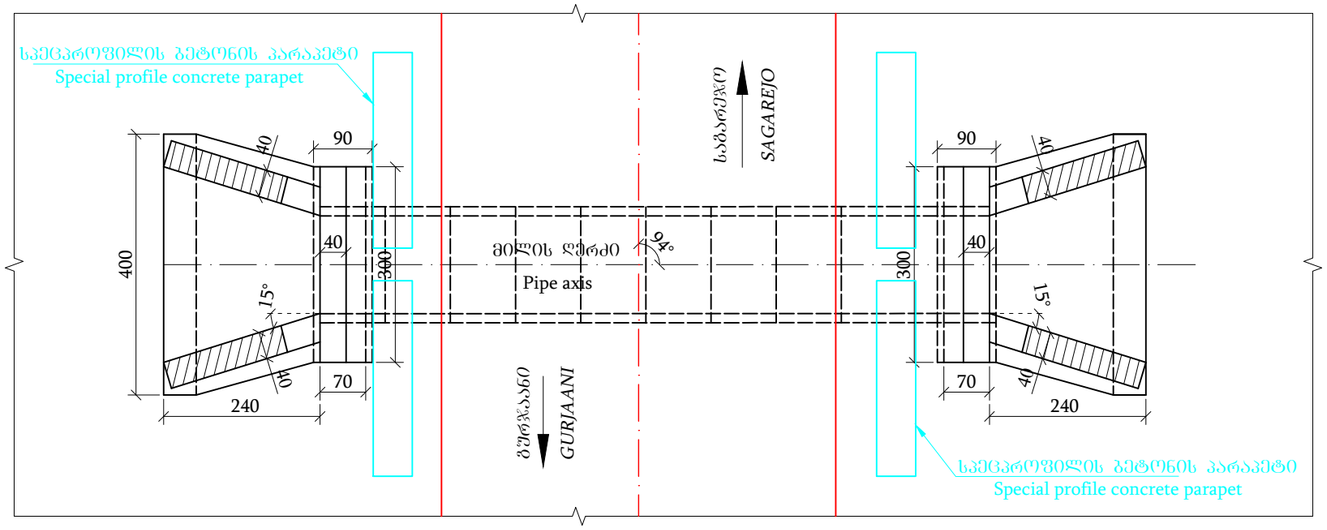

კვეთი 2-2
(ჭრილი ნაჩვენები არ არის)
View 2-2
(Fill are not shown)

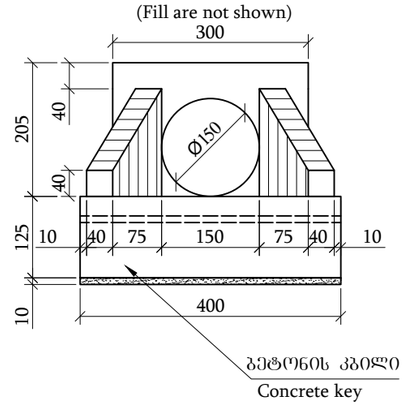

შენიშვნა:
Notes:
1. ნახაზზე ყველა ზომა მოცემულია სმ-ში, ხოლო ნიშნულები მ-ში
Dimensions on this drawing are given in cm, elevations in m;
2. მილის მოწყობის სამუშაოთა მოცულობები მოცემულია შესაბამის მუშა უწყისში
Volume of works for the pipe are given in corresponding working report;
3. მილი დაპროექტებულია ტიპიური ალბომით სერია 3.501.1-144
Pipe plan and sections are given in separate drawing, with album 3.50.1-144

გეოლოგია / Geology :
თიხა ნახევრად მაბარი,მოყავისფრო,ღორღის ჩანართებით 10-15% - φ=22°, C= 0.15 კგძ/სმ², ρ=1.91 გ/სმ³, R_0=3.0 კგძ/სმ².
Clay semihard, brownish, with inclusions of crushed rock 10-15%- φ=22 °, C= 0.15 kgF/sm², ρ=1.91 g/sm³, R_0=3.0 kgF/sm².

MDF	დამკვეთი: საქართველოს მუნიციპალური განვითარების ფონდი	პროექტის დასახელება: მუნიციპალიტეტებში, ველისციხიდან სოფ. კაკაბეთამდე (ცენტრალურ მაგისტრალამდე სოფ. ჭერემის გავლით) გზის რეაბილიტაციისა და მდ. ჭერემის ხეობაზე ორი ახალი სახიდე გადასასვლელის მშენებლობის დეტალური საპროექტო-სახარჯთაღრიცხვო დოკუმენტაციის შედგენის მომსახურება №GOG/ET/C/045	შემსრულებელი: EXECUTOR: შპს „აბსოლუტურ სერვისი“ საკ 205256523 "ABSOLUTE SERVICE" LTD: ID 205256523 ქ. თბილისი, ხერთვისის ქ. №40 Tbilisi, Khergiani Street #40 ტელ/Tel: +995 322 544882 Info@absoluteservice.ge; Infoabsoluteservice@gmail.com		ნახაზის დასახელება:	რკ/ბ ⌀1.50 მ მილის მოწყობა პკ 99+37			
	THE CLIENT: Municipal Development Fund of Georgia (MDF)	Project name: Consulting services for working out of detail project and cost estimate documentations for rehabilitation of road from Velistsikhe to the village Kakabeti (till central highway through the village Cheremiskhevi) and construction of two new bridge crossings over the Cheremi River gorge stream in Gurjaani and Sagarejo Municipalities №GOG/ET/C/045		DRAWING NAME:	Design R.c Ø1.50 m pipe on ch. 99+37			
				მასშტაბი: SCALE:	1:100	ფურცლის ზომა: FORMAT SIZE: A3	ნახაზი: DRAWING:	7-25

გრძივი ჭრილი მილის ღერძის გასწვრივ პკ 101+75
Longitudinal section across the pipe axle ch 101+75

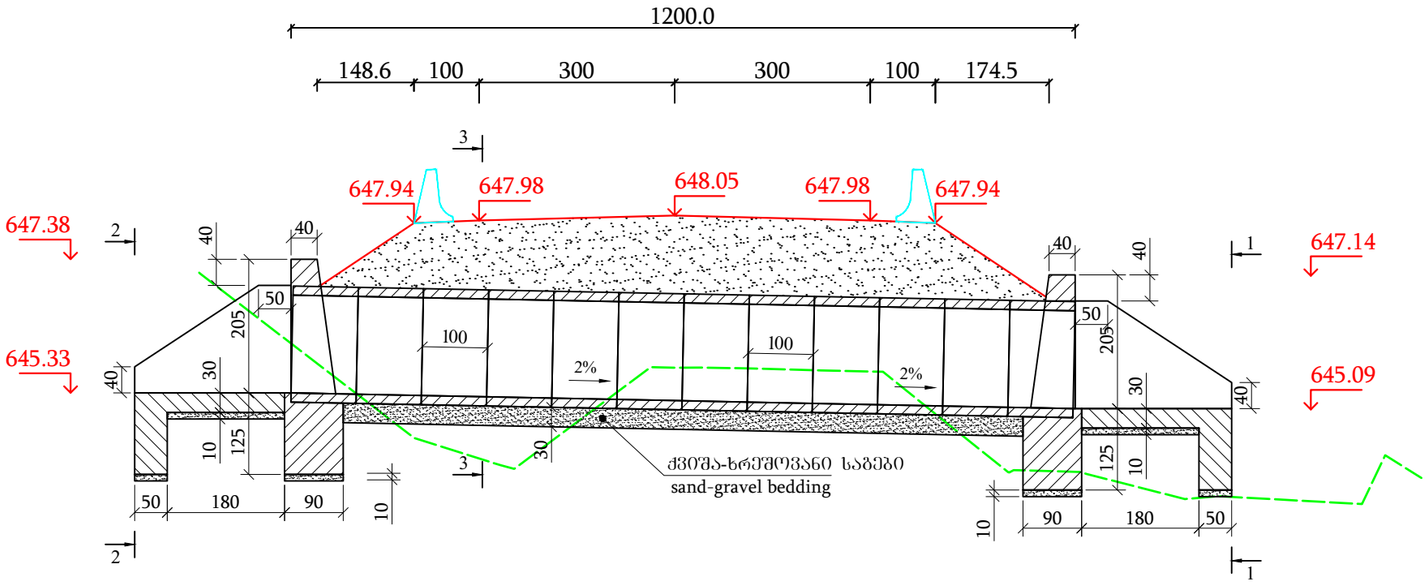

კვეთი 1-1
(ჭრილი ნაჩვენები არ არის)
View 1-1
(Fill are not shown)

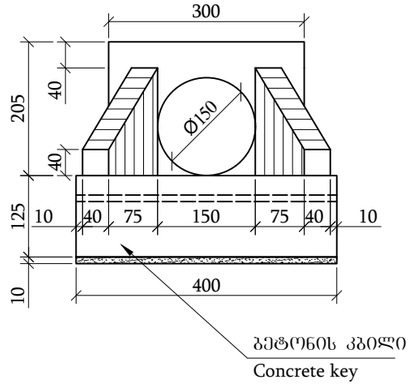

კვეთი 3-3
(ჭრილი ნაჩვენები არ არის)
View 3-3
(Fill are not shown)

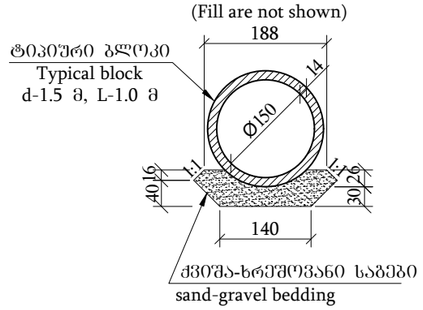

გ ე გ მ ა
(ჭრილი ნაჩვენები არ არის)
Plan
(Soil and fill are not shown)

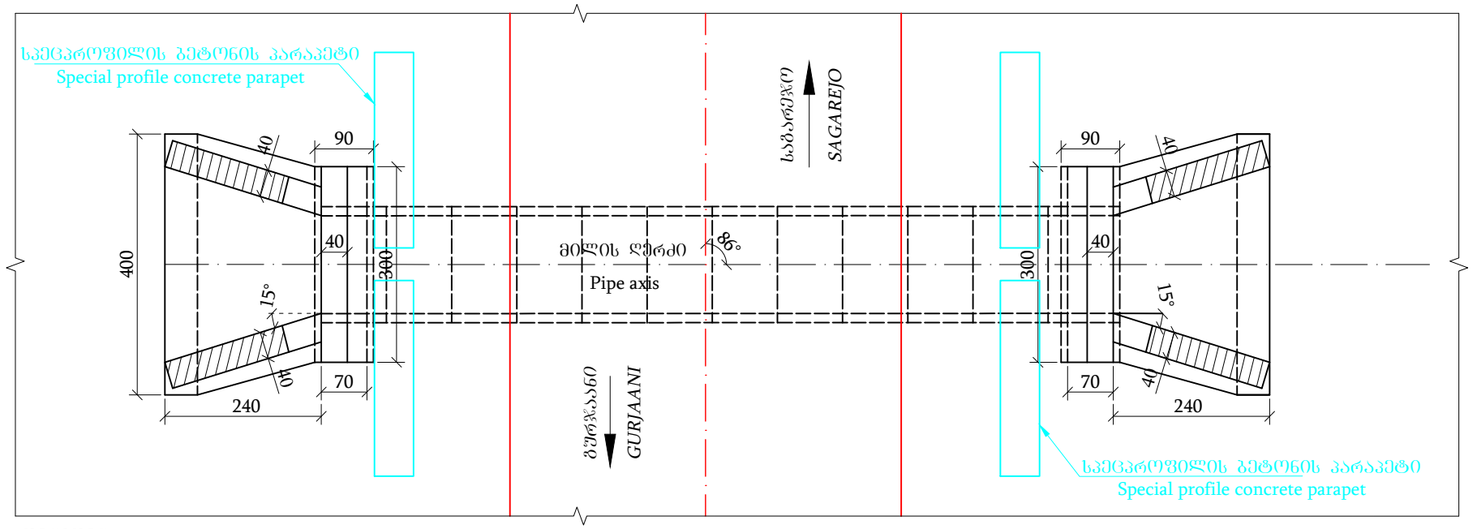

კვეთი 2-2
(ჭრილი ნაჩვენები არ არის)
View 2-2
(Fill are not shown)

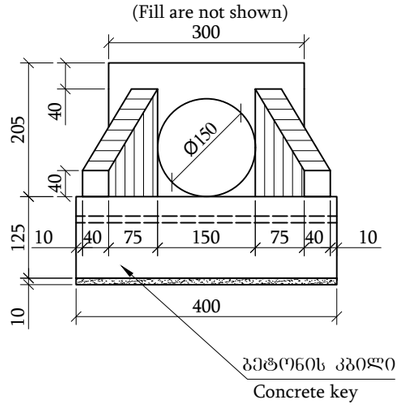

შენიშვნა:
Notes:
1. ნახაზზე ყველა ზომა მოცემულია სმ-ში, ხოლო ნიშნულები მ-ში
Dimensions on this drawing are given in cm, elevations in m;
2. მილის მოწყობის სამუშაოთა მოცულობები მოცემულია შესაბამის მუშა უწყისში
Volume of works for the pipe are given in corresponding working report;
3. მილი დაპროექტებულია ტიპიური ალბომით სერია 3.501.1-144
Pipe plan and sections are given in separate drawing, with album 3.50.1-144

გეოლოგია / Geology :
თიხა ნახევრად მაგარი,ყავისფერი,კენჭების ჩანართებით 5% - φ=19°, C= 0.12 კგძ/სმ², ρ=1.88 გ/სმ³, R_0=2.4 კგძ/სმ².
Semihard clay, brown, with pebble inclusions 5% - φ=19 °, C= 0.12 kgF/sm², ρ=1.88 g/sm³, R_0=2.4 kgF/sm²..

MDF	დამკვეთი: საქართველოს მუნიციპალური განვითარების ფონდი	პროექტის დასახელება: გურჯაანისა და საგარეჯოს მუნიციპალიტეტებში, ველისციხისა და ალვანის (ცენტრალურ მაგისტრალამდე ხიდ. ჭერემის გავლით) გზის რეაბილიტაციისა და ამ. ჭერემის ხევზე ორი ახალი სახიდე გადასასვლელის მშენებლობის დეტალური საპროექტო-სახარჯთაღრიცხვო დოკუმენტაციის შედგენის მომსახურება №GOG/ET/C/045	შემსრულებელი: EXECUTOR: შპს „აბსოლუტს სერვისი" სკ 205256523 "ABSOLUTE SERVICE" LTD: ID 205256523 ქ. თბილისი, ხერთვისის ქ. №40 Tbilisi, Khergiani Street #40 ტელ/Tel: +995 322 544882 Info@absoluteservice.ge; Infoabsoluteservice@gmail.com		ნახაზის დასახელება:	რკ/ბ Ø1.50 მ მილის მოწყობა პკ 101+75			
	THE CLIENT: Municipal Development Fund of Georgia (MDF)	Project name: Consulting services for working out of detail project and cost estimate documentations for rehabilitation of road from Velistsikhe to the village Kakabeti (till central highway through the village Cheremiskhevi) and construction of two new bridge crossings over the Cheremi River gorge stream in Gurjaani and Sagarejo Municipalities №GOG/ET/C/045			DRAWING NAME:	Design R.c Ø1.50 m pipe on ch. 101+75			
					მასშტაბი: SCALE:	1:100	ფორმატი: FORMAT SIZE: A3	ნახაზი: DRAWING: 7-26

გრძივი ჭრილი მილის ღერძის გასწვრივ პკ 102+41
Longitudinal section across the pipe axle ch 102+41

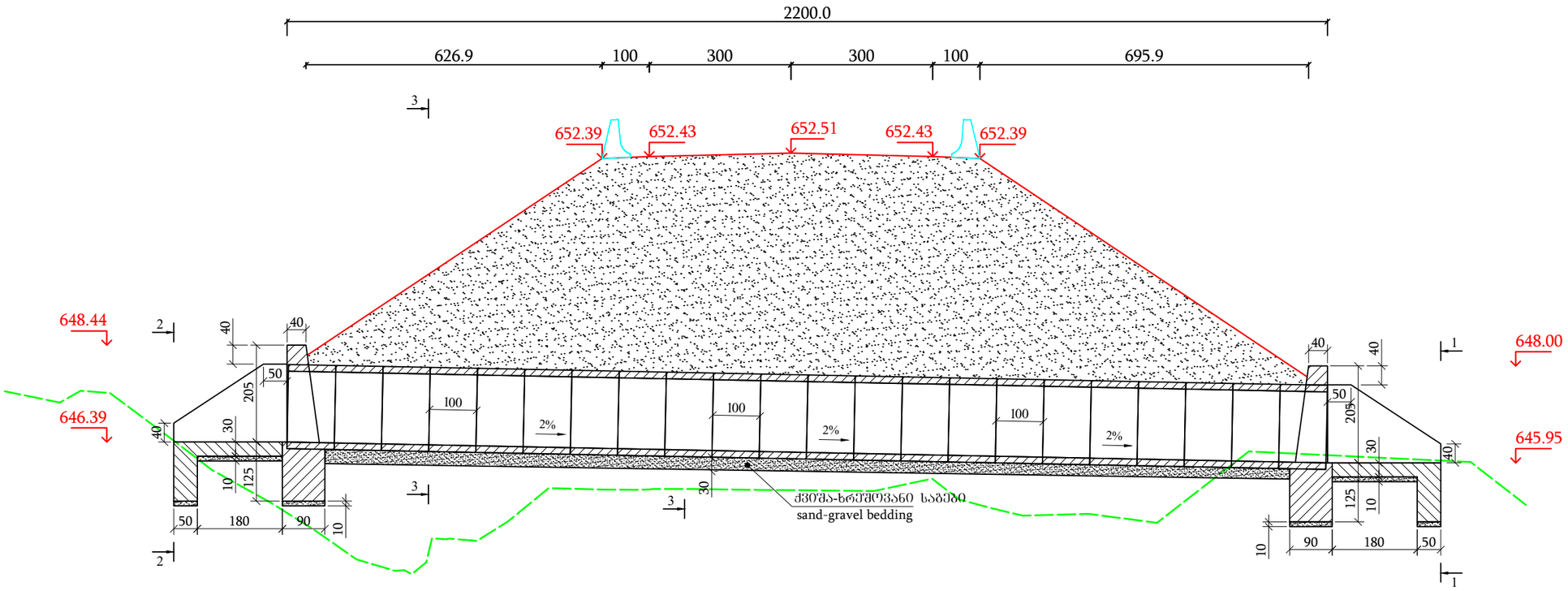

კვეთი 1-1
(ჭრილი ნაჩვენები არ არის)
View 1-1
(Fill are not shown)

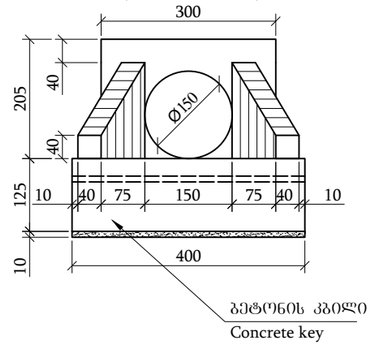

კვეთი 3-3
(ჭრილი ნაჩვენები არ არის)
View 3-3
(Fill are not shown)

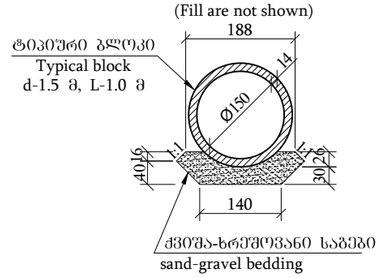

გ ე გ მ ა
(ჭრილი ნაჩვენები არ არის)
Plan
(Soil and fill are not shown)

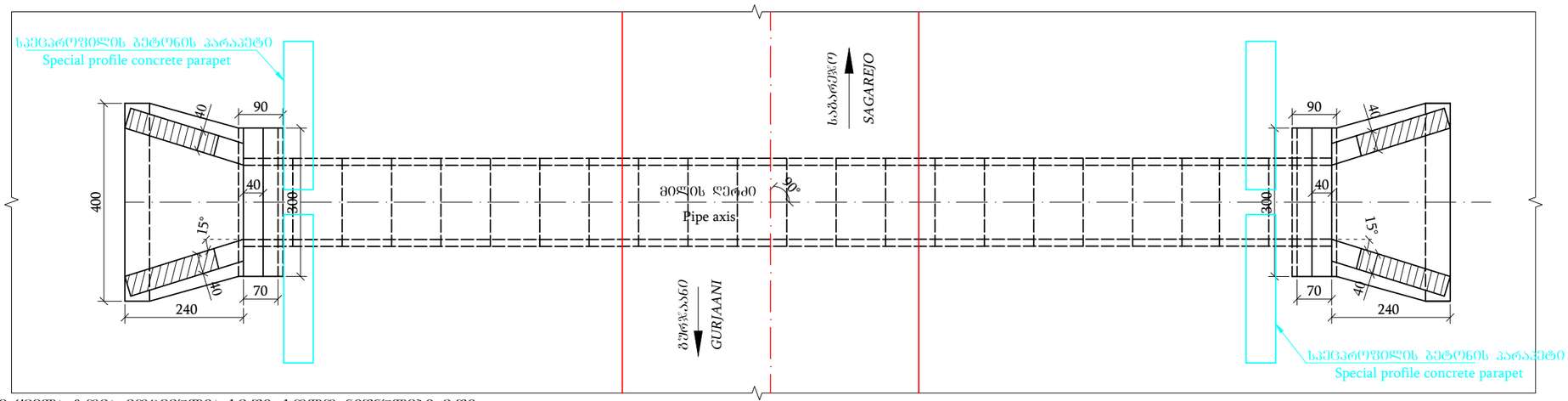

კვეთი 2-2
(ჭრილი ნაჩვენები არ არის)
View 2-2
(Fill are not shown)

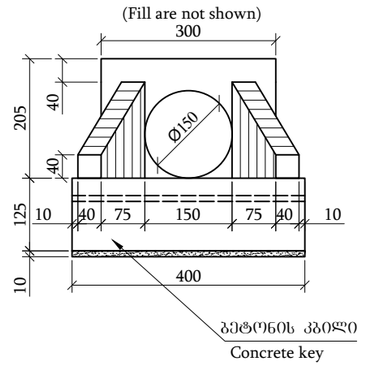

შენიშვნა:
Notes:
1. ნახაზზე ყველა ზომა მოცემულია სმ-ში, ხოლო ნიშნულები მ-ში
Dimensions on this drawing are given in cm, elevations in m;
2. მილის მოწყობის სამუშაოთა მოცულობები მოცემულია შესაბამის მუშა უწყისში
Volume of works for the pipe are given in corresponding working report;
3. მილი დაპროექტებულია ტიპიური ალბომით სერია 3.501.1-144
Pipe plan and sections are given in separate drawing, with album 3.50.1-144

გეოლოგია / Geology :
თიხა ნახევრად მაბარი,ყავისფერი,კენჭების ჩანართებით 5% - φ=19°, C= 0.12 კგძ/სმ², ρ=1.88 გ/სმ³, R₀=2.4 კგძ/სმ².
Semihard clay, brown, with pebble inclusions 5% - φ=19 °, C= 0.12 kgF/sm². ρ=1.88 g/sm³, R₀=2.4 kgF/sm²..

მგფ/MDF	დამკვეთი: საქართველოს მუნიციპალური განვითარების ფონდი	პროექტის დასახელება: გურჯაანისა და საგარეჯოს მუნიციპალიტეტებში, ველისციხიდან სოფ. კაკაბეთამდე (ცენტრალურ მაბისტრალამდე სოფ. ჭერემის გამლით) გზის რეაბილიტაციისა და მდ. ჭერემის ხევზე ორი ახალი სახიდე გადასასვლელის მშენებლობის დეტალური საპროექტო-სახარჯთაღრიცხვო დოკუმენტაციის შედგენის მოშახურება №GOG/ET/C/045	შესრულებული: EXECUTOR: შპს „აბსოლუტს სერვისი“ ს.კ 205256523 "ABSOLUTE SERVICE" LTD: ID 205256523 ქ. თბილისი, ხერგიანის ქ. №40 Tbilisi, Khergiani Street #40 ტელ/Tel: +995 322 544882 Info@absoluteservice.ge; Infoabsoluteservice@gmail.com		ნახაზის დასახელება:	რკ/ბ ϕ1.50 მ მილის მოწყობა პკ 102+41			
	THE CLIENT: Municipal Development Fund of Georgia (MDF)	Project name: Consulting services for working out of detail project and cost estimate documentations for rehabilitation of road from Velistsikhe to the village Kakabeti (till central highway through the village Cheremiskhevi) and construction of two new bridge crossings over the Cheremi River gorge stream in Gurjaani and Sagarejo Municipalities №GOG/ET/C/045		DRAWING NAME:	Design R.c Ø1.50 m pipe on ch. 102+41			
				მასშტაბი: SCALE:	1:100	ფორმატი: FORMAT SIZE: A3	ნახაზი: DRAWING:	7-27

გრძივი ჭრილი მილის ღერძის გასწვრივ პკ 105+33
Longitudinal section across the pipe axle ch 105+33

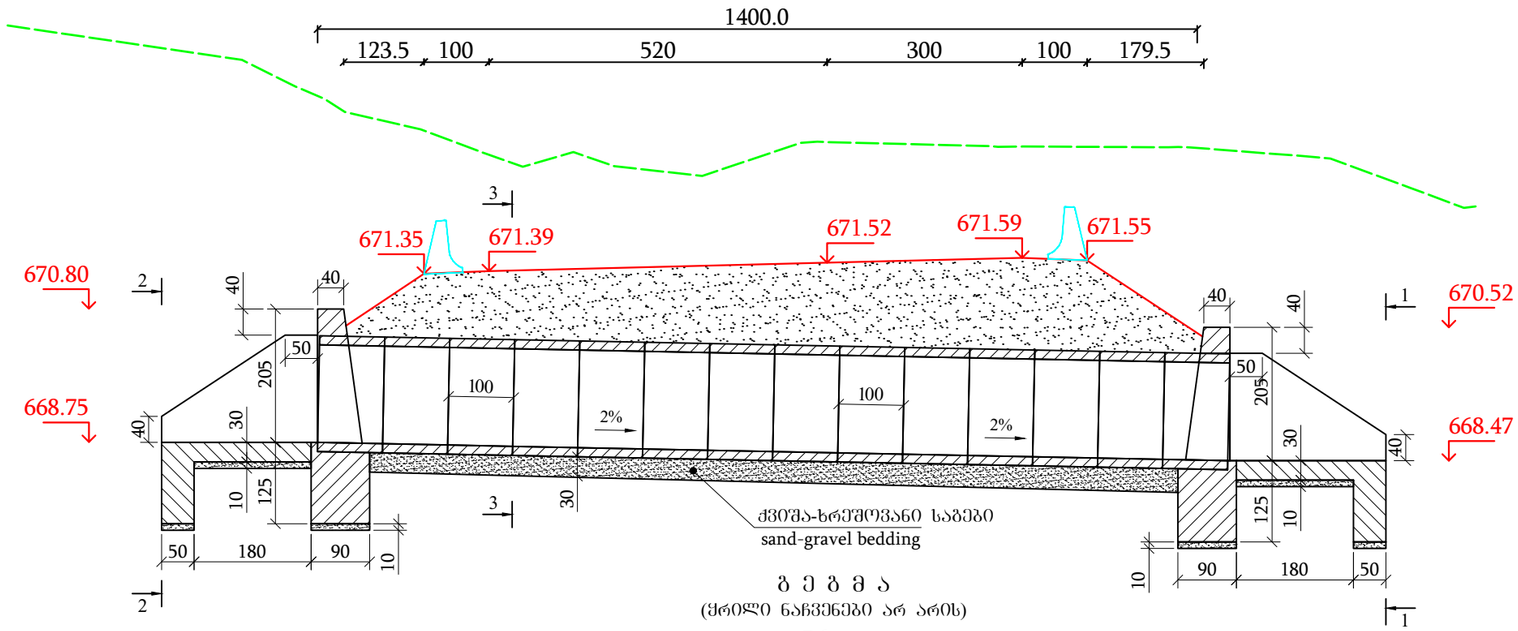

გ ე გ მ ა
(ჭრილი ნაჩვენები არ არის)
Plan
(Soil and fill are not shown)

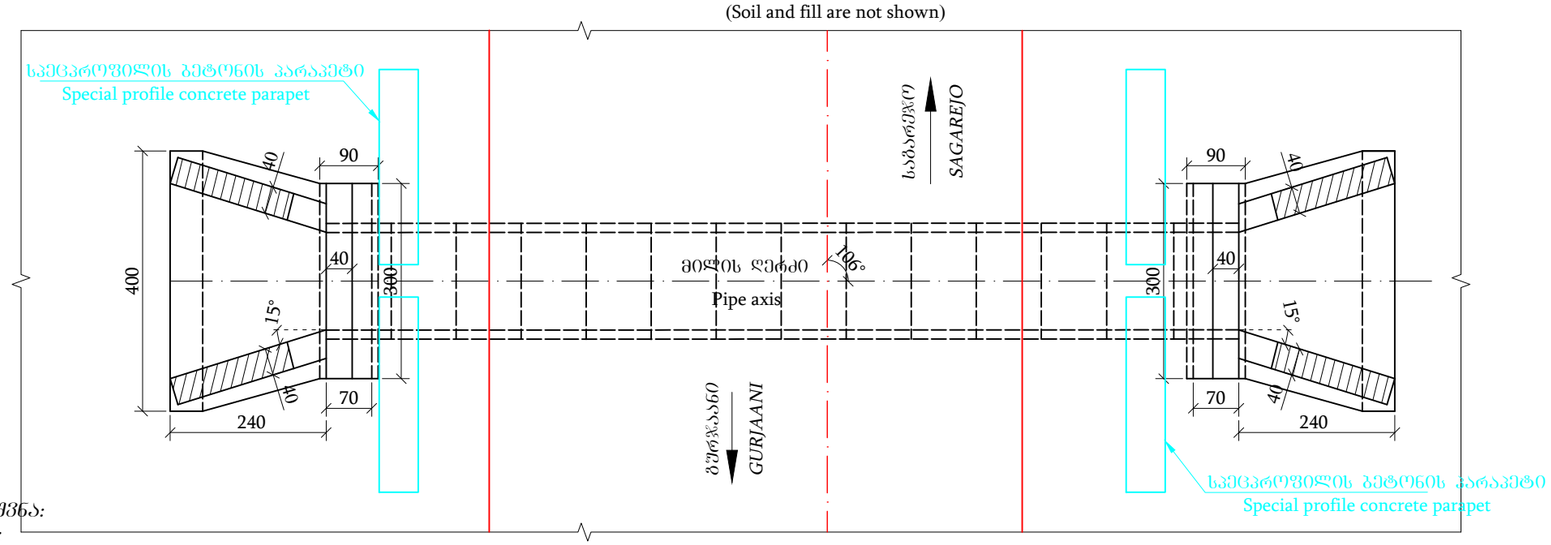

კვეთი 1-1
(ჭრილი ნაჩვენები არ არის)
View 1-1
(Fill are not shown)

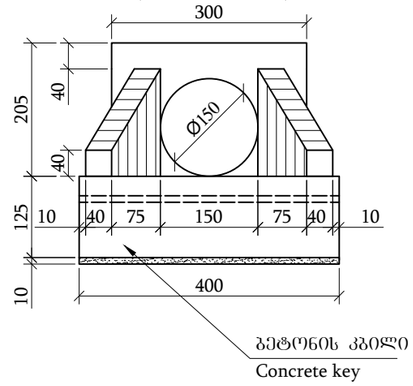

კვეთი 3-3
(ჭრილი ნაჩვენები არ არის)
View 3-3
(Fill are not shown)

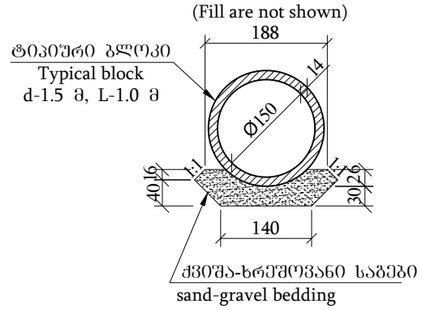

კვეთი 2-2
(ჭრილი ნაჩვენები არ არის)
View 2-2
(Fill are not shown)

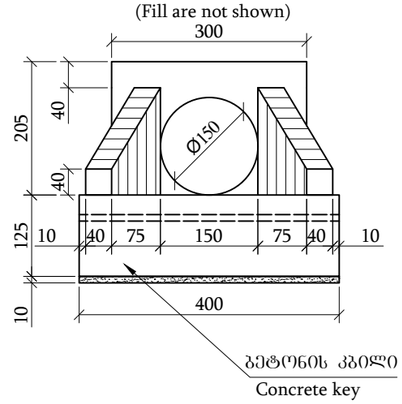

შენიშვნა:
Notes:
1. ნახაზზე ყველა ზომა მოცემულია სმ-ში, ხოლო ნიშნულები მ-ში
Dimensions on this drawing are given in cm, elevations in m;
2. მილის მოწყობის სამუშაოთა მოცულობები მოცემულია შესაბამის მუშა უწყისში
Volume of works for the pipe are given in corresponding working report;
3. მილი დაპროექტებულია ტიპიური ალბომით სერია 3.501.1-144
Pipe plan and sections are given in separate drawing, with album 3.50.1-144

ბეიოლოგია / Geology :
თიხა ნახევრად მაბალი,ყავისფერი,კენჭების ჩანართებით 5% - φ=19°, C= 0.12 კგძ/სმ², ρ=1.88 გ/სმ³, R₀=2.4 კგძ/სმ².
Semihard clay, brown, with pebble inclusions 5% - φ=19 °, C= 0.12 kgF / sm², ρ=1.88 g/sm³, R₀=2.4 kgF / sm².

MDF	*დამკვეთი:* *საქართველოს მუნიციპალური განვითარების ფონდი*	*პროექტის დასახელება:* *გურჯაანისა და საგარეჯოს მუნიციპალიტეტებში, ველისციხისდან სოფ. კაკაბეთამდე (ცენტრალურ მაგისტრალამდე სოფ. ჭერქმის გაყოფით) გზის რეაბილიტაციისა და ძო. ჭერქმის ხევზე ორი ახალი სახიდე გადასასვლელის შენებლობის დეტალური საპროექტო-სახარჯთაღრიცხვიო დოკუმენტაციის შედგენის მომსახურება №GOG/ET/C/045*	*შემსრულებელი:* *EXECUTOR:* *შპს „აბსოლუტს სერვისი" ს.კ 205256523* *"ABSOLUTE SERVICE" LTD: ID 205256523* *ქ. თბილისი, ხერთვისის ქ. №40* *Tbilisi, Khergiani Street #40* *ტელ/Tel: +995 322 544882* *Info@absoluteservice.ge;* *Infoabsoluteservice@gmail.com*		*ნახაზის დასახელება:*	*რკ/ბ ϕ1.50 მ მილის მოწყობა პკ 105+33*			
	THE CLIENT: *Municipal Development Fund of Georgia (MDF)*	*Project name:* *Consulting services for working out of detail project and cost estimate documentations for rehabilitation of road from Velistsikhe to the village Kakabeti (till central highway through the village Cheremiskhevi) and construction of two new bridge crossings over the Cheremi River gorge stream in Gurjaani and Sagarejo Municipalities №GOG/ET/C/045*			*DRAWING NAME:*	Design R.c Ø1.50 m pipe on ch. 105+33			
				მასშტაბი: *SCALE:*	*1:100*	*ფურცლის ზომა:* *FORMAT SIZE:*	*A3*	*ნახაზი:* *DRAWING:*	7-28

გრძივი ჭრილი მილის ღერძის გასწვრივ პკ 107+34
Longitudinal section across the pipe axle ch 107+34

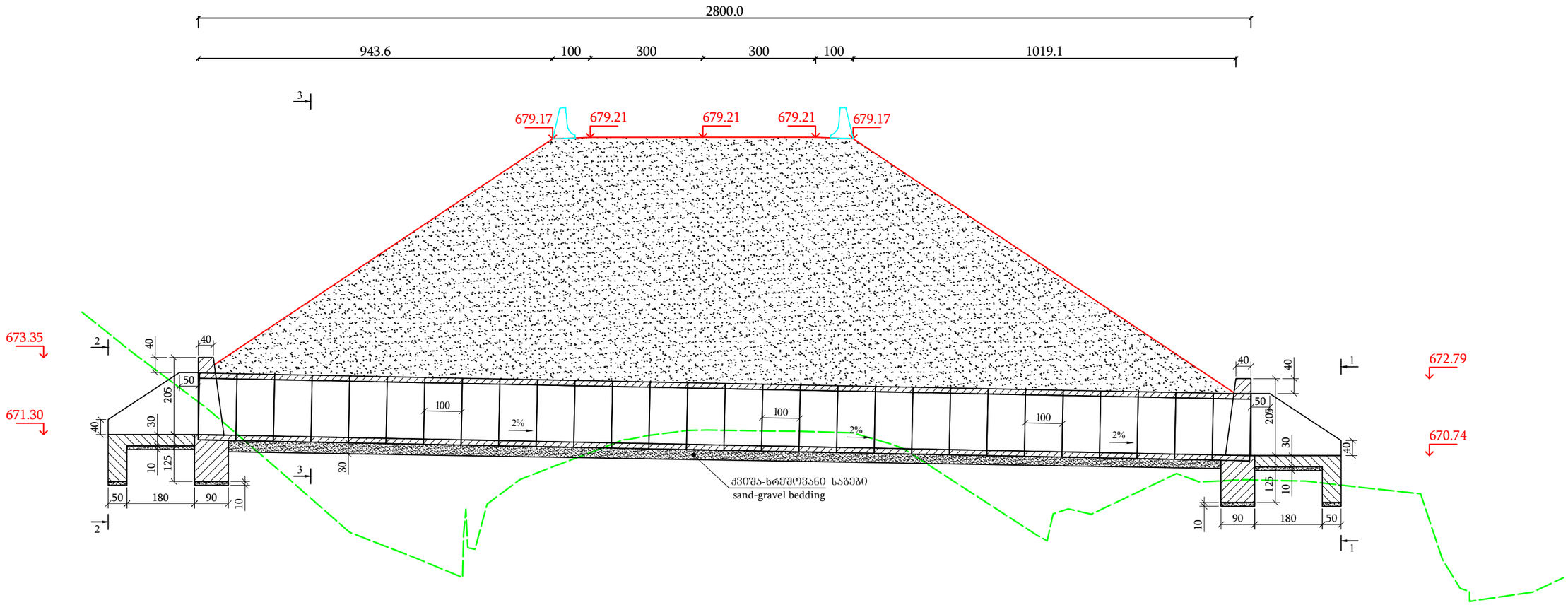

გ ე გ მ ა
(ჭრილი ნაჩვენები არ არის)

P l a n
(Soil and fill are not shown)

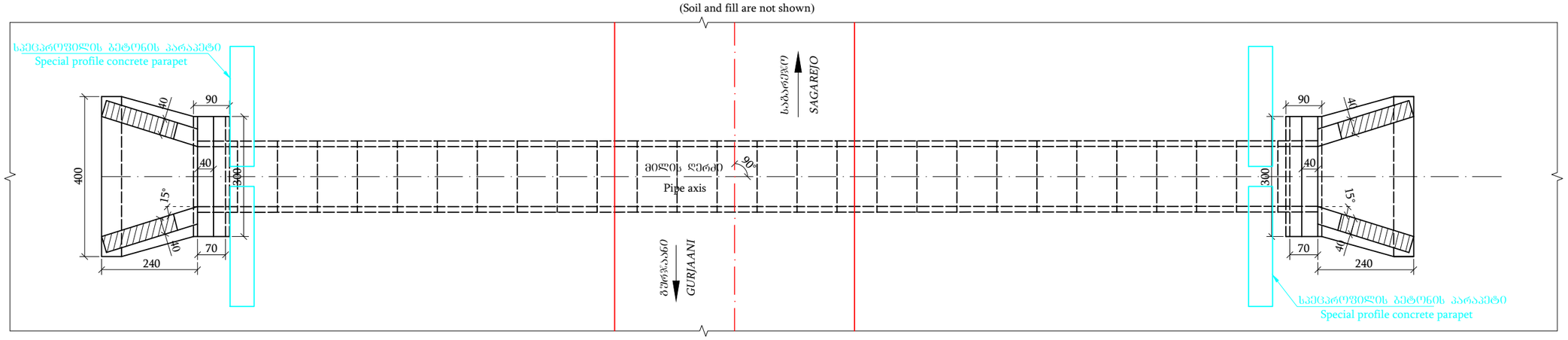

შენიშვნა:
Notes:
1. ნახაზზე ყველა ზომა მოცემულია სმ-ში, ხოლო ნიშნულები მ-ში
Dimensions on this drawing are given in cm, elevations in m;
2. მილის მოწყობის სამუშაოთა მოცულობები მოცემულია შესაბამის მუშა უწყისში
Volume of works for the pipe are given in corresponding working report;
3. მილი დაპროექტებულია ტიპიური ალბომით სერია 3.501.1-144
Pipe plan and sections are given in separate drawing, with album 3.50.1-144

გეოლოგია / Geology :
თიხა ნახევრად მაგარი,ყავისფერი,ქვნარების ჩანართებით 5% - φ=19°, C= 0.12 კგძ/სმ², ρ=1.88 გ/სმ³, R_0=2.4 კგძ/სმ².
Semihard clay, brown, with pebble inclusions 5% - φ=19 °, C= 0.12 kgF / sm², ρ=1.88 g/sm³, R_0=2.4 kgF / sm².

მუნ/MDF	დამკვეთი: საქართველოს მუნიციპალური განვითარების ფონდი	პროექტის დასახელება: მუნიციპალიტეტებში, ველისციხიდან სოფ. კაკაბეთამდე (ცენტრალურ მაგისტრალამდე სოფ. ჭრემის გაშლილ) გზის რეაბილიტაციისა და ამ. ჭრემის ხევზე ორი ახალი სახიდე გაფართოვლების მშენებლობის დეტალური საპროექტო-სახარჯთაღრიცხვო დოკუმენტაციის შედგენის მომსახურება №GOG/ET/C/045	შემსრულებელი: EXECUTOR: შპს „აბსოლუტ სერვისი" ს.კ 205256523 "ABSOLUTE SERVICE" LTD: ID 205256523 ქ. თბილისი, ხერგიანის ქ. №40 Tbilisi, Khergiani Street #40 ტელ/Tel: +995 322 544882 Info@absoluteservice.ge; Infoabsoluteservice@gmail.com		ნახაზის დასახელება:	რკ/ბ ϕ1.50 მ მილის მოწყობა პკ 107+34			
	THE CLIENT: Municipal Development Fund of Georgia (MDF)	Project name: Consulting services for working out of detail project and cost estimate documentations for rehabilitation of road from Velistsikhe to the village Kakabeti (till central highway through the village Cheremiskhevi) and construction of two new bridge crossings over the Cheremi River gorge stream in Gurjaani and Sagarejo Municipalities №GOG/ET/C/045		DRAWING NAME:	Design R.c Ø1.50 m pipe on ch. 107+34			
				მასშტაბი: SCALE:	1:100	ფორმატის ზომა: FORMAT SIZE: A3	ნახაზი: DRAWING:	7-29

გრძივი ჭრილი მილის ღერძის გასწვრივ პკ 109+37
Longitudinal section across the pipe axle ch 109+37

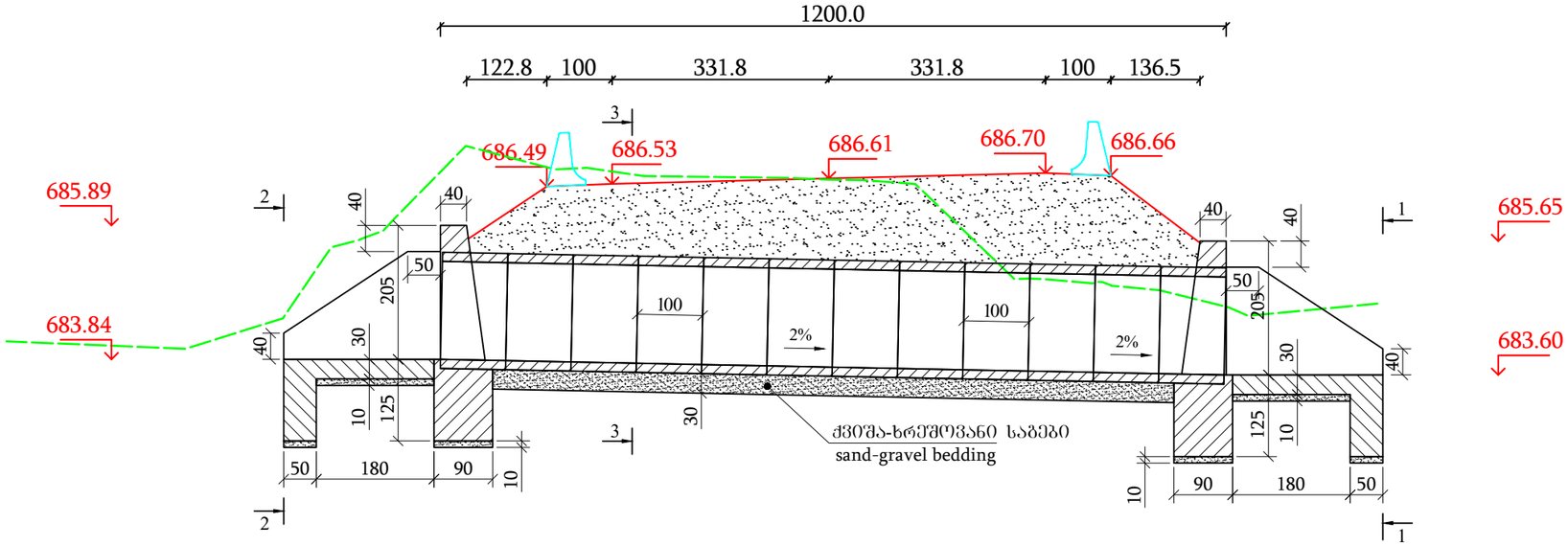

კვეთი 1-1
(ყრილი ნაჩვენები არ არის)
View 1-1
(Fill are not shown)

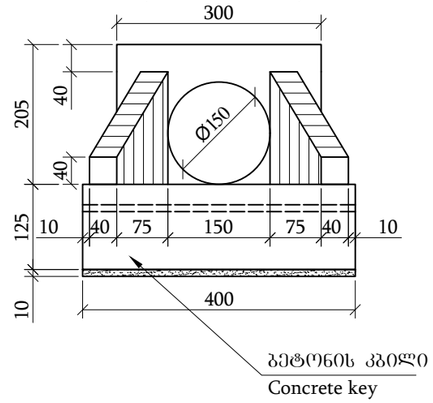

კვეთი 3-3
(ყრილი ნაჩვენები არ არის)
View 3-3
(Fill are not shown)

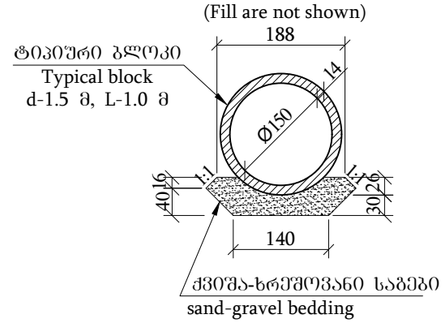

გ ე გ მ ა
(ყრილი ნაჩვენები არ არის)
Plan
(Soil and fill are not shown)

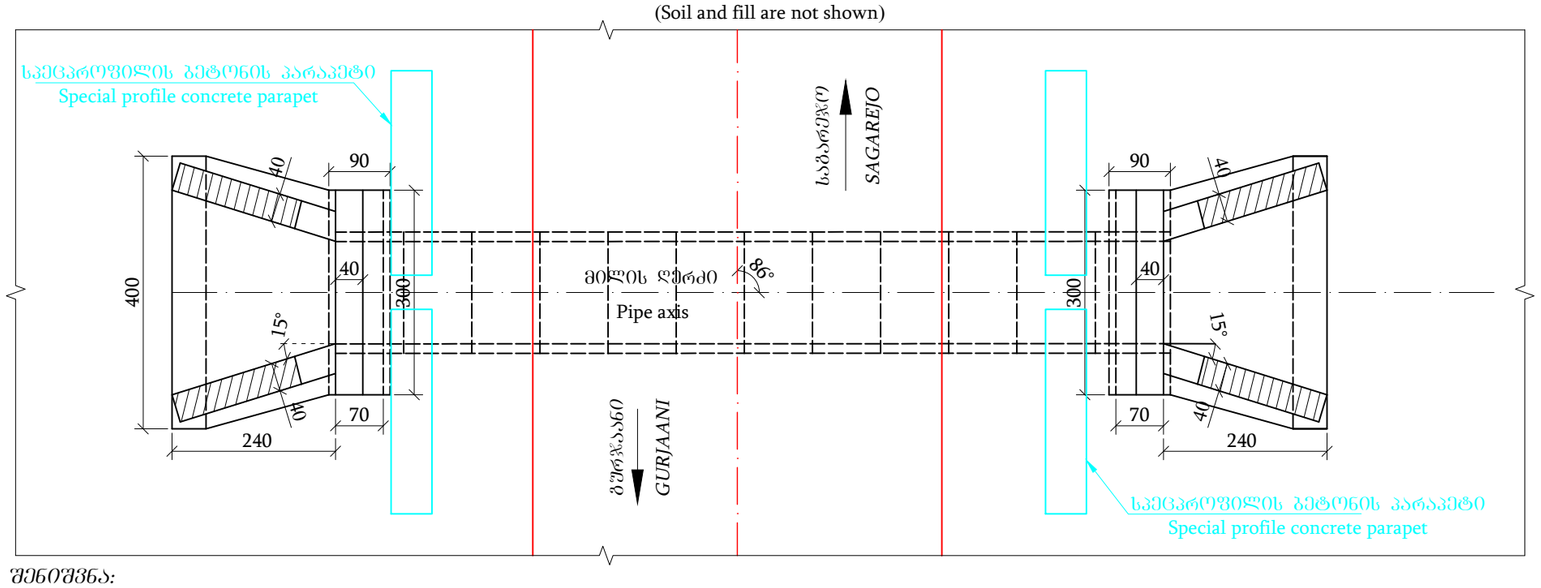

კვეთი 2-2
(ყრილი ნაჩვენები არ არის)
View 2-2
(Fill are not shown)

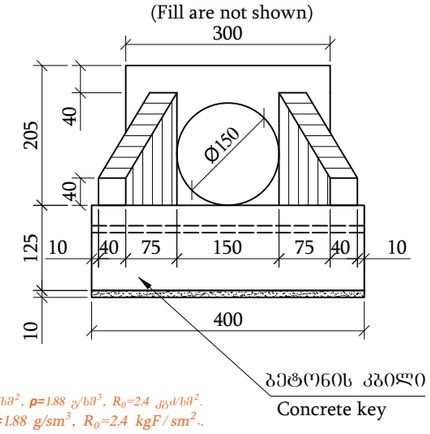

შენიშვნა:
Notes:
1. ნახაზზე ყველა ზომა მოცემულია სმ-ში, ხოლო ნიშნულები მ-ში
Dimensions on this drawing are given in cm, elevations in m;
2. მილის მოწყობის სამუშაოთა მოცულობები მოცემულია შესაბამის მუშა უწყისში
Volume of works for the pipe are given in corresponding working report;
3. მილი დაპროექტებულია ტიპიური ალბომით სერია 3.501.1-144
Pipe plan and sections are given in separate drawing, with album 3.50.1-144

გეოლოგია / Geology :
თიხა ნახევრად მაგარი,ყავისფერი,კენჭების ნარევებით 5% - φ=19°, C= 0.12 კგ/სმ², ρ=1.88 გ/სმ³, R₀=2.4 კგ/სმ².
Semihard clay, brown, with pebble inclusions 5% - φ=19 °, C= 0.12 kgF / sm², ρ=1.88 g/sm³, R₀=2.4 kgF / sm²..

GMDF	დამკვეთი: საქართველოს მუნიციპალური განვითარების ფონდი	პროექტის დასახელება: გურჯაანისა და საგარეჯოს მუნიციპალიტეტებში, ველისცხისხიდან სოფ. კაკაბეთამდე (ცენტრალურ მაგისტრალამდე სოფ. ბერეთის გამლით) გზის რეაბილიტაციისა და ამ. ბერეთის ხევზე ორი ახალი სახიდე გადასასვლელის მუნიციპალური საავტომობილო-სახაზინოსარეიტო დოკუმენტაციის შედგენის მომსახურება №GOG/ET/C/045	შემსრულებელი: EXECUTOR: შპს „აბსოლუტის სერვისი" ს.კ 205256523 "ABSOLUTE SERVICE" LTD: ID 205256523 ქ. თბილისი, ხერგიანის ქ. №40 Tbilisi, Khergiani Street #40 ტელ/Tel: +995 322 544882 Info@absoluteservice.ge; Infoabsoluteservice@gmail.com		ნახაზის დასახელება:	რკ/ბ Ø1.50 მ მილის მოწყობა პკ 109+37			
	THE CLIENT: Municipal Development Fund of Georgia (MDF)	Project name: Consulting services for working out of detail project and cost estimate documentations for rehabilitation of road from Velistsikhe to the village Kakabeti (till central highway through the village Cheremiskhevi) and construction of two new bridge crossings over the Cheremi River gorge stream in Gurjaani and Sagarejo Municipalities №GOG/ET/C/045		DRAWING NAME:	Design R.c Ø1.50 m pipe on ch. 109+37			
				მასშტაბი: SCALE:	1:100	ფურცლის ზომა: FORMAT SIZE: A3	ნახაზი: DRAWING:	7-30

გრძივი ჭრილი მილის ღერძის გასწვრივ პკ 110+55
Longitudinal section across the pipe axle ch 110+55

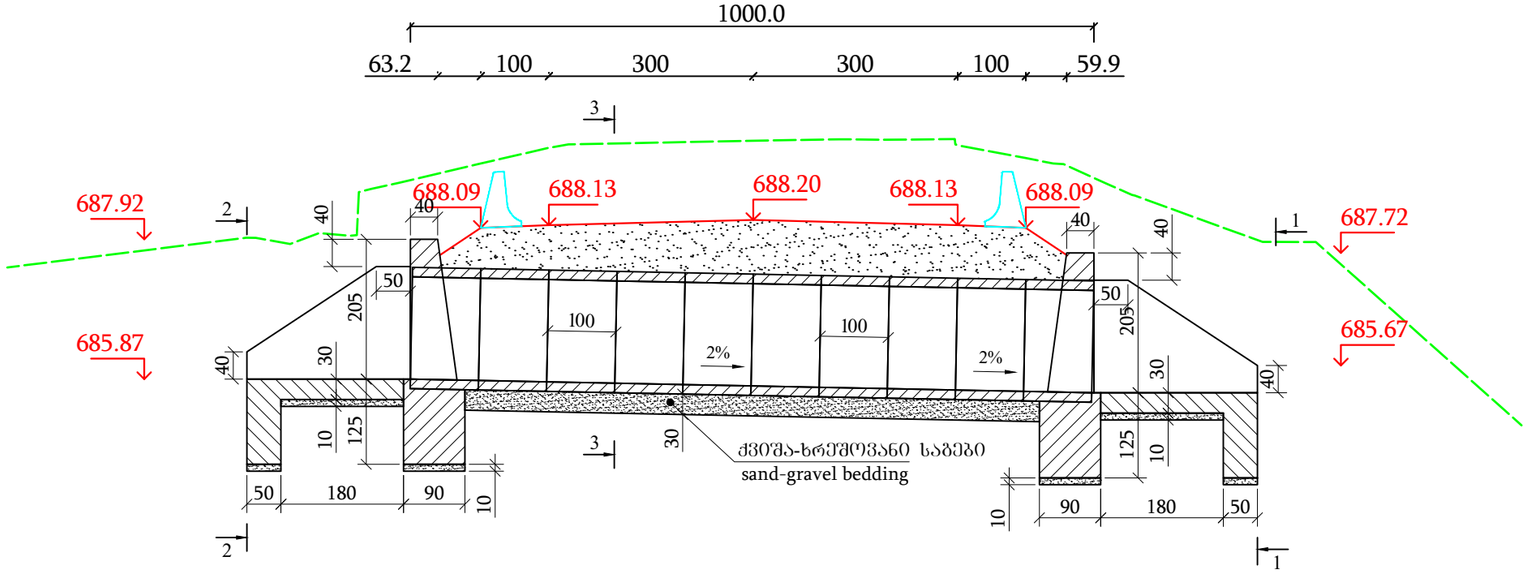

კვეთი 1-1
(ყრილი ნაჩვენები არ არის)
View 1-1
(Fill are not shown)

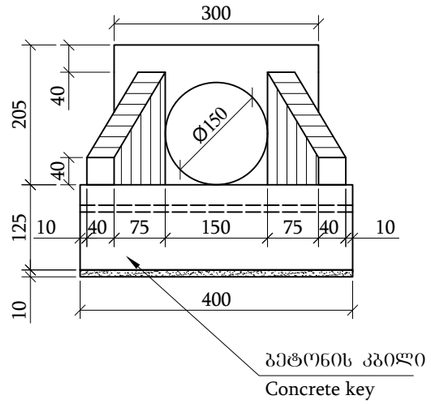

კვეთი 3-3
(ყრილი ნაჩვენები არ არის)
View 3-3
(Fill are not shown)

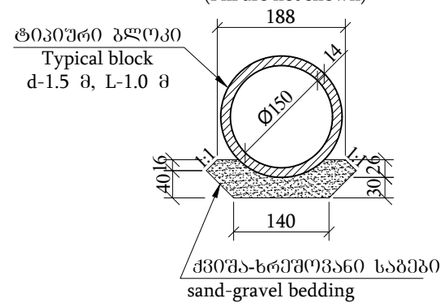

ბ ე ბ მ ა
(ყრილი ნაჩვენები არ არის)
Plan
(Soil and fill are not shown)

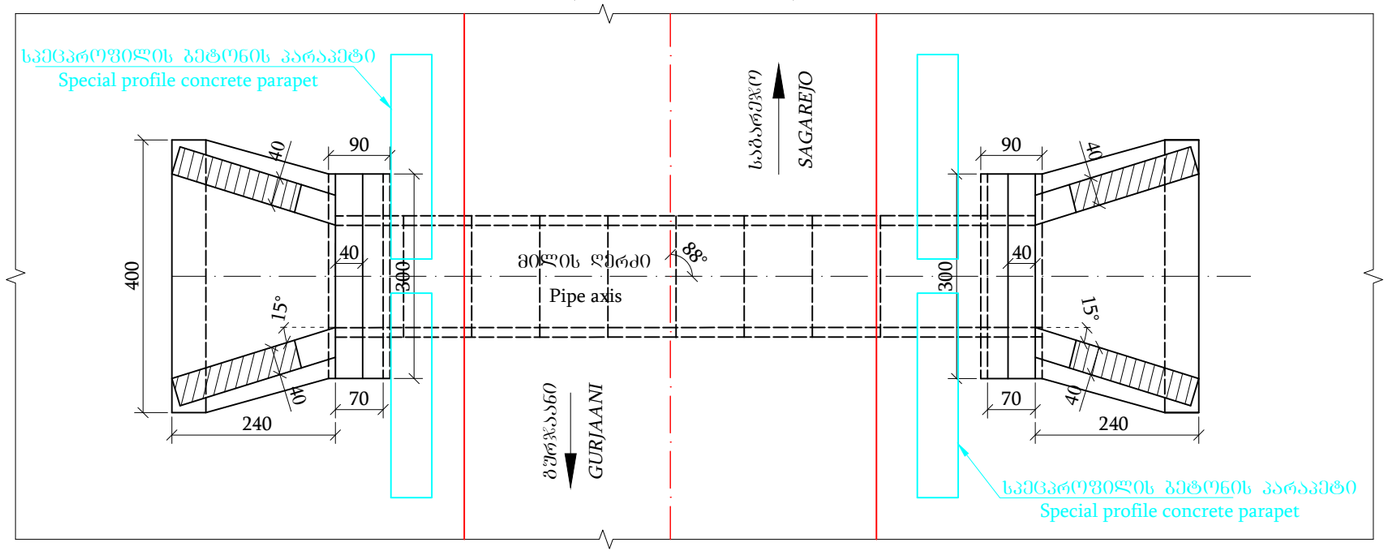

კვეთი 2-2
(ყრილი ნაჩვენები არ არის)
View 2-2
(Fill are not shown)

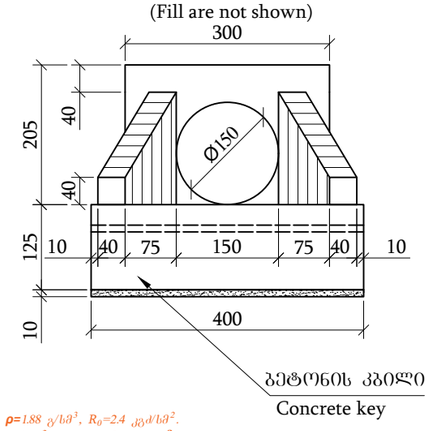

შენიშვნა:
Notes:
1. ნახაზზე ყველა ზომა მოცემულია სმ-ში, ხოლო ნიშნულები მ-ში
Dimensions on this drawing are given in cm, elevations in m;
2. მილის მოწყობის სამუშაოთა მოცულობები მოცემულია შესაბამის მუშა უწყისში
Volume of works for the pipe are given in corresponding working report;
3. მილი დაპროექტებულია ტიპიური ალბომით სერია 3.501.1-144
Pipe plan and sections are given in separate drawing, with album 3.50.1-144

გეოლოგია / Geology :
თიხა ნახევრად მაბარი,ყავისფერი,ქვიანების ნარევებით 5% - φ=19°, C= 0.12 კგძ/სმ², ρ=1.88 გ/სმ³, R₀=2.4 კგძ/სმ².
Semihard clay, brown, with pebble inclusions 5% - φ=19 °, C= 0.12 kgF / sm². ρ=1.88 g/sm³, R₀=2.4 kgF / sm²..

მგმ/MDF	დამკვეთი: საქართველოს მუნიციპალური განვითარების ფონდი	პროექტის დასახელება: გურჯაანისა და საბარეჯოს მუნიციპალიტეტებში, ველისციხისდან სოფ. კაკაბეთამდე (ცენტრალურ მაგისტრალამდე სოფ. ჭერემის გაყოლით) გზის რეაბილიტაციისა და მდ. ჭერემის ხევზე ორი ახალი ხიდის გაჯახასებელების მეშენებლობის დეტალური საპროექტო-სახარჯთაღრიცხვო დოკუმენტაციის შედგენის მომსახურება №GOG/ET/C/045	მენეჯერები: EXECUTOR: შპს „აბსოლუტ სერვისი" სს 205256523 "ABSOLUTE SERVICE" LTD: ID 205256523 ქ. თბილისი, ხერთვისის ქ. №40 Tbilisi, Khergiani Street #40 ტელ/Tel: +995 322 544882 Info@absoluteservice.ge; Infoabsoluteservice@gmail.com		ნახაზის დასახელება:	რკ/ბ Ø1.50 მ მილის მოწყობა პკ 110+55			
	THE CLIENT: Municipal Development Fund of Georgia (MDF)	Project name: Consulting services for working out of detail project and cost estimate documentations for rehabilitation of road from Velistsikhe to the village Kakabeti (till central highway through the village Cheremiskhevi) and construction of two new bridge crossings over the Cheremi River gorge stream in Gurjaani and Sagarejo Municipalities №GOG/ET/C/045		DRAWING NAME:	Design R.c Ø1.50 m pipe on ch. 110+55			
				მასშტაბი: SCALE:	1:100	ფურცლის ზომა: FORMAT SIZE:	A3	ნახაზი: DRAWING: 7-31

გრძივი ჭრილი მილის ღერძის გასწვრივ პკ 111+76

Longitudinal section across the pipe axle ch 111+76

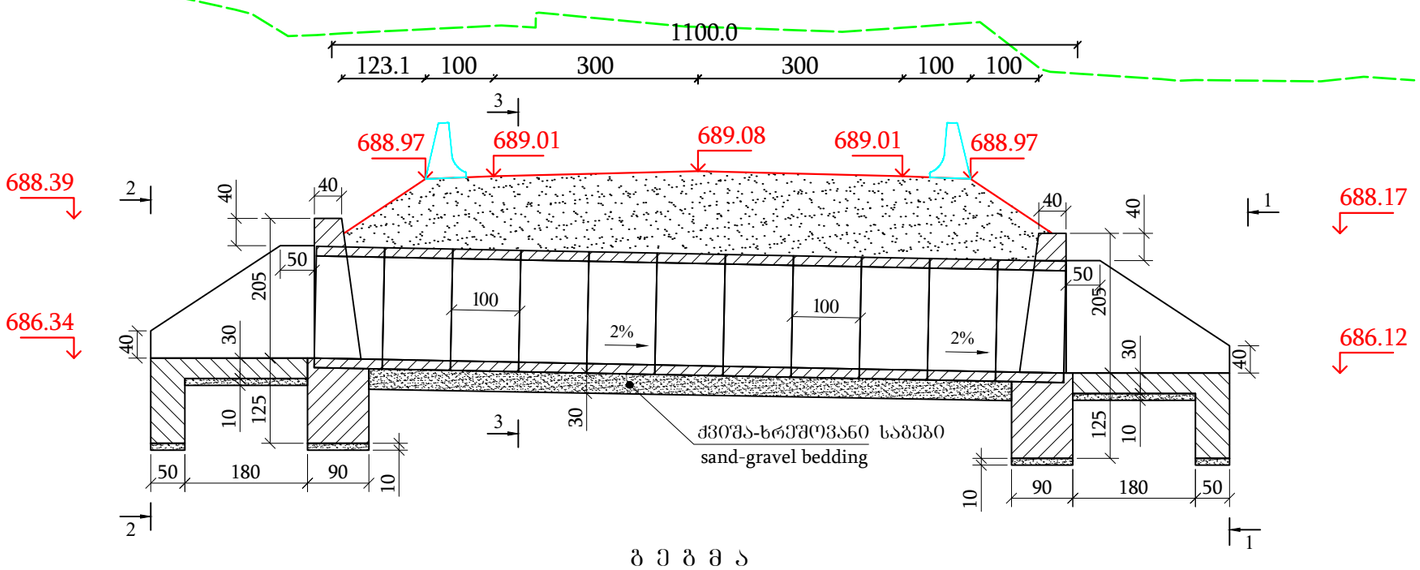

კვეთი 1-1

(ჭრილი ნაჩვენები არ არის)

View 1-1

(Fill are not shown)

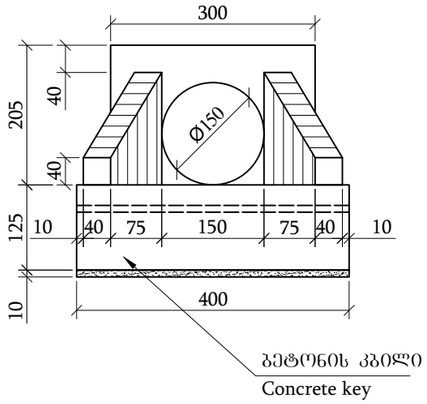

კვეთი 3-3

(ჭრილი ნაჩვენები არ არის)

View 3-3

(Fill are not shown)

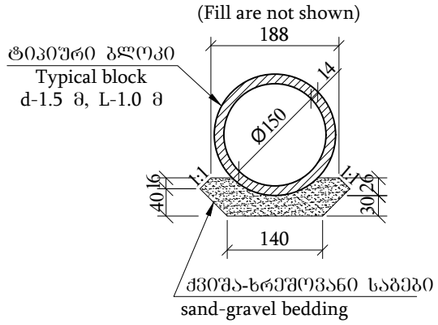

გეგმა

(ჭრილი ნაჩვენები არ არის)

Plan

(Soil and fill are not shown)

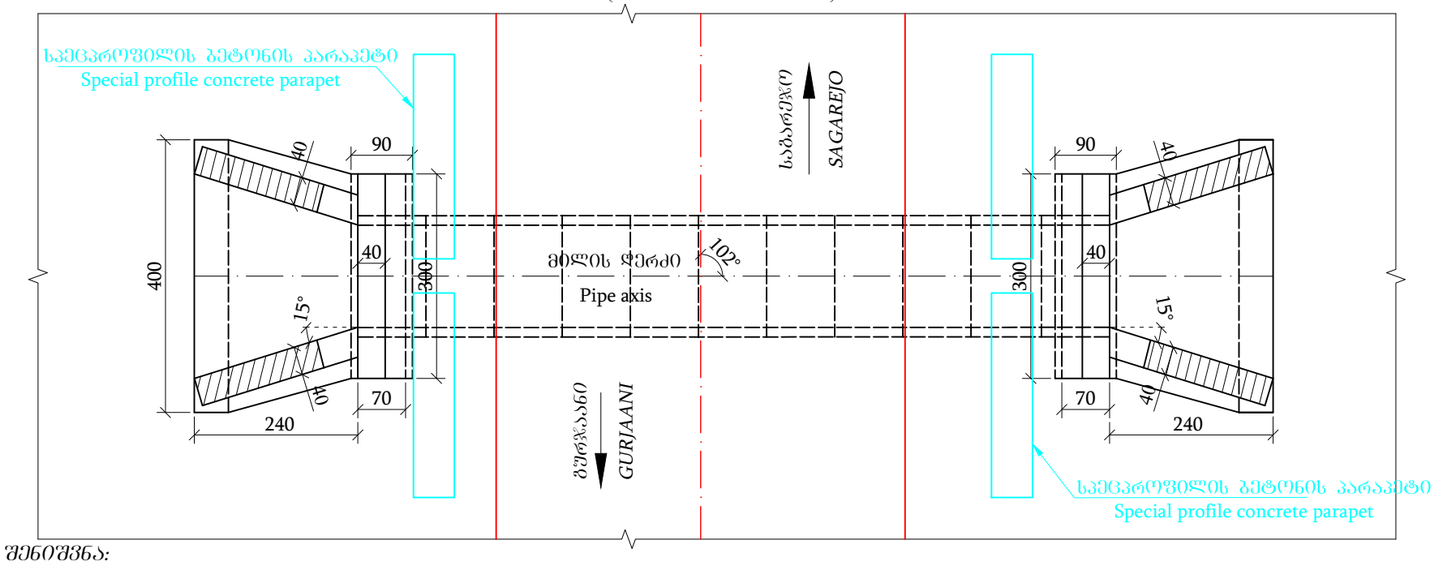

კვეთი 2-2

(ჭრილი ნაჩვენები არ არის)

View 2-2

(Fill are not shown)

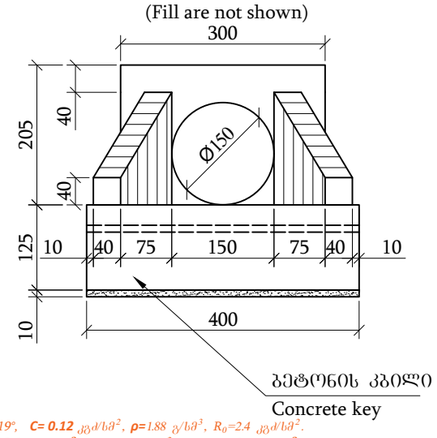

შენიშვნა:

Notes:

1. ნახაზზე ყველა ზომა მოცემულია სმ-ში, ხოლო ნიშნულები მ-ში
Dimensions on this drawing are given in cm, elevations in m;
2. მილის მოწყობის სამუშაოთა მოცულობები მოცემულია შესაბამის მუშა უწყისში
Volume of works for the pipe are given in corresponding working report;
3. მილი დაპროექტებულია ტიპიური ალბომით სერია 3.501.1-144
Pipe plan and sections are given in separate drawing, with album 3.50.1-144

გეოლოგია / Geology :

თიხა ნახევრად მაბარი,ყავისფერი,ქვნარების ნანარევებით 5% - φ=19°, C= 0.12 kgF/sm², ρ=1.88 g/sm³, R_0=2.4 kgF/sm².

Semihard clay, brown, with pebble inclusions 5% - φ=19 °, C= 0.12 kgF/sm², ρ=1.88 g/sm³, R_0=2.4 kgF/sm².

მგმ/MDF საქართველოს მუნიციპალური განვითარების ფონდი Municipal Development Fund of Georgia	დამკვეთი: საქართველოს მუნიციპალური განვითარების ფონდი THE CLIENT: Municipal Development Fund of Georgia (MDF)	პროექტის დასახელება: გურჯაანისა და საგარეჯოს მუნიციპალიტეტებში, ველისციხისწინა სოფ. კაკაბეთამდე (ცენტრალურ მაგისტრალამდე სოფ. ჭერემის გაყოლით) გზის რეაბილიტაციისა და მდ. ჭერემის ხევზე ორი ახალი სახიდე გადასასვლელის მშენებლობის დეტალური საპროექტო-სახარჯთაღრიცხვო დოკუმენტაციის შედგენის მომსახურება №GOG/ET/C/045 Project name: Consulting services for working out of detail project and cost estimate documentations for rehabilitation of road from Velistsikhe to the village Kakabeti (till central highway through the village Cheremiskhevi) and construction of two new bridge crossings over the Cheremi River gorge stream in Gurjaani and Sagarejo Municipalities №GOG/ET/C/045	შემსრულებელი: EXECUTOR: შპს „აბსოლუტურ სერვისი" სს 205256523 "ABSOLUTE SERVICE" LTD: ID 205256523 ქ. თბილისი, ხერბასის ქ. №40 Tbilisi, Khergiani Street #40 ტელ/Tel: +995 322 544882 Info@absoluteservice.ge; Infoabsoluteservice@gmail.com		ნახაზის დასახელება: DRAWING NAME:	რკ/ბ Ø1.50 მ მილის მოწყობა პკ 111+76 Design R.c Ø1.50 m pipe on ch. 111+76			
				მასშტაბი: SCALE:	1:100	ფურცლის ზომა: FORMAT SIZE:	A3	ნახაზი: DRAWING:	7-32

გრძივი ჭრილი მილის ღერძის გასწვრივ პკ 113+62
Longitudinal section across the pipe axle ch 113+62

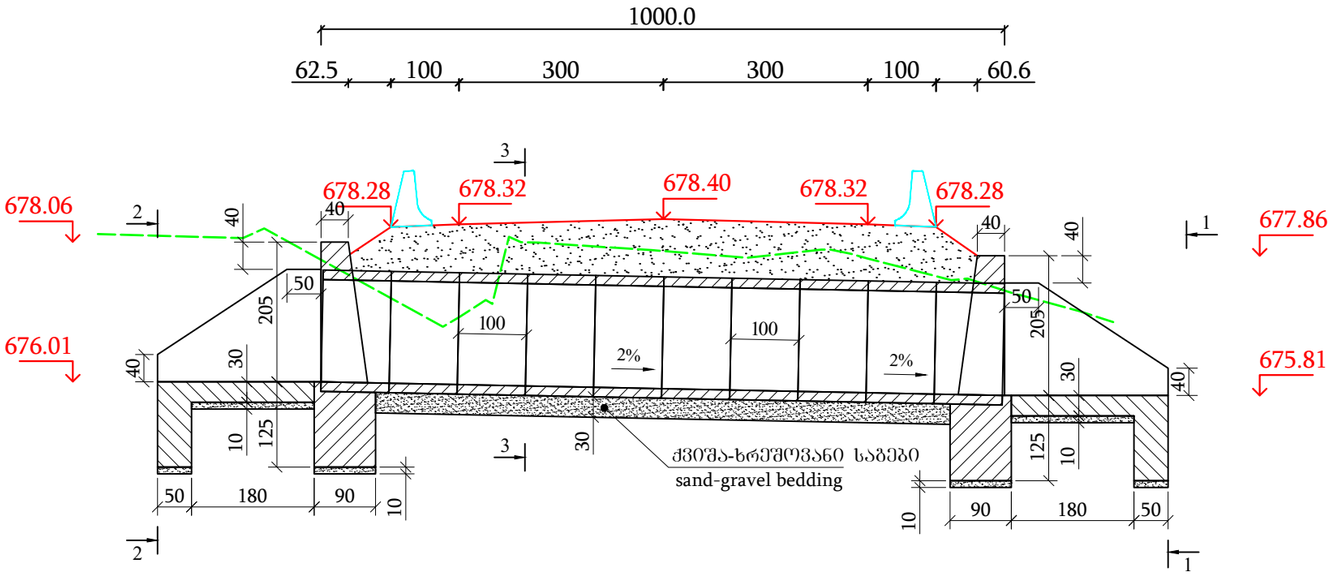

გ ე გ მ ა
(ფრილი ნაჩვენები არ არის)
P l a n
(Soil and fill are not shown)

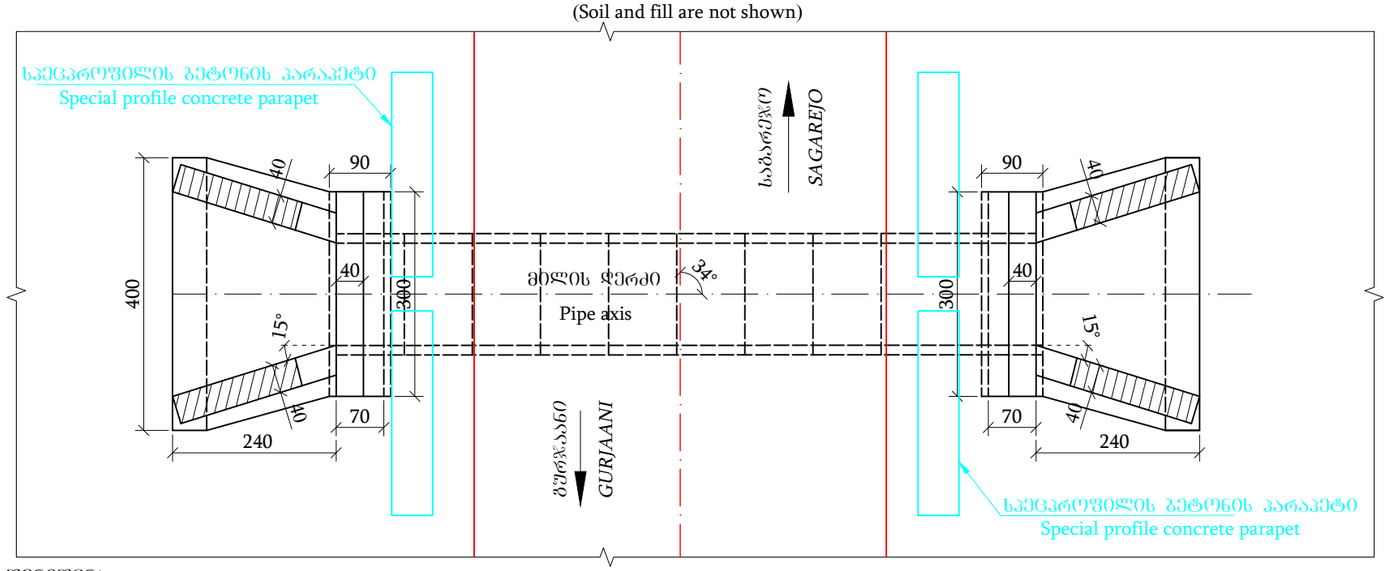
სპეცპროფილის ბეტონის პარაპეტი
Special profile concrete parapet
საგარეჯო
SAGAREJO
მილის ღერძი
Pipe axis
34°
15°
15°
ბურჯაანი
GURJAANI
400
240
240
90
90
70
70
300
300
40
40
40

გრძივი ჭრილი მილის ღერძის გასწვრივ პკ 113+62
Longitudinal section across the pipe axle ch 113+62

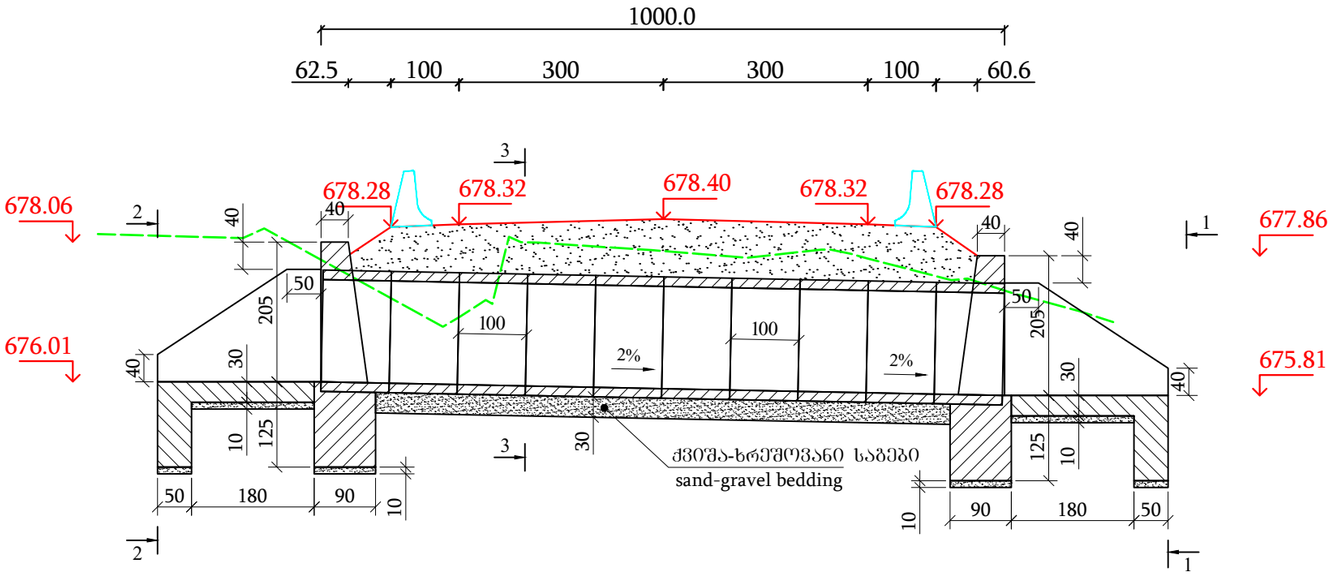

გ ე გ მ ა
(ფრილი ნაჩვენები არ არის)
P l a n
(Soil and fill are not shown)

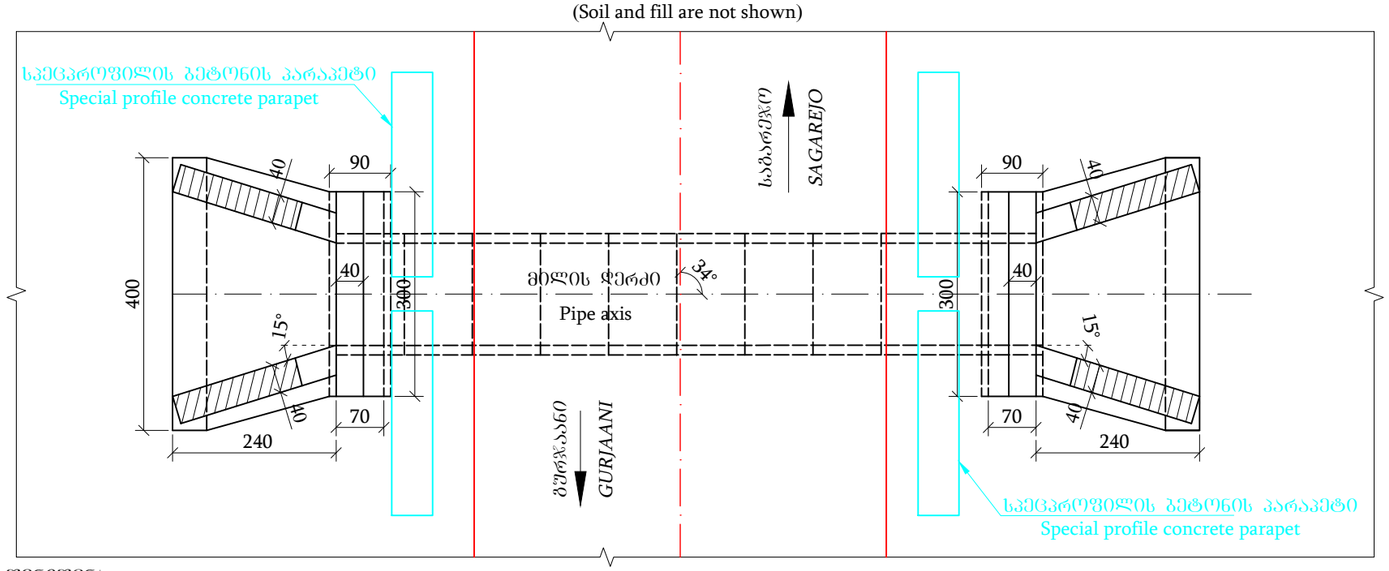

შენიშვნა:
Notes:
1. ნახაზზე ყველა ზომა მოცემულია სმ-ში, ხოლო ნიშნულები მ-ში
Dimensions on this drawing are given in cm, elevations in m;
2. მილის მოწყობის სამუშაოთა მოცულობები მოცემულია შესაბამის მუშა შწყისში
Volume of works for the pipe are given in corresponding working report;
3. მილი დაპროექტებულია ტიპიური ალბომით სერია 3.501.1-144
Pipe plan and sections are given in separate drawing, with album 3.50.1-144

კვეთი 1-1
(ფრილი ნაჩვენები არ არის)
View 1-1
(Fill are not shown)

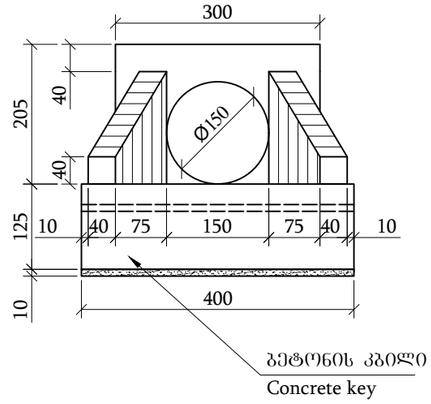

კვეთი 3-3
(ფრილი ნაჩვენები არ არის)
View 3-3
(Fill are not shown)

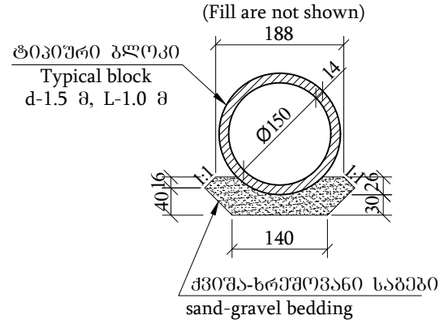

კვეთი 2-2
(ფრილი ნაჩვენები არ არის)
View 2-2
(Fill are not shown)

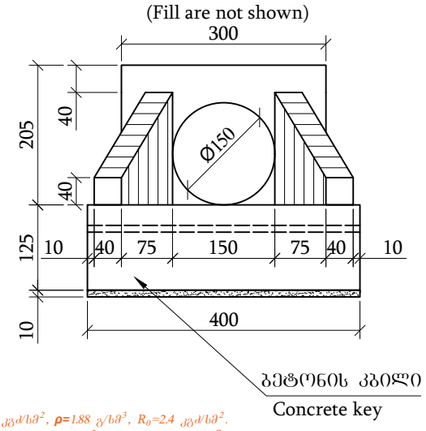

ბეილოგია / Geology :
თიხა ნახევრად მაბარი,ქვისნაშერი,ქვნარების ნანარევებით 5% - φ=19°, C= 0.12 კგ/სმ², ρ=1.88 გ/სმ³, R_0=2.4 კგ/სმ².
Semihard clay, brown, with pebble inclusions 5% - φ=19 °, C= 0.12 kgF / sm², ρ=1.88 g/sm³, R_0=2.4 kgF / sm²..

ᲛᲬᲕ/MDF	დამკვეთი: საქართველოს მუნიციპალური განვითარების ფონდი	პროექტის დასახელება: მუნიციპალიტეტებში, ველისციხიდან სოფ. კაკაბეთამდე (ცენტრალური მაგისტრალამდე სოფ. ბერეთის გაშლით) გზის რეაბილიტაციისა და ამ. ბერეთის ხევზე ორი ახალი სახიდე გადასასვლელის მშენებლობის დეტალური საპროექტო-სახარჯთაღრიცხვო დოკუმენტაციის შედგენის მოხსახურება №GOG/ET/C/045	შესრულებელი: EXECUTOR: შპს „აბსოლუტ სერვისი“ სს 205256523 "ABSOLUTE SERVICE" LTD: ID 205256523 ქ. თბილისი, ხერგიანის ქ. №40 Tbilisi, Khergiani Street #40 ტელ/Tel: +995 322 544882 Info@absoluteservice.ge; Infoabsoluteservice@gmail.com	ნახაზის დასახელება:	რკ/ბ Ø1.50 მ მილის მოწყობა პკ 120+56			
	THE CLIENT: Municipal Development Fund of Georgia (MDF)	Project name: Consulting services for working out of detail project and cost estimate documentations for rehabilitation of road from Velistsikhe to the village Kakabeti (till central highway through the village Cheremiskhevi) and construction of two new bridge crossings over the Cheremi River gorge stream in Gurjaani and Sagarejo Municipalities №GOG/ET/C/045		DRAWING NAME:	Design R.c Ø1.50 m pipe on ch. 120+56			
				მასშტაბი: SCALE:	1:100	ფურცლის ზომა: FORMAT SIZE: A3	ნახაზი: DRAWING:	7-34

გრძივი ჭრილი მილის ღერძის გასწვრივ პკ 132+40
Longitudinal section across the pipe axle ch 132+40

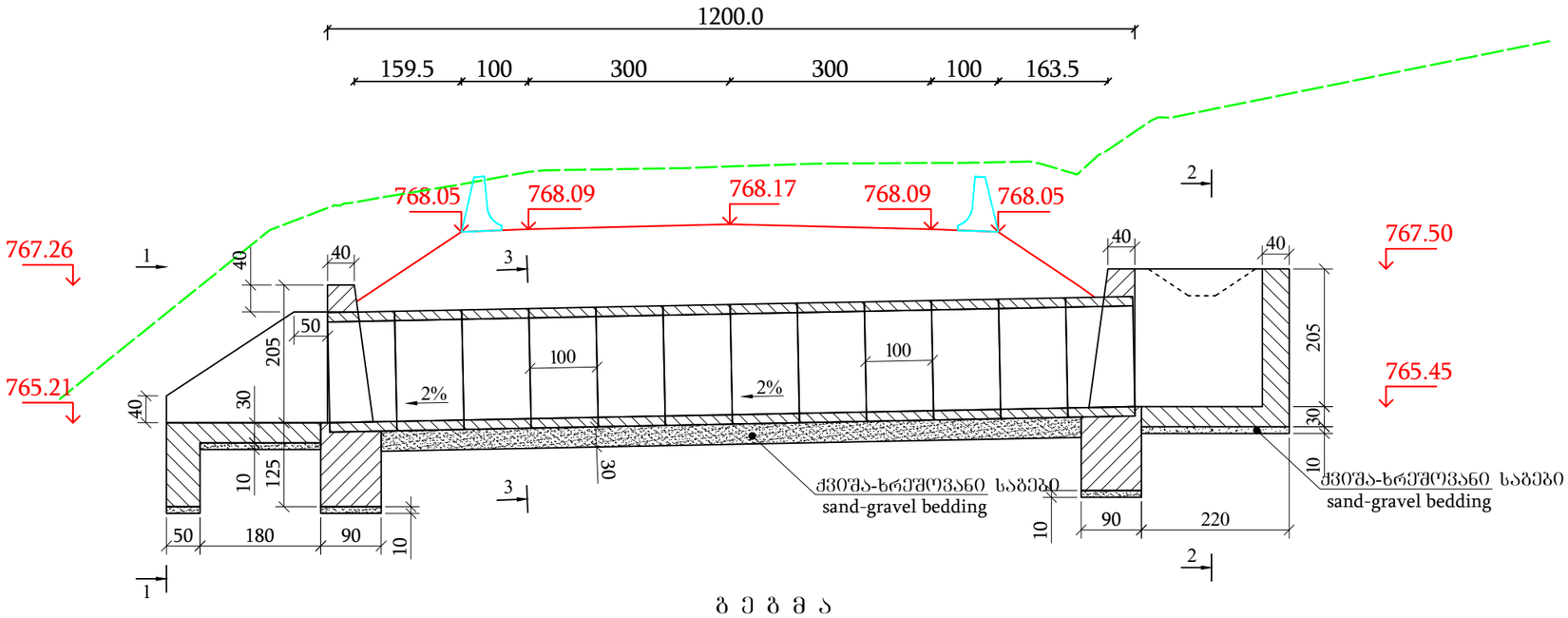

კვეთი 1-1
(ყრილი ნაჩვენები არ არის)
View 1-1
(Fill are not shown)

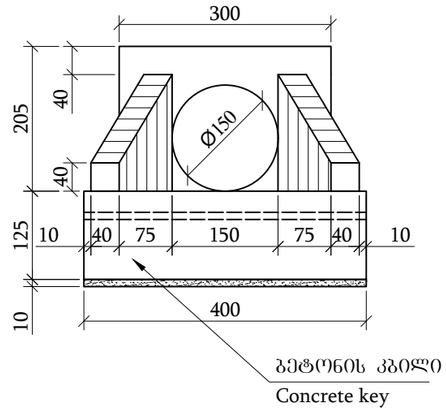

კვეთი 3-3
(ყრილი ნაჩვენები არ არის)
View 3-3
(Fill are not shown)

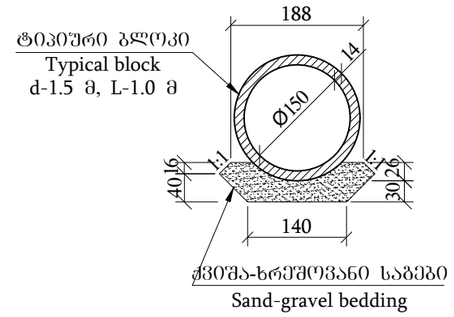

ბ ე ბ მ ა
(ყრილი ნაჩვენები არ არის)
Plan
(Soil and fill are not shown)

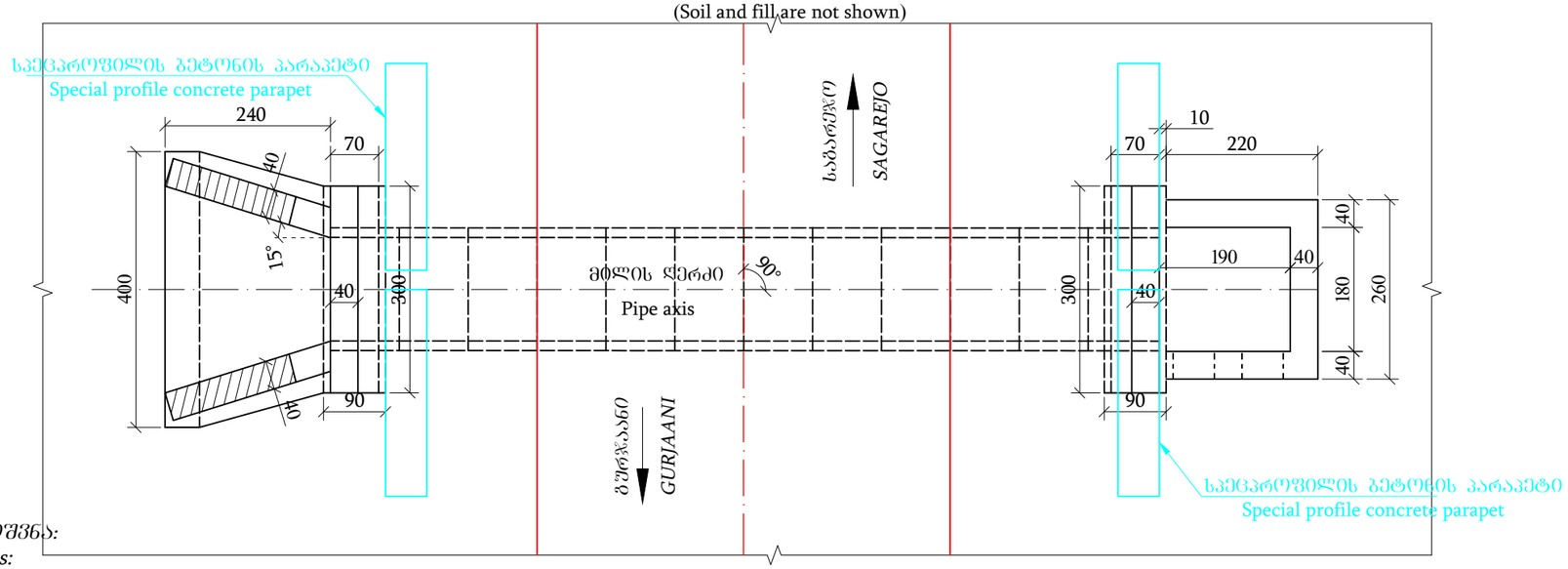

კვეთი 2-2
(ყრილი ნაჩვენები არ არის)
View 2-2
(Fill are not shown)

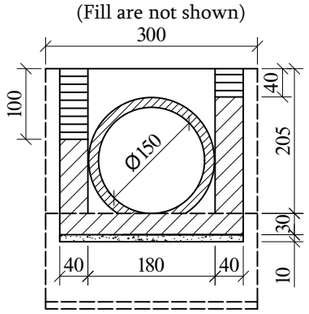

შენიშვნა:
Notes:

1. ნახაზზე ყველა ზომა მოცემულია სმ-ში, ხოლო ნიშნულები მ-ში
Dimensions on this drawing are given in cm, elevations in m;
2. მილის მოწყობის სამუშაოთა მოცულობები მოცემულია შესაბამის მუშა უწყისში
Volume of works for the pipe are given in corresponding working report;
3. მილი დაპროექტებულია ტიპიური ალბომით სერია 3.501.1-144
Pipe plan and sections are given in separate drawing, with album 3.50.1-144

გეოლოგია / Geology :
თიხა ნახევრად მაგარი,ქვიშოვანი,კენჭების ჩანართებით 5% - φ=19°, C= 0.12 კგძ/სმ², ρ=1.88 გ/სმ³, R₀=2.4 კგძ/სმ².
Semihard clay, brown, with pebble inclusions 5% - φ=19 °, C= 0.12 kgF/sm², ρ=1.88 g/sm³, R₀=2.4 kgF/sm²..

MDF	დამკვეთი: საქართველოს მუნიციპალური განვითარების ფონდი	პროექტის დასახელება: გურჯაანისა და საგარეჯოს მუნიციპალიტეტებში, ველისციხისა სოფ. კაკაბეთამდე (ცენტრალურ მაგისტრალამდე სოფ. ბერეთის გაყოლით) გზის რეაბილიტაციისა და მდ. ბერეთის ხევზე ორი ახალი სახიდე გადასასვლელის მშენებლობის დეტალური საპროექტო-სახარჯთაღრიცხვო დოკუმენტაციის შედგენის მომსახურება №GOG/ET/C/045	შემსრულებელი: EXECUTOR: შპს „აბსოლუტ სერვისი" სს 205256523 "ABSOLUTE SERVICE" LTD: ID 205256523 ქ. თბილისი, ხერგიანის ქ. №40 Tbilisi, Khergiani Street #40 ტელ/Tel: +995 322 544882 Info@absoluteservice.ge; Infoabsoluteservice@gmail.com	ნახაზის დასახელება:	რკ/ბ Ø1.50 მ მილის მოწყობა პკ 132+40			
	THE CLIENT: Municipal Development Fund of Georgia (MDF)	Project name: Consulting services for working out of detail project and cost estimate documentations for rehabilitation of road from Velistsikhe to the village Kakabeti (till central highway through the village Cheremiskhevi) and construction of two new bridge crossings over the Cheremi River gorge stream in Gurjaani and Sagarejo Municipalities №GOG/ET/C/045		DRAWING NAME:	Design R.c Ø1.50 m pipe on ch. 132+40			
				მასშტაბი: SCALE:	1:100	ფურცლის ზომა: FORMAT SIZE: A3	ნახაზი: DRAWING:	7-35

გრძივი ჭრილი მილის ღერძის გასწვრივ პკ 140+98
Longitudinal section across the pipe axle ch 140+98

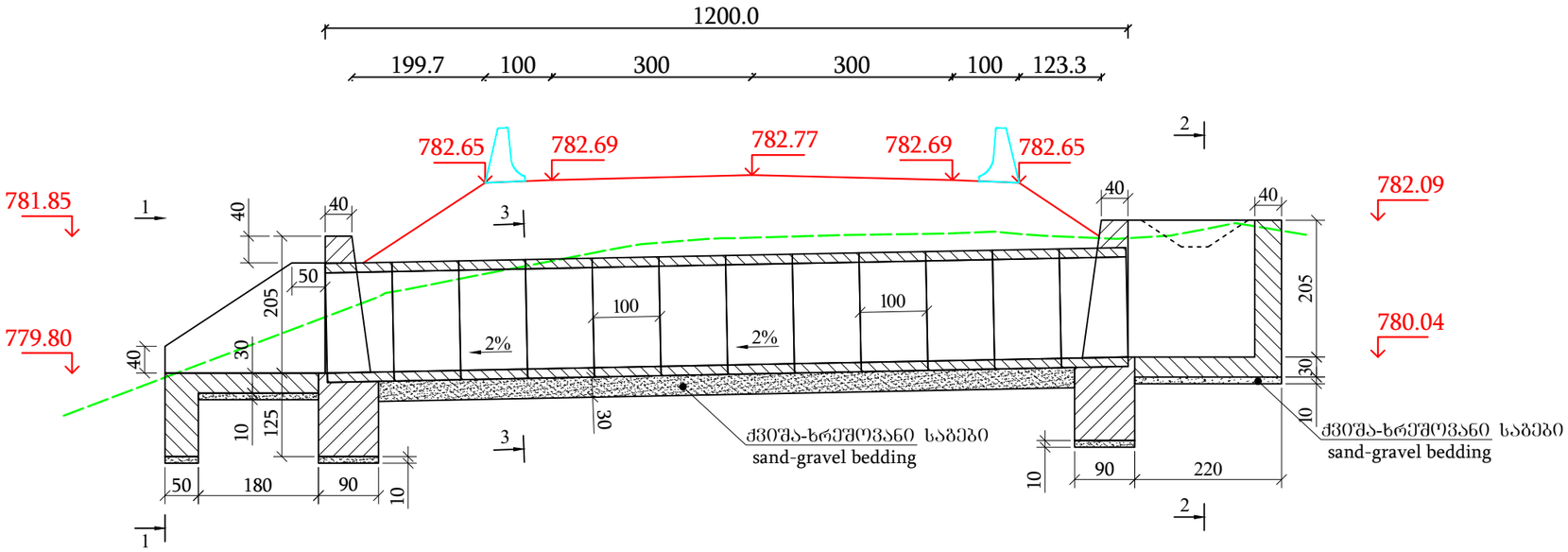

კვეთი 1-1
(ჭრილი ნაჩვენები არ არის)
View 1-1
(Fill are not shown)

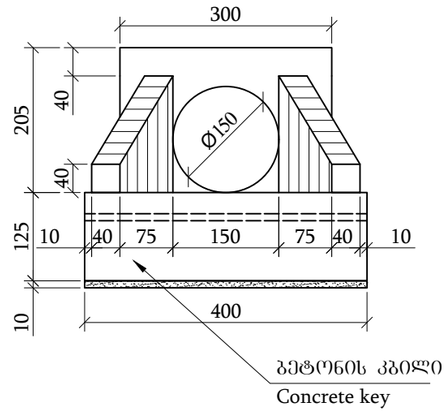

კვეთი 3-3
(ჭრილი ნაჩვენები არ არის)
View 3-3
(Fill are not shown)

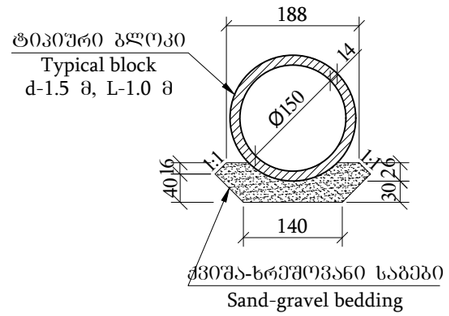

ბ ე ბ მ ა
(ჭრილი ნაჩვენები არ არის)
P l a n
(Soil and fill are not shown)

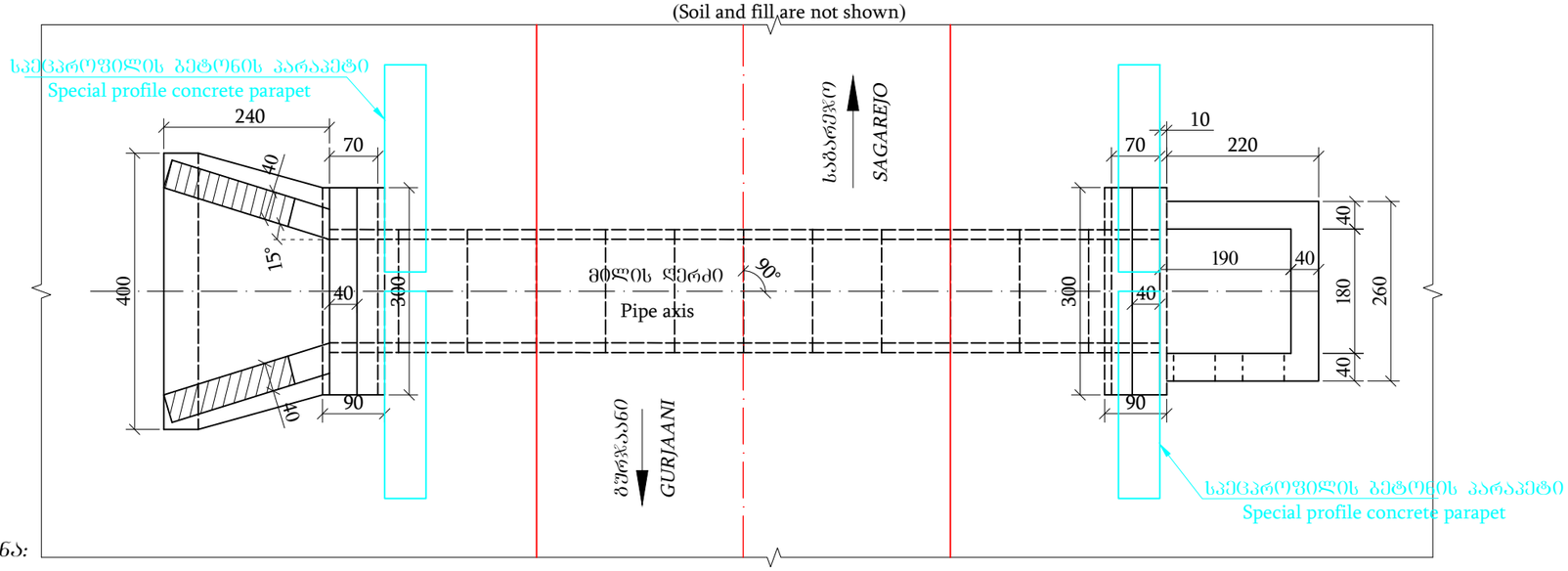

კვეთი 2-2
(ჭრილი ნაჩვენები არ არის)
View 2-2
(Fill are not shown)

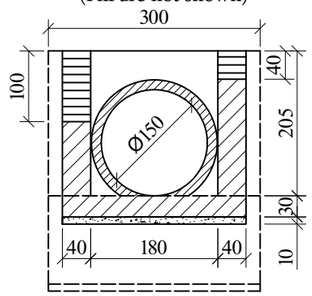

შენიშვნა:
Notes:

. ნახაზზე ყველა ზომა მოცემულია სმ-ში, ხოლო ნიშნულები მ-ში
Dimensions on this drawing are given in cm, elevations in m;
2. მილის მოწყობის სამუშაოთა მოცულობები მოცემულია შესაბამის მუშა უწყისში
Volume of works for the pipe are given in corresponding working report;
3. მილი დაპროექტებულია ტიპიური ალბომით სერია 3.501.1-144
Pipe plan and sections are given in separate drawing, with album 3.50.1-144

გეოლოგია / Geology :
თიხა ნახევრად მაგარი,ყავისფერი,კენჭების ჩანართებით 5% - φ=19°, C= 0.12 კგ/სმ², ρ=1.88 გ/სმ³, R₀=2.4 კგ/სმ².
Semihard clay, brown, with pebble inclusions 5% - φ=19 °, C= 0.12 kgF/sm². ρ=1.88 g/sm³, R₀=2.4 kgF/sm²..

მგმ/MDF	დამკვეთი: საქართველოს მუნიციპალური განვითარების ფონდი	პროექტის დასახელება: მგორჯანისა და საგარეჯოს მუნიციპალიტეტებში, ველისციხიდან სოფ. კაკაბეთამდე (ცენტრალურ მაგისტრალამდე სოფ. ჭერემის გავლით) გზის რეაბილიტაციისა და მდ. ჭერემის ხეობაზე ერთ ახალი სახიდე გადასასვლელის მშენებლობის დეტალური საპროექტო-სახარჯთაღრიცხვე დოკუმენტაციის შედგენის მოშახურება №GOG/ET/C/045	შემსრულებელი: EXECUTOR: შპს „აბსოლუტურ სერვისი“ სკ 205256523 "ABSOLUTE SERVICE" LTD: ID 205256523 ქ. თბილისი, ხერგიანის ქ. №40 Tbilisi, Khergiani Street #40 ტელ/Tel: +995 322 544882 Info@absoluteservice.ge; Infoabsoluteservice@gmail.com		ნახაზის დასახელება:	რკ/ბ ⌀1.50 მ მილის მოწყობა პკ 140+98			
	THE CLIENT: Municipal Development Fund of Georgia (MDF)	Project name: Consulting services for working out of detail project and cost estimate documentations for rehabilitation of road from Velistsikhe to the village Kakabeti (till central highway through the village Cheremiskhevi) and construction of two new bridge crossings over the Cheremi River gorge stream in Gurjaani and Sagarejo Municipalities №GOG/ET/C/045		DRAWING NAME:	Design R.c Ø1.50 m pipe on ch. 140+98			
				მასშტაბი: SCALE:	1:100	ფორმატი: FORMAT SIZE:	A3	ნახაზი: DRAWING: 7-36

გრძივი ჭრილი მილის ღერძის გასწვრივ პკ 145+20
Longitudinal section across the pipe axle ch 145+20

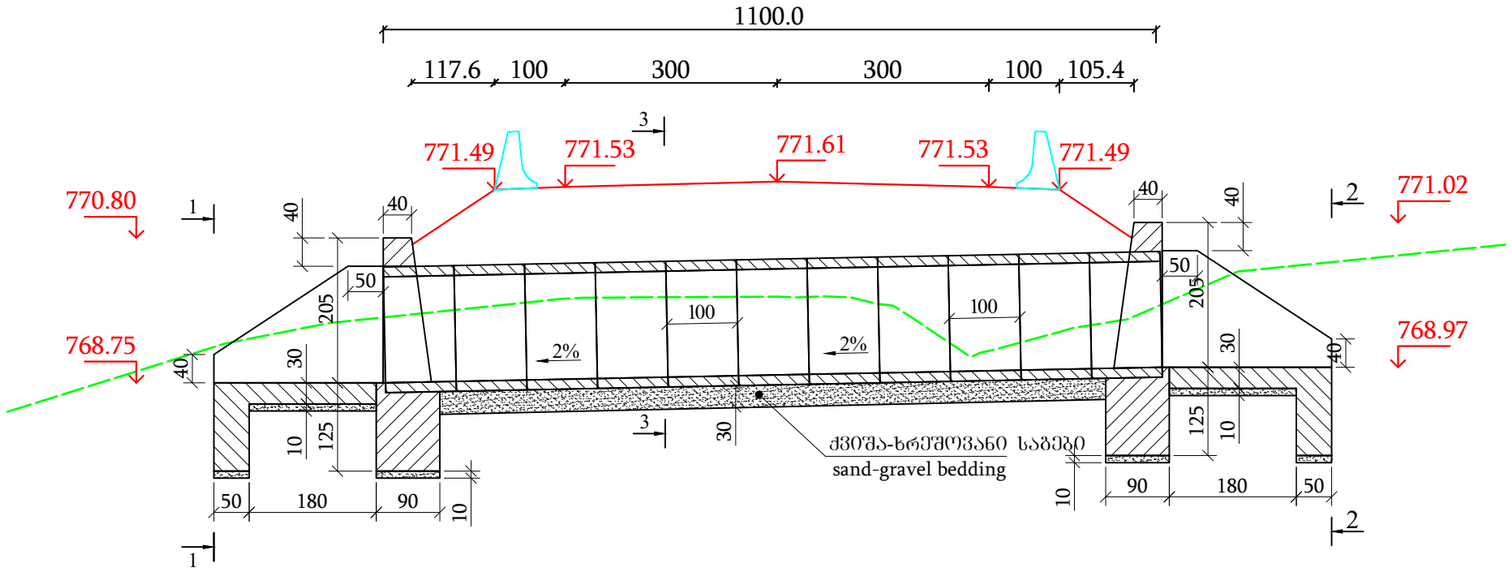

კვეთი 1-1
(ჭრილი ნაჩვენები არ არის)
View 1-1
(Fill are not shown)

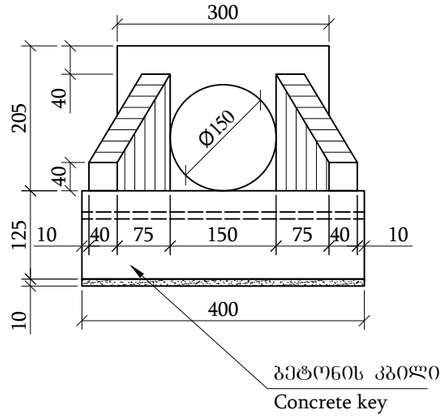

გ ე გ მ ა
(ჭრილი ნაჩვენები არ არის)
P l a n
(Soil and fill are not shown)

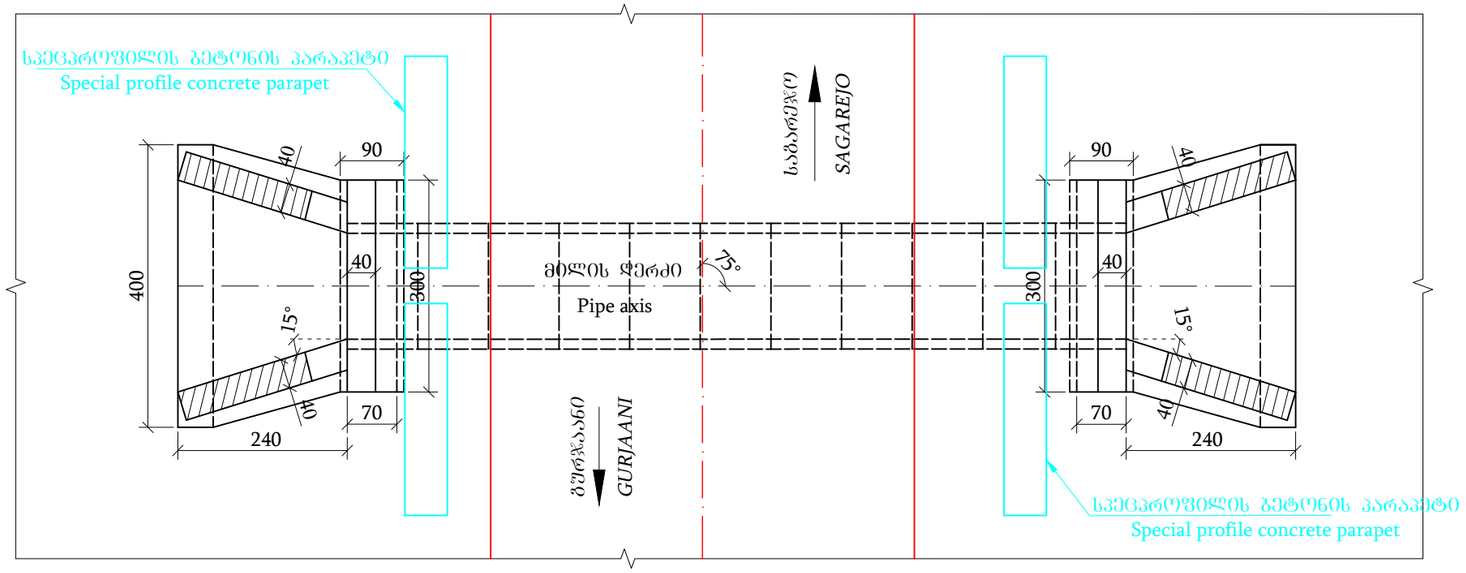

კვეთი 3-3
(ჭრილი ნაჩვენები არ არის)
View 3-3
(Fill are not shown)

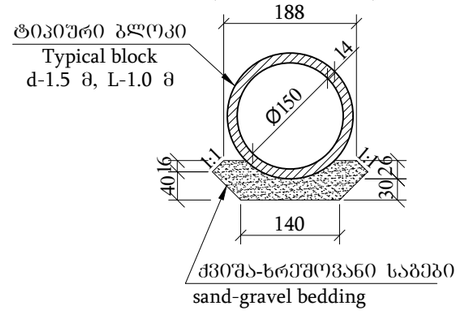

კვეთი 2-2
(ჭრილი ნაჩვენები არ არის)
View 2-2
(Fill are not shown)

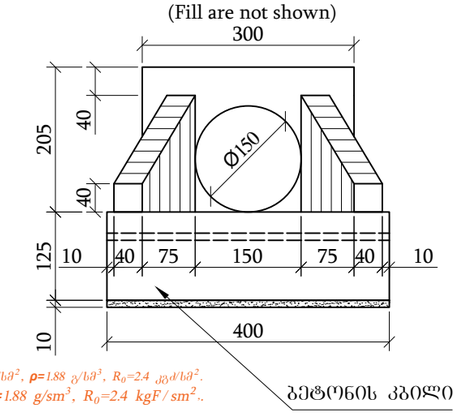

შენიშვნა:
Notes:
1. ნახაზზე ყველა ზომა მოცემულია სმ-ში, ხოლო ნიშნულები მ-ში
Dimensions on this drawing are given in cm, elevations in m;
2. მილის მოწყობის სამუშაოთა მოცულობები მოცემულია შესაბამის მუშა უწყისში
Volume of works for the pipe are given in corresponding working report;
3. მილი დაპროექტებულია ტიპიური ალბომით სერია 3.501.1-144
Pipe plan and sections are given in separate drawing, with album 3.50.1-144

გეოლოგია / Geology :
თიხა ნახევრად მაპარო,ყავისფერი,ქვიანების ჩანართებით 5% - φ=19°, C= 0.12 კგ/სმ², ρ=1.88 გ/სმ³, R₀=2.4 კგ/სმ².
Semihard clay, brown, with pebble inclusions 5% - φ=19 °, C= 0.12 kgF/sm². ρ=1.88 g/sm³, R₀=2.4 kgF/sm²..

MDF	*დამკვეთი:* საქართველოს მუნიციპალური განვითარების ფონდი	*პროექტის დასახელება:* მუშაობა ნანისა და საბარეჯოს მუნიციპალიტეტებში, ველისციხიდან სოფ. კაკაბეთამდე (ცენტრალურ მაბისტრალამდე სოფ. ბერეთის გამყოფი) გზის რეაბილიტაციისა და ორ მდ. ჭერემის ხეობაზე ორი ახალი სახიდე გადასასვლელის მშენებლობის დეტალური საპროექტო-სახარჯთაღრიცხვო დოკუმენტაციის შედგენის მომსახურება №GOG/ET/C/045	*შემსრულებელი:* *EXECUTOR:* შპს „აბსოლუტურ სერვისი“ სპ 205256523 *"ABSOLUTE SERVICE" LTD: ID 205256523* *ქ. თბილისი, ხერბასის ქ. №40* *Tbilisi, Khergiani Street #40* ტელ/Tel: +995 322 544882 Info@absoluteservice.ge; Infoabsoluteservice@gmail.com		*ნახაზის დასახელება:*	რკ/ბ ⌀1.50 მ მილის მოწყობა პკ 145+20		
	THE CLIENT: Municipal Development Fund of Georgia (MDF)	*Project name:* Consulting services for working out of detail project and cost estimate documentations for rehabilitation of road from Velistsikhe to the village Kakabeti (till central highway through the village Cheremiskhevi) and construction of two new bridge crossings over the Cheremi River gorge stream in Gurjaani and Sagarejo Municipalities №GOG/ET/C/045			*DRAWING NAME:*	Design R.c Ø1.50 m pipe on ch. 145+20		
				მასშტაბი: *SCALE:*	1:100	*ფურცლის ზომა:* *FORMAT SIZE:* A3	*ნახაზი:* *DRAWING:* 7-37

ბრძივი ჭრილი მილის ღერძის გასწვრივ პკ 146+02
Longitudinal section across the pipe axle ch 146+02

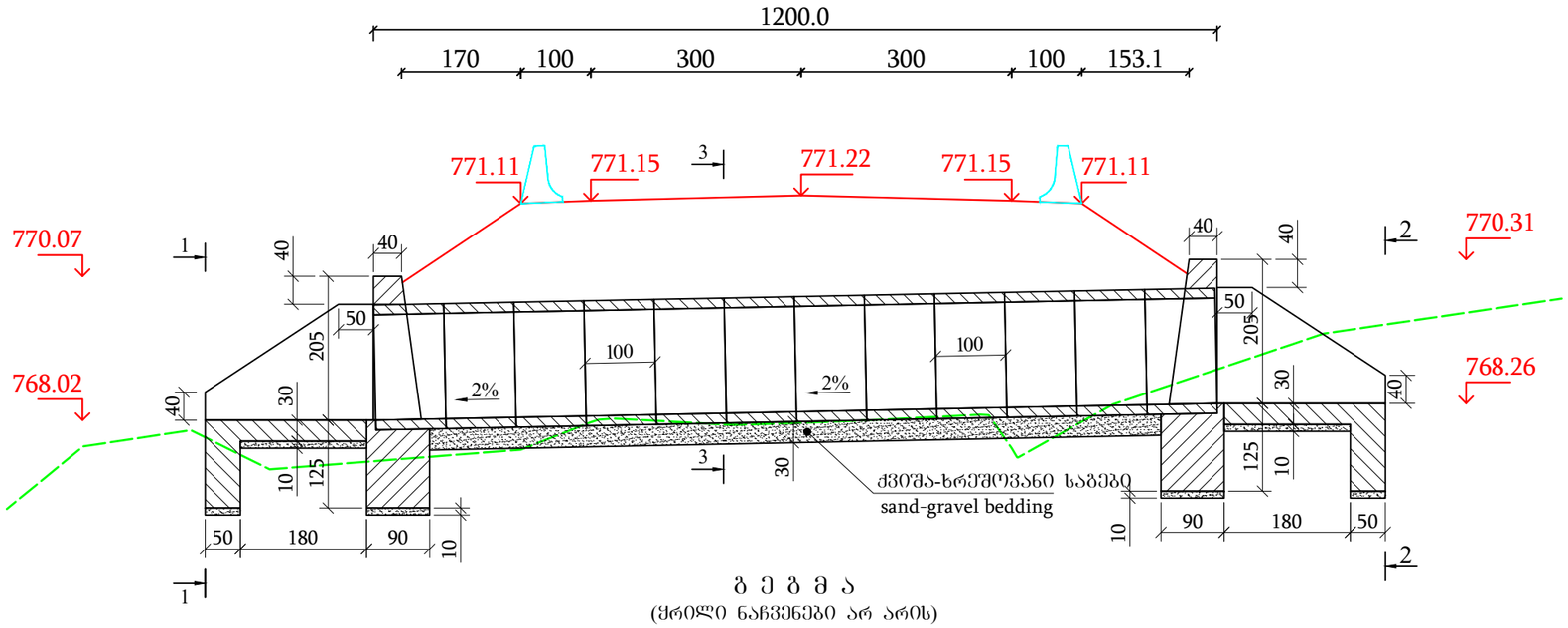

ბ ე ბ მ ა
(ყრილი ნაჩვენები არ არის)

Plan
(Soil and fill are not shown)

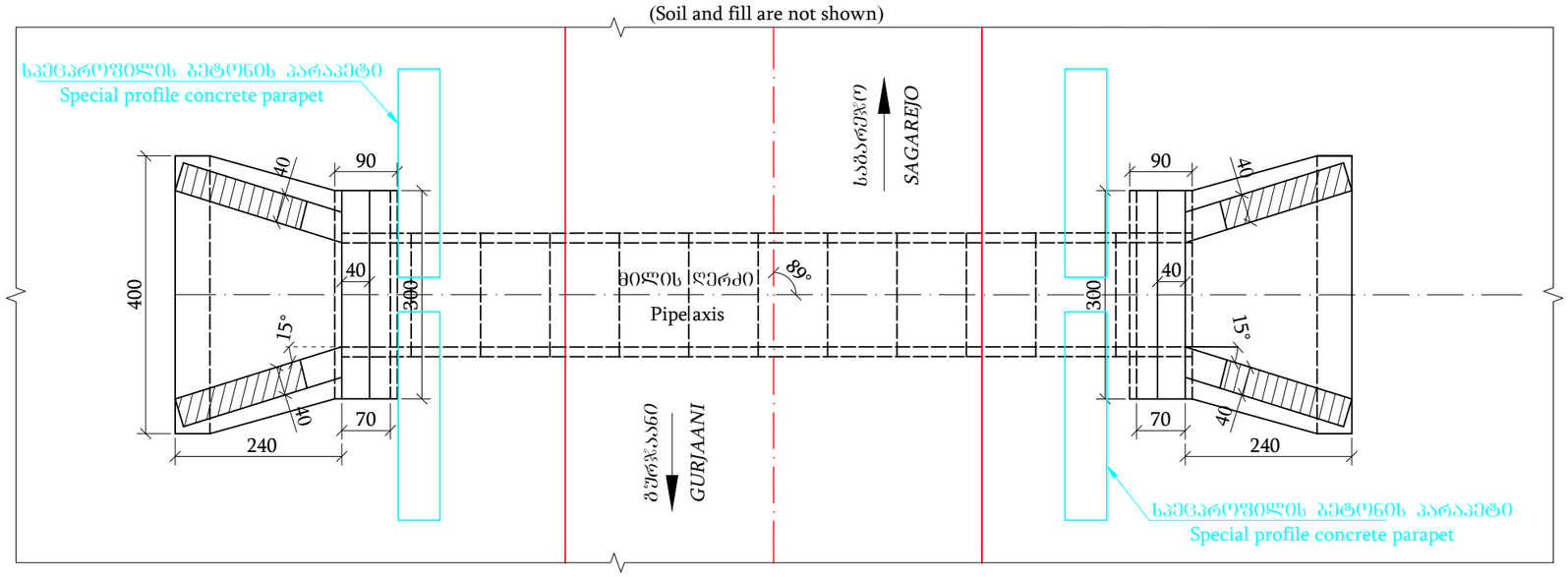
სპეცპროფილის ბეტონის პარაპეტი
Special profile concrete parapet
საბარეჯო
SAGAREJO
მილის ღერძი
Pipe axis
89°
15°
15°
გურჯაანი
GURJAANI
400
240
240
90
90
70
70
300
300
40
40
40

გრძივი ჭრილი მილის ღერძის გასწვრივ პკ 148+20
Longitudinal section across the pipe axle ch 148+20

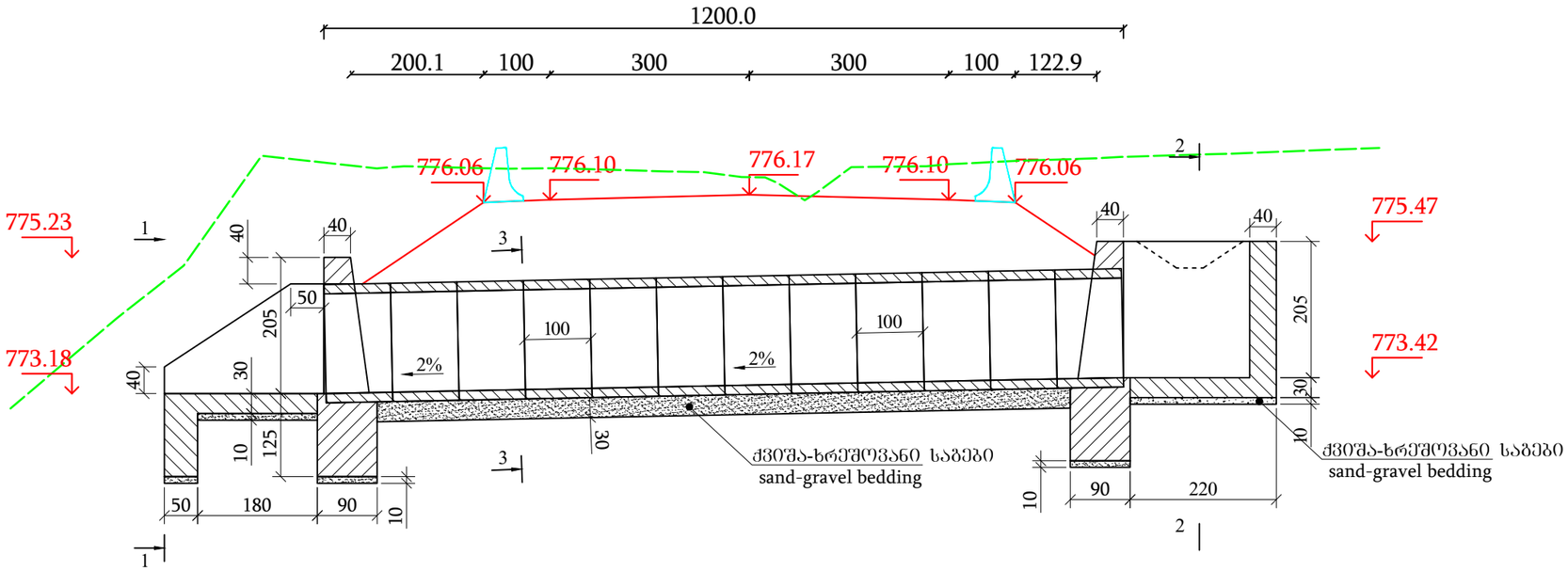

კვეთი 1-1
(ყრილი ნაჩვენები არ არის)
View 1-1
(Fill are not shown)

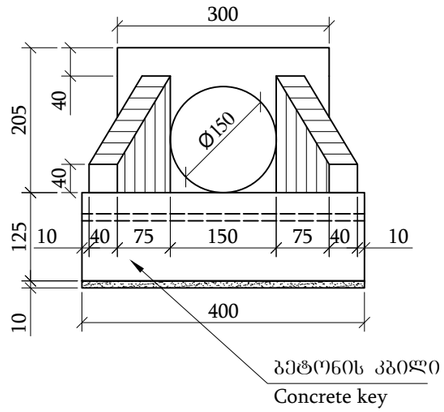

კვეთი 3-3
(ყრილი ნაჩვენები არ არის)
View 3-3
(Fill are not shown)

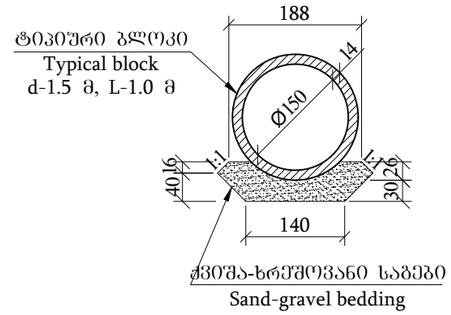

ბ ე ბ მ ა
(ყრილი ნაჩვენები არ არის)
P l a n
(Soil and fill are not shown)

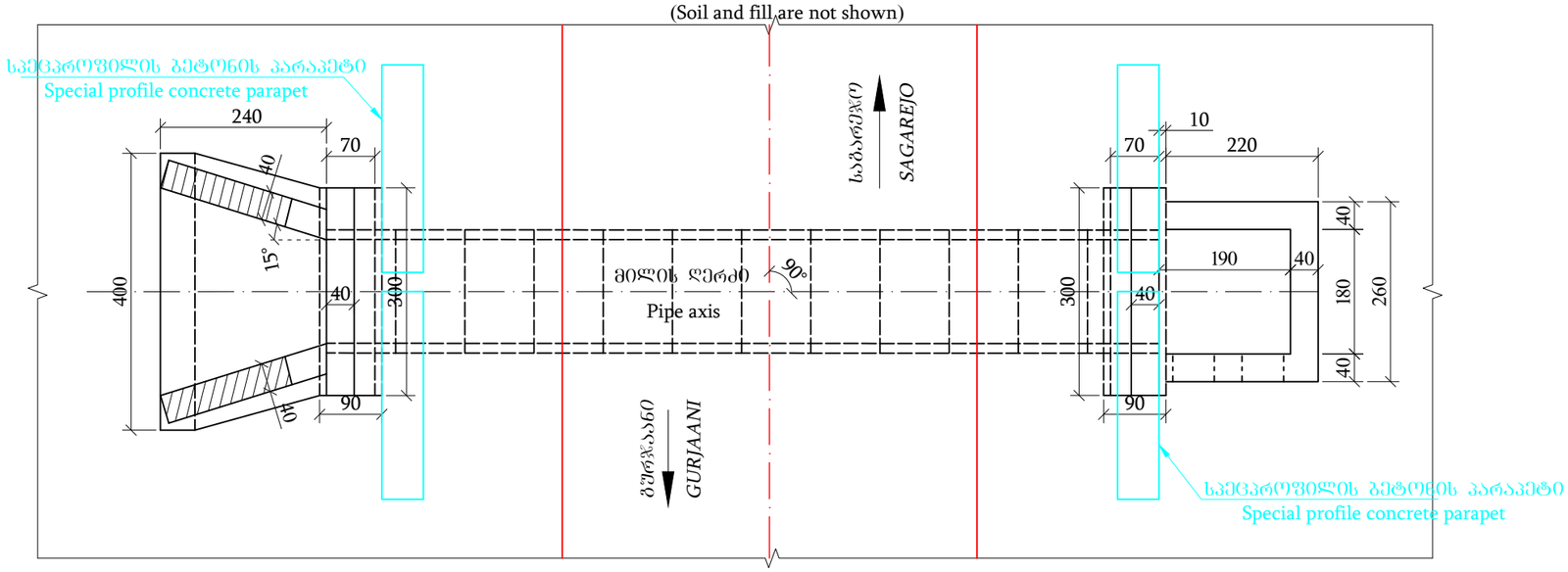

კვეთი 2-2
(ყრილი ნაჩვენები არ არის)
View 2-2
(Fill are not shown)

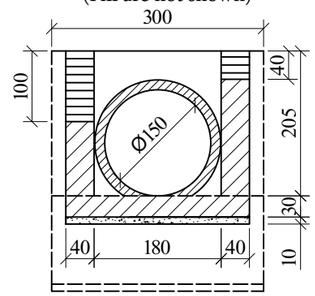

შენიშვნა:
Notes:
1. ნახაზზე ყველა ზომა მოცემულია სმ-ში, ხოლო ნიშნულები მ-ში
Dimensions on this drawing are given in cm, elevations in m;
2. მილის მოწყობის სამშუშაოთა მოცულობები მოცემულია შესაბამის მუშა უწყისში
Volume of works for the pipe are given in corresponding working report;
3. მილი დაპროექტებულია ტიპური ალბომით სერია 3.501.1-144
Pipe plan and sections are given in separate drawing, with album 3.50.1-144

გეოლოგია / Geology :
არგილიტები ქვიშაქვების შუაშრეებით,გამოფიტული - R_c=2.6 კგ/სმ^2.
Argillites with interlayers of sandstone, weathered - R_c=2.6 kgF/sm^2..

მწგ/MDF	*დამკვეთი:* საქართველოს მუნიციპალური განვითარების ფონდი	*პროექტის დასახელება:* შუფრაანისა და საბაჯოს მუნიციპალიტეტებში, ველისციხიდან სოფ. კაკაბეთამდე (ცენტრალურ მაგისტრალამდე სოფ. ჭერემის გავლით) გზის რეაბილიტაციისა და მდ. ჭერემის ხევზე ორი ახალი სახიდე გადასასვლელის მშენებლობის დეტალური საპროექტო-სახარჯთაღრიცხვო დოკუმენტაციის შედგენის მომსახურება №GOG/ET/C/045	*შემსრულებელი:* EXECUTOR: "აბს „აბსოლუტს სერვისი" სკ 205256523 "ABSOLUTE SERVICE" LTD: ID 205256523 ქ. თბილისი, ხერთვისის ქ. №40 Tbilisi, Khergiani Street #40 ტელ/Tel: +995 322 544882 Info@absoluteservice.ge; Infoabsoluteservice@gmail.com		ნახაზის დასახელება:	რკ/ბ ϕ1.50 მ მილის მოწყობა პკ 148+20			
	THE CLIENT: Municipal Development Fund of Georgia (MDF)	*Project name:* Consulting services for working out of detail project and cost estimate documentations for rehabilitation of road from Velistsikhe to the village Kakabeti (till central highway through the village Cheremiskhevi) and construction of two new bridge crossings over the Cheremi River gorge stream in Gurjaani and Sagarejo Municipalities №GOG/ET/C/045		*DRAWING NAME:*	Design R.c Ø1.50 m pipe on ch. 148+20			
				მასშტაბი: SCALE:	*1:100*	*ფურცლის ზომა: FORMAT SIZE:* A3	*ნახაზი: DRAWING:*	7-39

გრძივი ჭრილი მილის ღერძის გასწვრივ პკ 148+20
Longitudinal section across the pipe axle ch 148+20

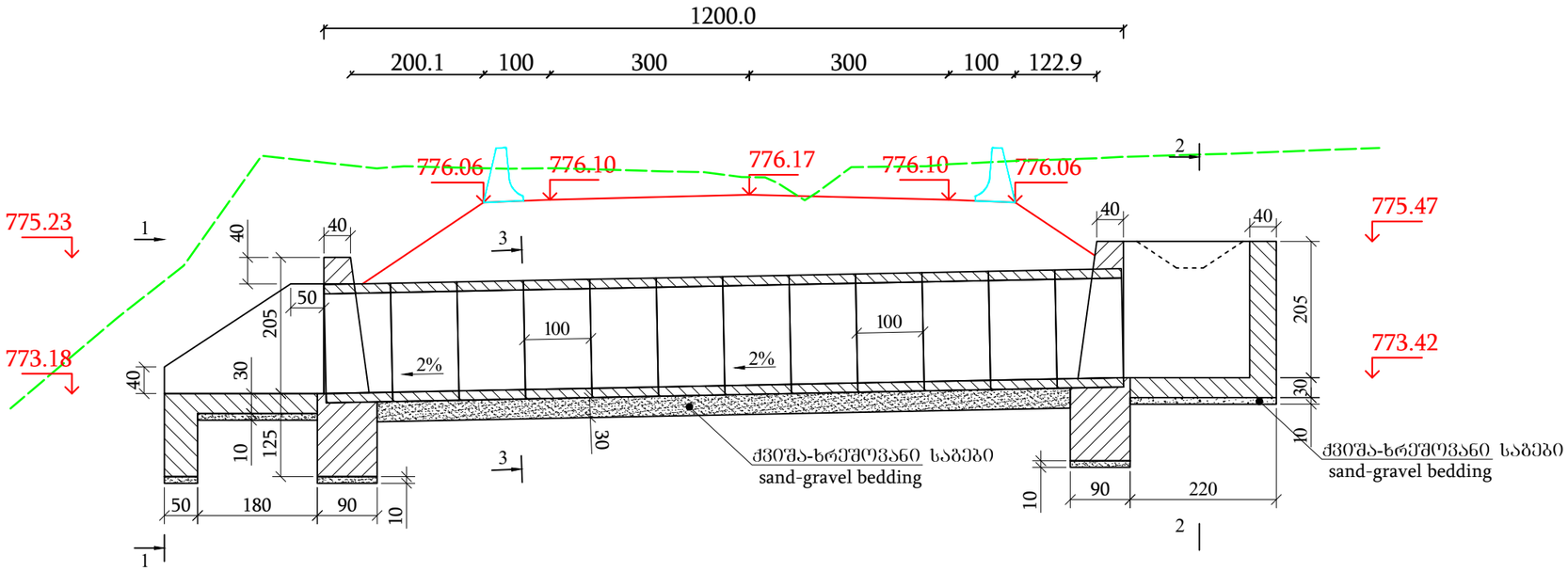

კვეთი 1-1
(ყრილი ნაჩვენები არ არის)
View 1-1
(Fill are not shown)

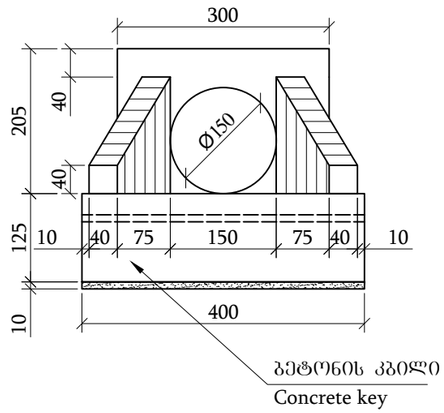

კვეთი 3-3
(ყრილი ნაჩვენები არ არის)
View 3-3
(Fill are not shown)

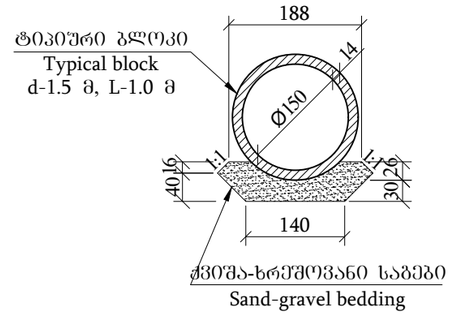

ბ ე ბ მ ა
(ყრილი ნაჩვენები არ არის)
P l a n
(Soil and fill are not shown)

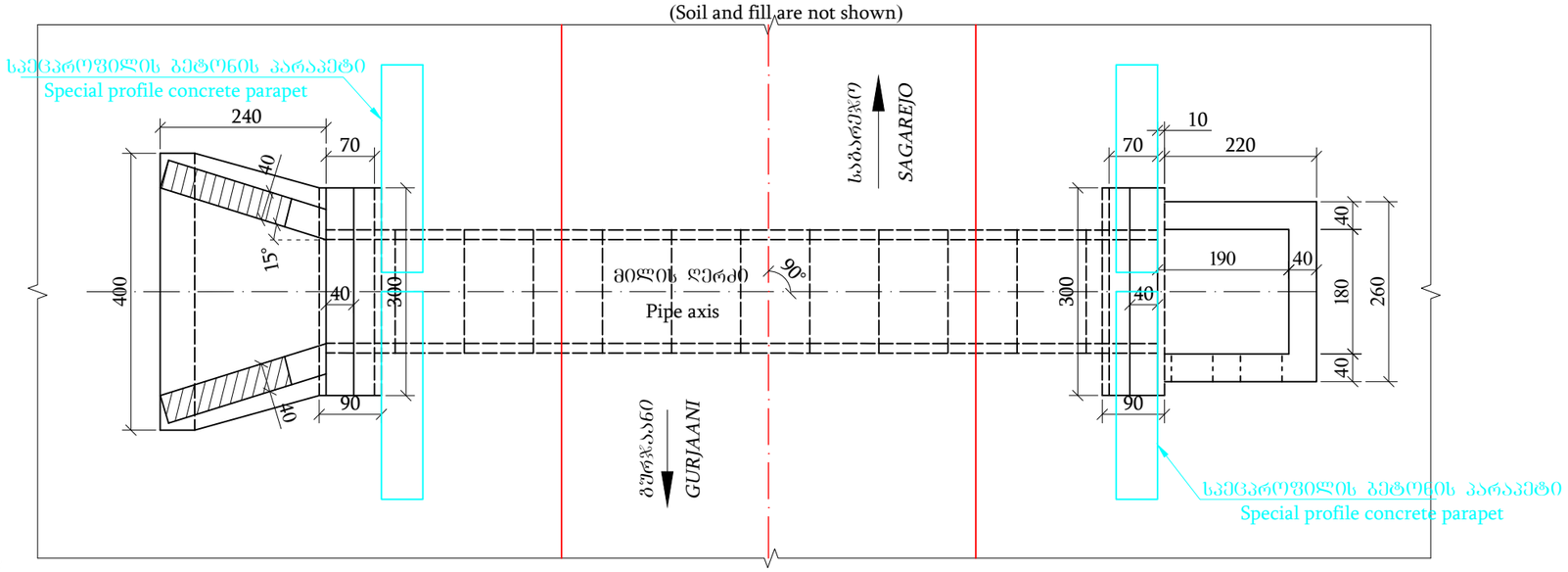

კვეთი 2-2
(ყრილი ნაჩვენები არ არის)
View 2-2
(Fill are not shown)

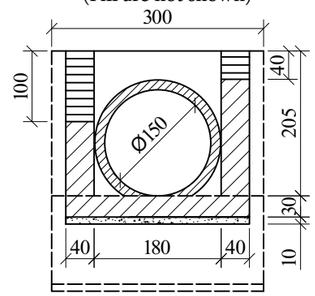

შენიშვნა:
Notes:
1. ნახაზზე ყველა ზომა მოცემულია სმ-ში, ხოლო ნიშნულები მ-ში
Dimensions on this drawing are given in cm, elevations in m;
2. მილის მოწყობის სამუშაოთა მოცულობები მოცემულია შესაბამის მუშა უწყისში
Volume of works for the pipe are given in corresponding working report;
3. მილი დაპროექტებულია ტიპიური ალბომით სერია 3.501.1-144
Pipe plan and sections are given in separate drawing, with album 3.50.1-144

გეოლოგია / Geology :
ქვიშაქვა ძლიერ გალეწვიტული, გათიხებული, თხელფენოვანი - R_c=85 კგ/სმ^2.
Sandstone, considerably weathered, clayed, thin-layered - R_c=85 kgF/sm^2..

მწმ/MDF	*დამკვეთი:* საქართველოს მუნიციპალური განვითარების ფონდი	*პროექტის დასახელება:* მუნიციპალიტეტებში, ველისციხიდან სოფ. კაკაბეთამდე (ცენტრალურ მაგისტრალამდე სოფ. ჭერემის გავლით) გზის რეაბილიტაციისა და ძმ. ჯერემის ხევზე ორი ახალი სახიდე გადასასვლელის მშენებლობის დეტალური საპროექტო-სახარჯთაღრიცხვო დოკუმენტაციის შედგენის მომსახურება №GOG/ET/C/045	*შემსრულებელი:* EXECUTOR: შპს „აბსოლუტს სერვისი" საკ 205256523 "ABSOLUTE SERVICE" LTD: ID 205256523 ქ. თბილისი, ხერგიანის ქ. №40 Tbilisi, Khergiani Street #40 ტელ/Tel: +995 322 544882 Info@absoluteservice.ge; Infoabsoluteservice@gmail.com	ნახაზის დასახელება:	რკ/ბ Ø1.50 მ მილის მოწყობა პკ 156+66				
	THE CLIENT: Municipal Development Fund of Georgia (MDF)	*Project name:* Consulting services for working out of detail project and cost estimate documentations for rehabilitation of road from Velistsikhe to the village Kakabeti (till central highway through the village Cheremiskhevi) and construction of two new bridge crossings over the Cheremi River gorge stream in Gurjaani and Sagarejo Municipalities №GOG/ET/C/045		DRAWING NAME:	Design R.c Ø1.50 m pipe on ch. 156+66				
				მასშტაბი: SCALE:	1:100	ფურცლის ზომა: FORMAT SIZE:	A3	ნახაზი: DRAWING:	7-40

გრძივი ჭრილი მილის ღერძის გასწვრივ პკ 168+40
Longitudinal section across the pipe axle ch 168+40

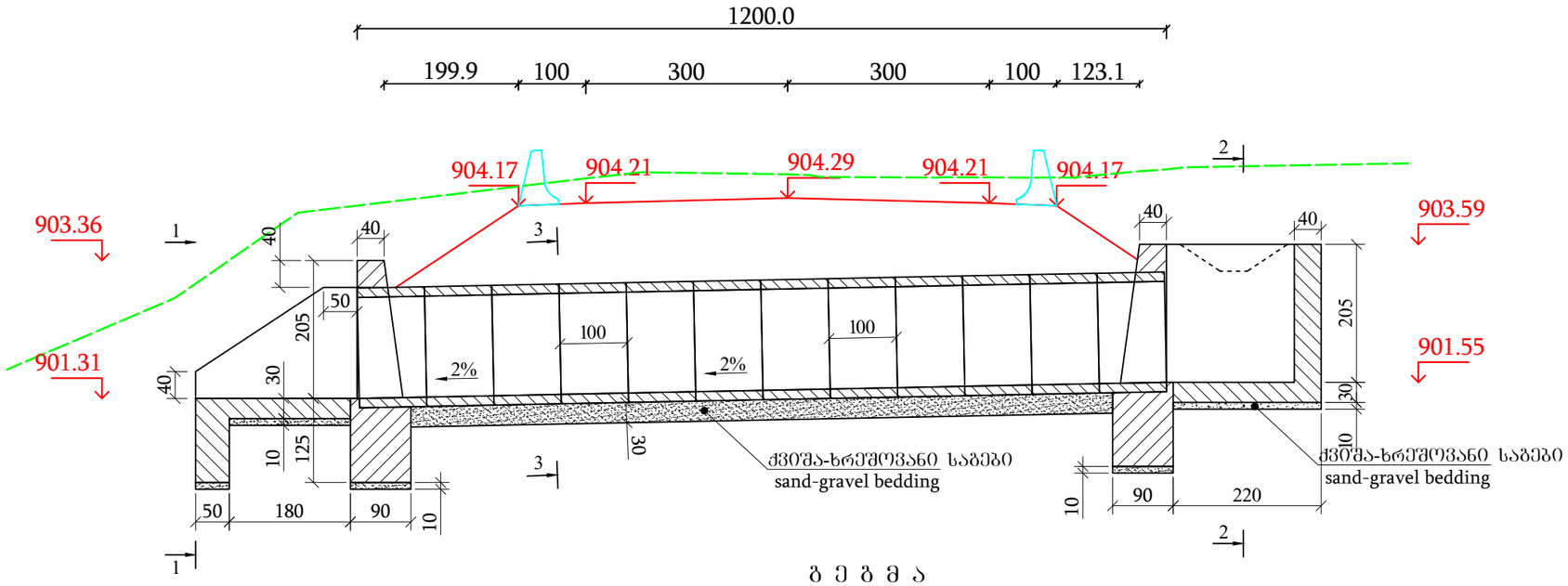

ბ ე ბ მ ა
(ჭრილი ნაჩვენები არ არის)
Plan
(Soil and fill are not shown)

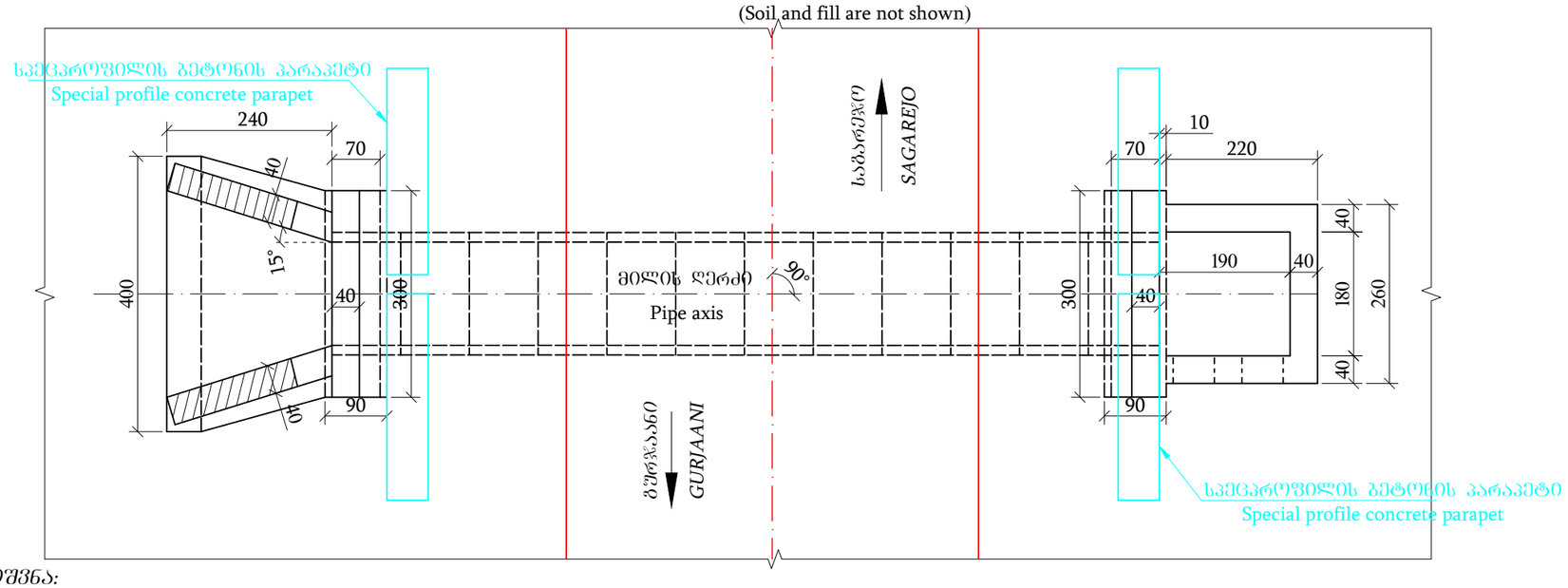
სპეცპროფილის ბეტონის პარაპეტი
Special profile concrete parapet
240
70
400
15°
40
300
90
40
მილის ღერძი
Pipe axis
90°
საბარეჯო
SAGAREJO
გურჯაანი
GURJAANI
10
70
220
190
40
180
260
300
40
90
40
40
40

გრძივი ჭრილი მილის ღერძის გასწვრივ პკ 168+79
Longitudinal section across the pipe axle ch 168+79

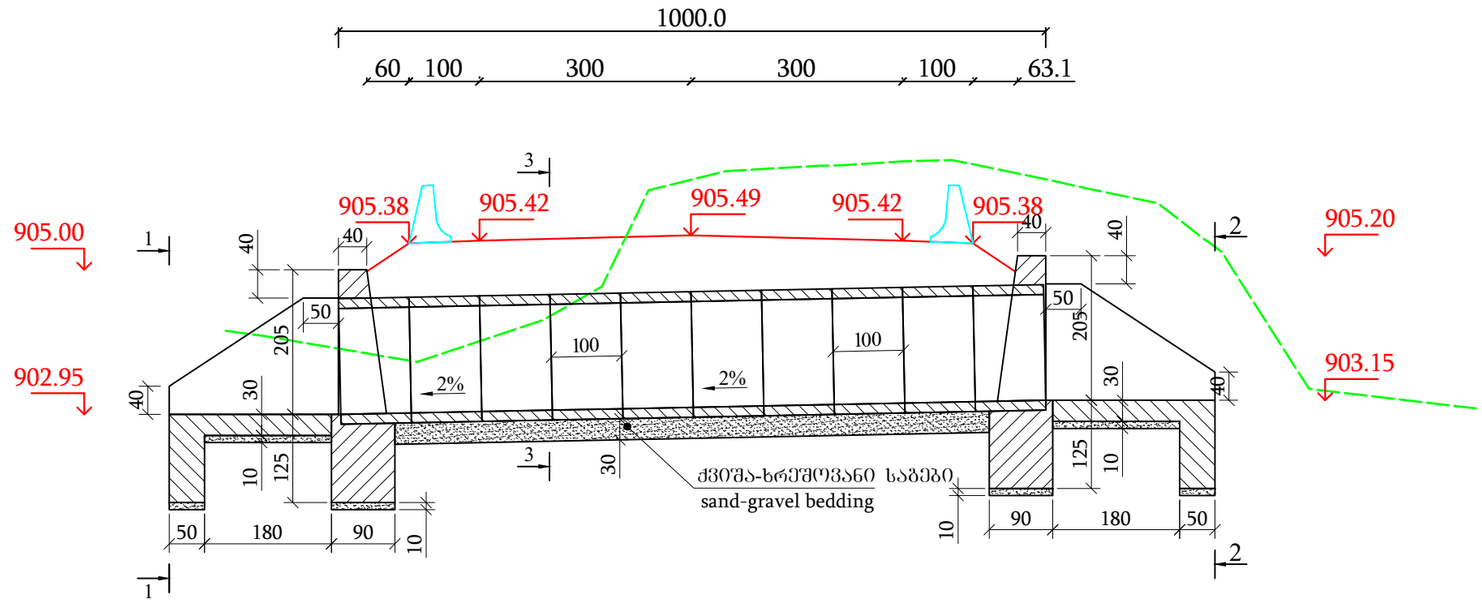

კვეთი 1-1
(ჭრილი ნაჩვენები არ არის)
View 1-1
(Fill are not shown)

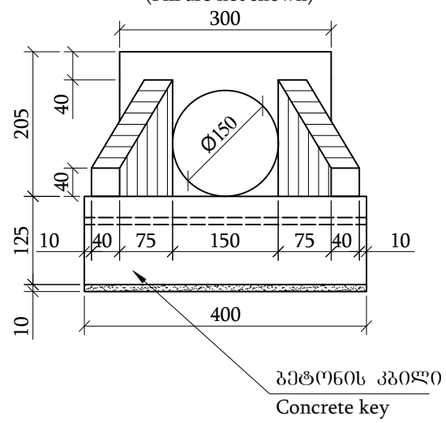

კვეთი 3-3
(ჭრილი ნაჩვენები არ არის)
View 3-3
(Fill are not shown)

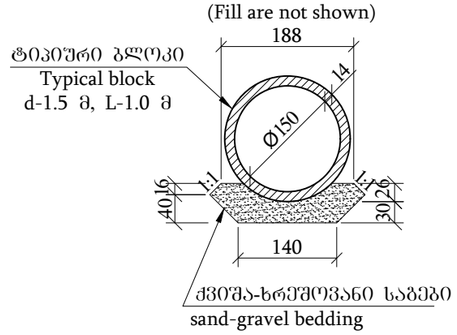

ბ ე ბ მ ა
(ჭრილი ნაჩვენები არ არის)
Plan
(Soil and fill are not shown)

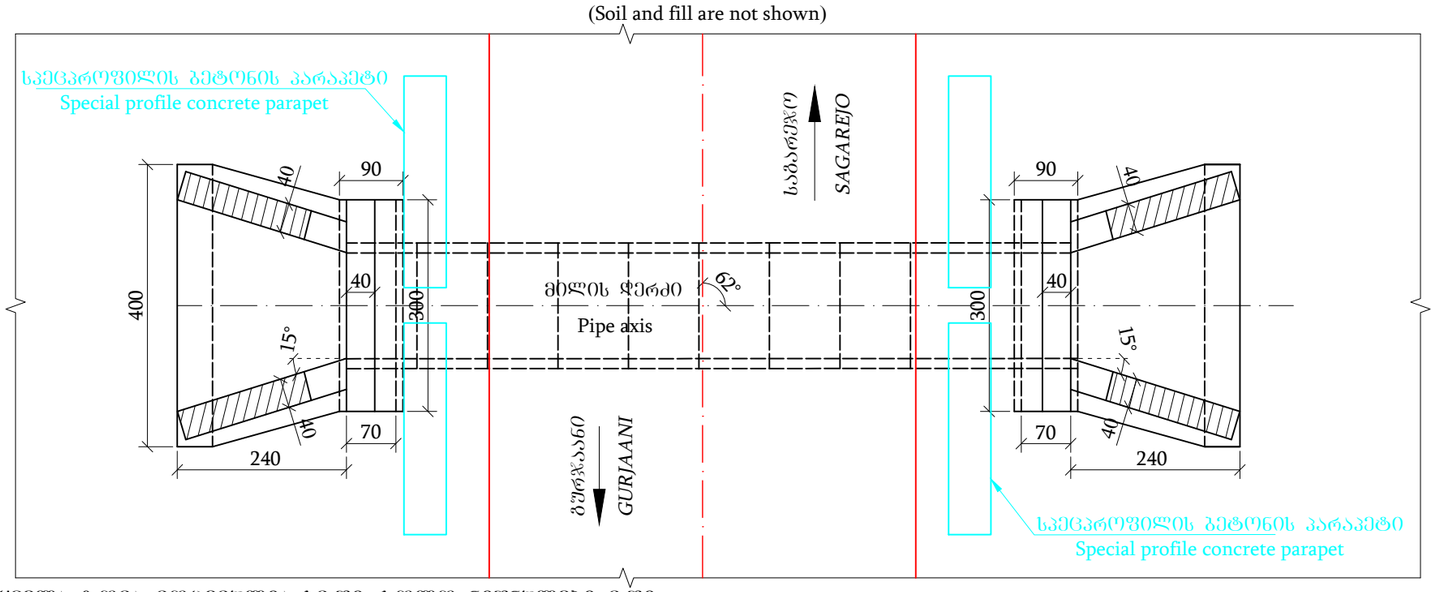

კვეთი 2-2
(ჭრილი ნაჩვენები არ არის)
View 2-2
(Fill are not shown)

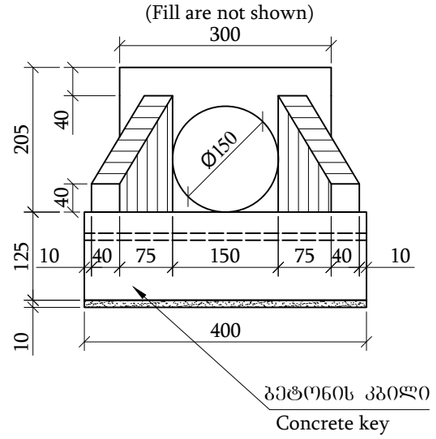

შენიშვნა:
Notes:

1. ნახაზზე ყველა ზომა მოცემულია სმ-ში, ხოლო ნიშნულები მ-ში
Dimensions on this drawing are given in cm, elevations in m;
2. მილის მოწყობის სამუშაოთა მოცულობები მოცემულია შესაბამის მუშა უწყისში
Volume of works for the pipe are given in corresponding working report;
3. მილი დაპროექტებულია ტიპიური ალბომით სერია 3.501.1-144
Pipe plan and sections are given in separate drawing, with album 3.50.1-144

გეოლოგია / Geology :
ქვიშაქვა ძლიერ გამოფიტული, გათიხებული, თხელფენოვანი - R_c=85 კგძ/სმ^2.
Sandstone, considerably weathered, clayed, thin-layered - R_c=85 kgF/sm^2..

მგფ/MDF	დამკვეთი: საქართველოს მუნიციპალური განვითარების ფონდი	პროექტის დასახელება: მურჯაანისა და საგარეჯოს მუნიციპალიტეტებში, ველისციხიდან სოფ. კაკაბეთამდე (ცენტრალურ მაგისტრალამდე სოფ. ჭერემის გავლით)) გზის რეაბილიტაციისა და მდ. ჭერემის ხეობაზე ორი ახალი სახიდე გადასასვლელის მშენებლობის დეტალური საპროექტო-სახარჯთაღრიცხვო დოკუმენტაციის შედგენის მომსახურება №GOG/ET/C/045	შესრულებელი: EXECUTOR: შპს „აბსოლუტ სერვისი“ ს/კ 205256523 "ABSOLUTE SERVICE" LTD: ID 205256523 ქ. თბილისი, ხერგიანის ქ. №40 Tbilisi, Khergiani Street #40 ტელ/Tel: +995 322 544882 Info@absoluteservice.ge; Infoabsoluteservice@gmail.com		ნახაზის დასახელება:	რკ/ბ ϕ1.50 მ მილის მოწყობა პკ 168+79			
	THE CLIENT: Municipal Development Fund of Georgia (MDF)	Project name: Consulting services for working out of detail project and cost estimate documentations for rehabilitation of road from Velistsikhe to the village Kakabeti (till central highway through the village Cheremiskhevi) and construction of two new bridge crossings over the Cheremi River gorge stream in Gurjaani and Sagarejo Municipalities №GOG/ET/C/045		DRAWING NAME:	Design R.c Ø1.50 m pipe on ch. 168+79			
				მასშტაბი: SCALE:	1:100	ფურცლის ზომა: FORMAT SIZE:	A3	ნახაზი: DRAWING: 7-42

გრძივი ჭრილი მილის ღერძის გასწვრივ პკ 171+24
Longitudinal section across the pipe axle ch 171+24

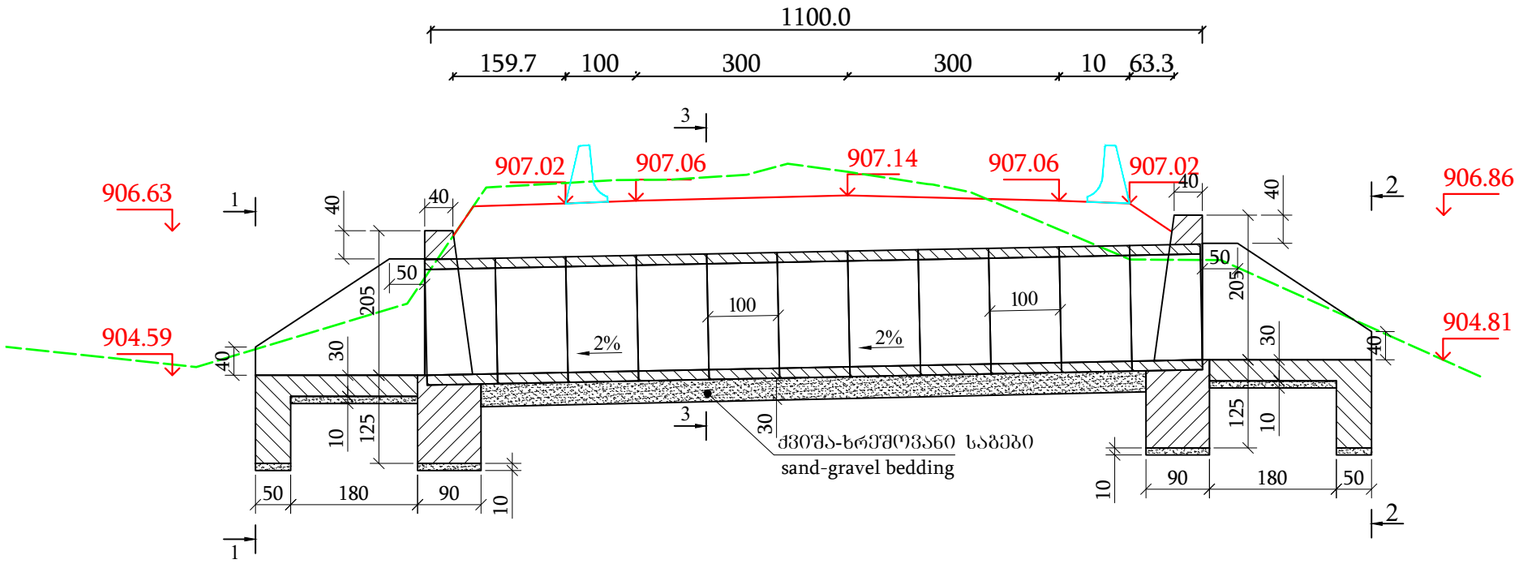

კვეთი 1-1
(ჭრილი ნაჩვენები არ არის)
View 1-1
(Fill are not shown)

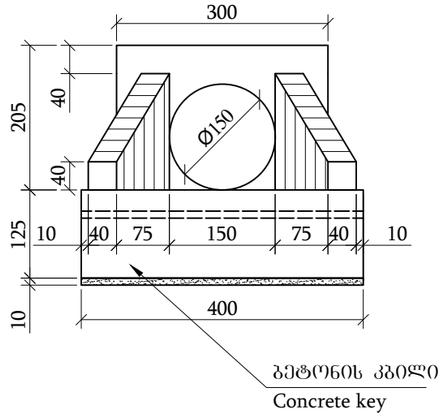

კვეთი 3-3
(ჭრილი ნაჩვენები არ არის)
View 3-3
(Fill are not shown)

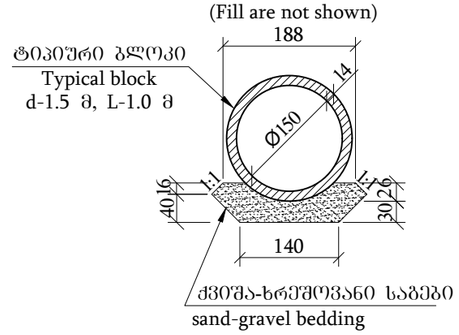

ბ ე ბ მ ა
(ჭრილი ნაჩვენები არ არის)
P l a n
(Soil and fill are not shown)

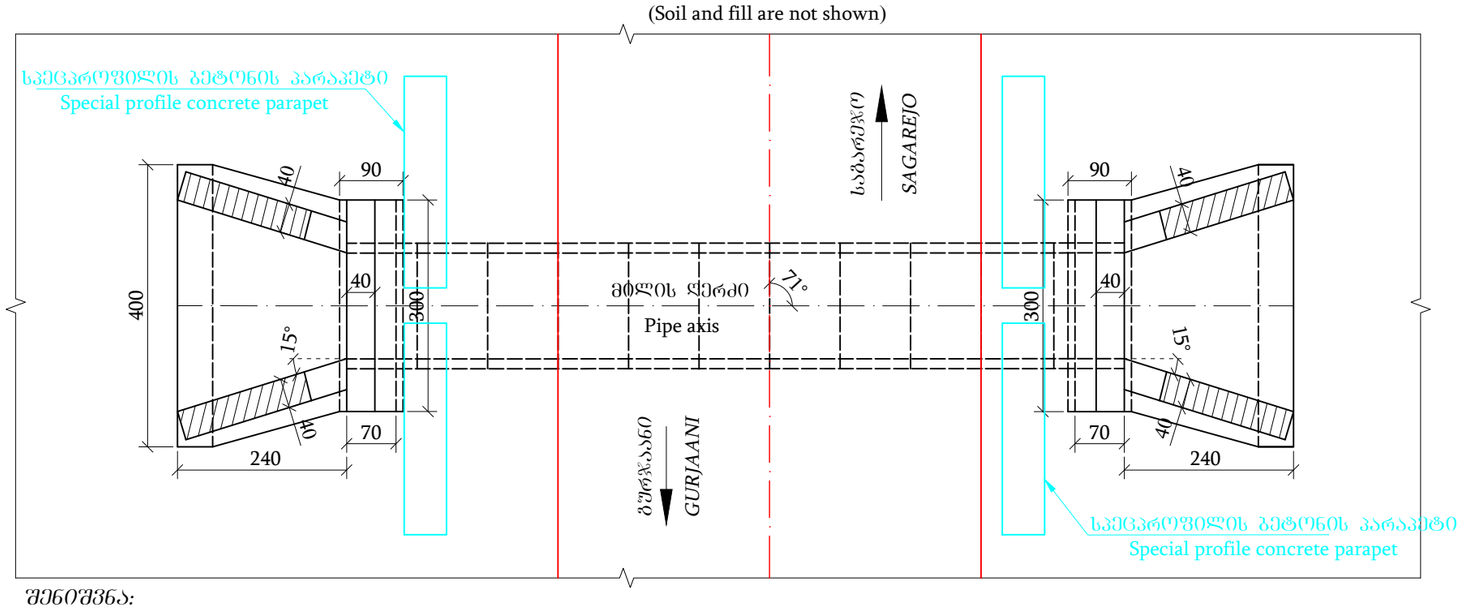

კვეთი 2-2
(ჭრილი ნაჩვენები არ არის)
View 2-2
(Fill are not shown)

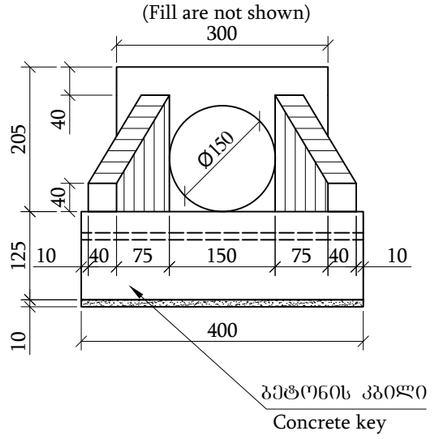

შენიშვნა:
Notes:
1. ნახაზზე ყველა ზომა მოცემულია სმ-ში, ხოლო ნიშნულები მ-ში
Dimensions on this drawing are given in cm, elevations in m;
2. მილის მოწყობის სამუშაოთა მოცულობები მოცემულია შესაბამის მუშა უწყისში
Volume of works for the pipe are given in corresponding working report;
3. მილი დაპროექტებულია ტიპიური ალბომით სერია 3.501.1-144
Pipe plan and sections are given in separate drawing, with album 3.50.1-144

გეოლოგია / Geology :
ქვიშაქვა ძლიერ გამოფიტული, გამოიხსნული, თხელშრეებრივი - R_c=85 კგ/სმ².
Sandstone, considerably weathered, clayed, thin-layered - R_c=85 kgF / sm²..

მწვ/MDF	დამკვეთი: საქართველოს მუნიციპალური განვითარების ფონდი	პროექტის დასახელება: მუხრანისა და საგარეჯოს მუნიციპალიტეტებში, ველისცხისიდან სოფ. კაკაბეთამდე (ცენტრალურ მაგისტრალამდე სოფ. ბერეთის გავლით) გზის რეაბილიტაციისა და ამ ფ. ბერეთის ხევზე ორი ახალი სახიდე გადასასვლელის მშენებლობის დეტალური საპროექტო-სახარჯთაღრიცხვიერ დოკუმენტაციის შედგენის მომსახურება №GOG/ET/C/045	შემსრულებელი: EXECUTOR: შპს „აბსოლუტურ სერვისი“ სს 205256523 "ABSOLUTE SERVICE" LTD: ID 205256523 ქ. თბილისი, ხერთვისის ქ. №40 Tbilisi, Khergiani Street #40 ტელ/Tel: +995 322 544882 Info@absoluteservice.ge; Infoabsoluteservice@gmail.com		ნახაზის დასახელება:	რკ/ბ ϕ1.50 მ მილის მოწყობა პკ 171+24			
	THE CLIENT: Municipal Development Fund of Georgia (MDF)	Project name: Consulting services for working out of detail project and cost estimate documentations for rehabilitation of road from Velistsikhe to the village Kakabeti (till central highway through the village Cheremiskhevi) and construction of two new bridge crossings over the Cheremi River gorge stream in Gurjaani and Sagarejo Municipalities №GOG/ET/C/045		DRAWING NAME:	Design R.c Ø1.50 m pipe on ch. 171+24			
				მასშტაბი: SCALE:	1:100	ფორმატი: FORMAT SIZE:	A3	ნახაზი: DRAWING:	7-43

გრძივი ჭრილი მილის ღერძის გასწვრივ პკ 173+13

Longitudinal section across the pipe axle ch 173+13

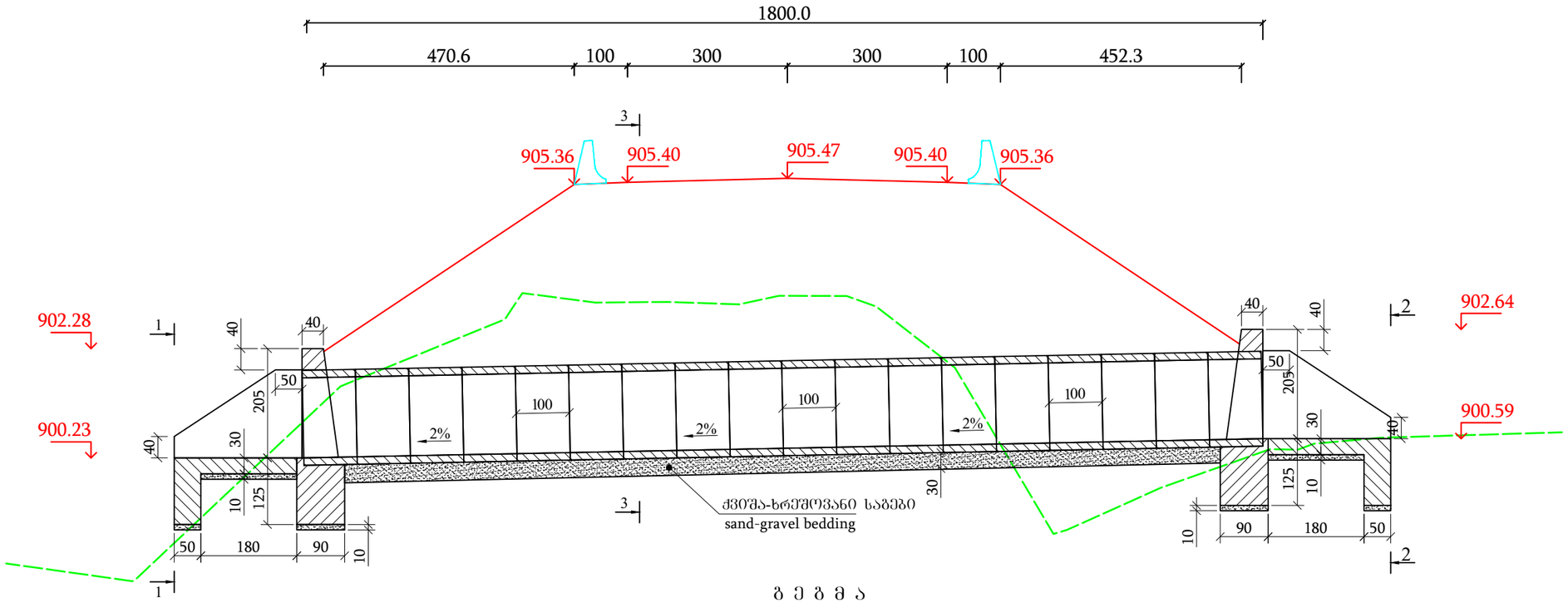

კვეთი 1-1

(ჭრილი ნაჩვენები არ არის)

View 1-1

(Fill are not shown)

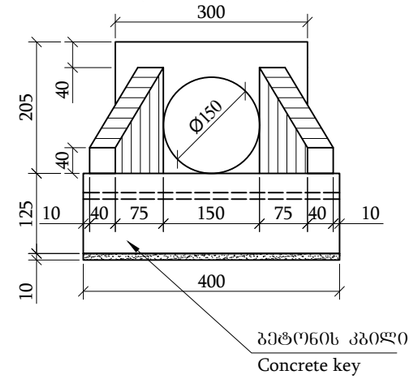

კვეთი 3-3

(ჭრილი ნაჩვენები არ არის)

View 3-3

(Fill are not shown)

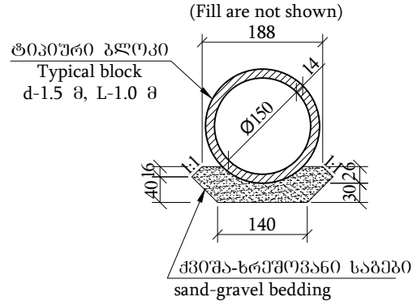

გ ე გ მ ა

(ჭრილი ნაჩვენები არ არის)

P l a n

(Soil and fill are not shown)

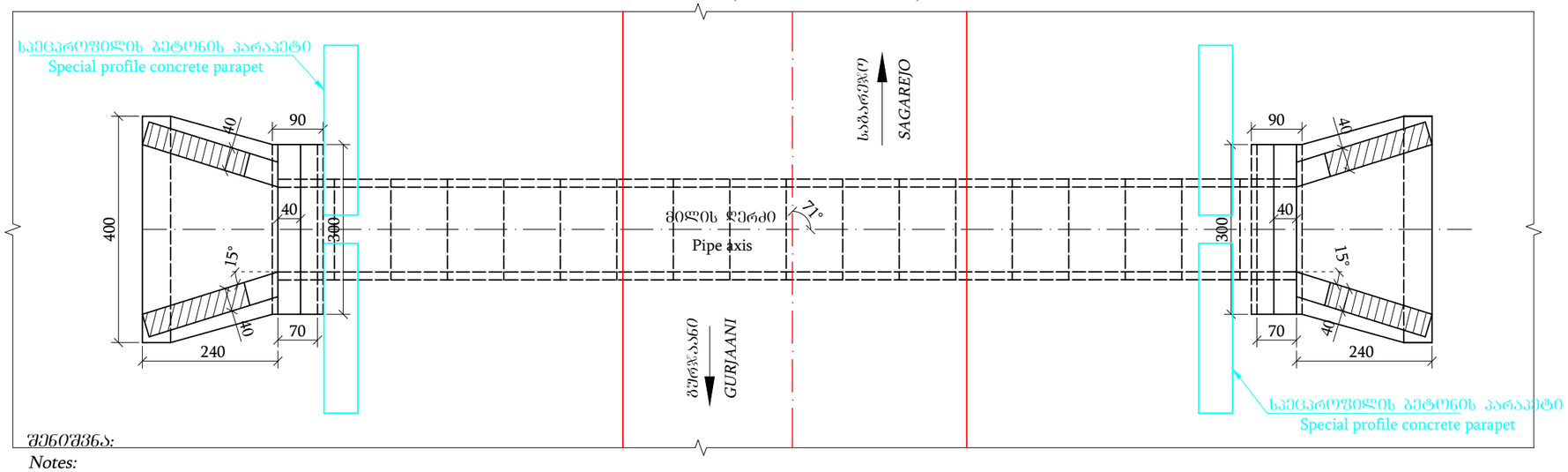

კვეთი 2-2

(ჭრილი ნაჩვენები არ არის)

View 2-2

(Fill are not shown)

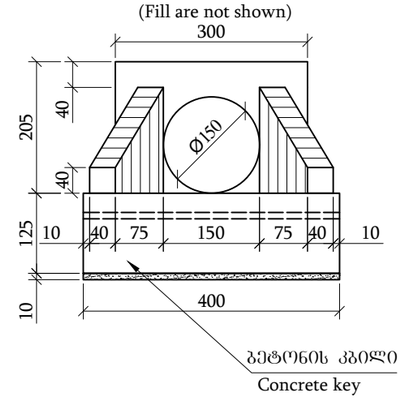

შენიშვნა:

Notes:

1. ნახაზზე ყველა ზომა მოცემულია სმ-ში, ხოლო ნიშნულები მ-ში
Dimensions on this drawing are given in cm, elevations in m;
2. მილის მოწყობის სამუშაოთა მოცულობები მოცემულია შესაბამის მუშა უწყისში
Volume of works for the pipe are given in corresponding working report;
3. მილი დაპროექტებულია ტიპიური ალბომით სერია 3.501.1-144
Pipe plan and sections are given in separate drawing, with album 3.50.1-144

გეოლოგია / Geology :
ქვიშაქვა ძლიერ გამოფიტული, გამოიხსნული, თხელფენოვანი - R_c=85 კგ/სმ².
Sandstone, considerably weathered, clayed, thin-layered - R_c=85 kgF / sm².

მწვ/MDF	დამკვეთი: საქართველოს მუნიციპალური განვითარების ფონდი	პროექტის დასახელება: მუნიციპალიტეტებში, ველისციხისიდან სოფ. კაკაბეთამდე (ცენტრალურ მაგისტრალამდე სოფ. ბერეთის გაყოლით) გზის რეაბილიტაციისა და ამ ფ. პერეთის ხეზე ორი ახალი სახიდე გაფართოებული ბეტონიანი ღია ტიპიური საპროექტო-სახარჯთაღრიცხვო დოკუმენტაციის შედგენის მომსახურება №GOG/ET/C/045	შემსრულებელი: EXECUTOR: შპს „აბსოლუტურ სერვისი“ სკ 205256523 "ABSOLUTE SERVICE" LTD: ID 205256523 ქ. თბილისი, ხერთვისის ქ. №40 Tbilisi, Khergiani Street #40 ტელ/Tel: +995 322 544882 Info@absoluteservice.ge; Infoabsoluteservice@gmail.com		ნახაზის დასახელება:	რკ/ბ Ø1.50 მ მილის მოწყობა პკ 173+13			
	THE CLIENT: Municipal Development Fund of Georgia (MDF)	Project name: Consulting services for working out of detail project and cost estimate documentations for rehabilitation of road from Velistsikhe to the village Kakabeti (till central highway through the village Cheremiskhevi) and construction of two new bridge crossings over the Cheremi River gorge stream in Gurjaani and Sagarejo Municipalities №GOG/ET/C/045			DRAWING NAME:	Design R.c Ø1.50 m pipe on ch. 173+13			
					მასშტაბი: SCALE:	1:100	ფურცლის ზომა: FORMAT SIZE: A3	ნახაზი: DRAWING: 7-44

გრძივი ჭრილი მილის ღერძის გასწვრივ პკ 176+00
Longitudinal section across the pipe axle ch 176+00

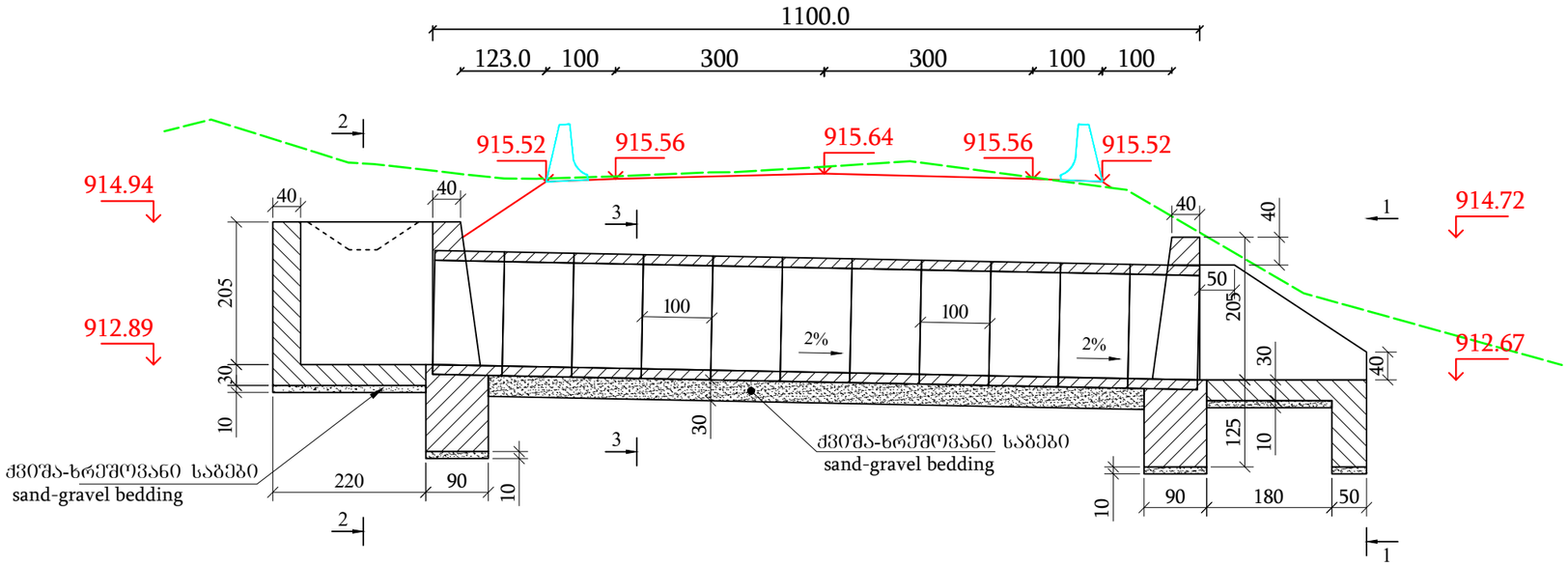

კვეთი 1-1
(ყრილი ნაჩვენები არ არის)
View 1-1
(Fill are not shown)

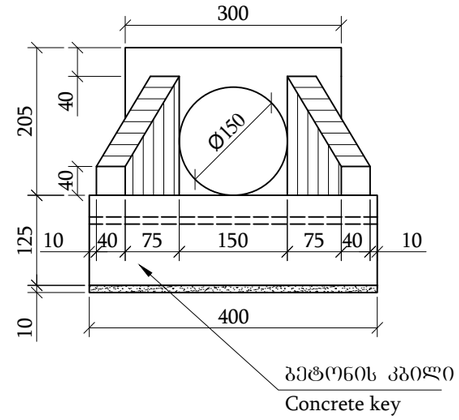

ბ ე ბ მ ა
(ყრილი ნაჩვენები არ არის)
P l a n
(Soil and fill are not shown)

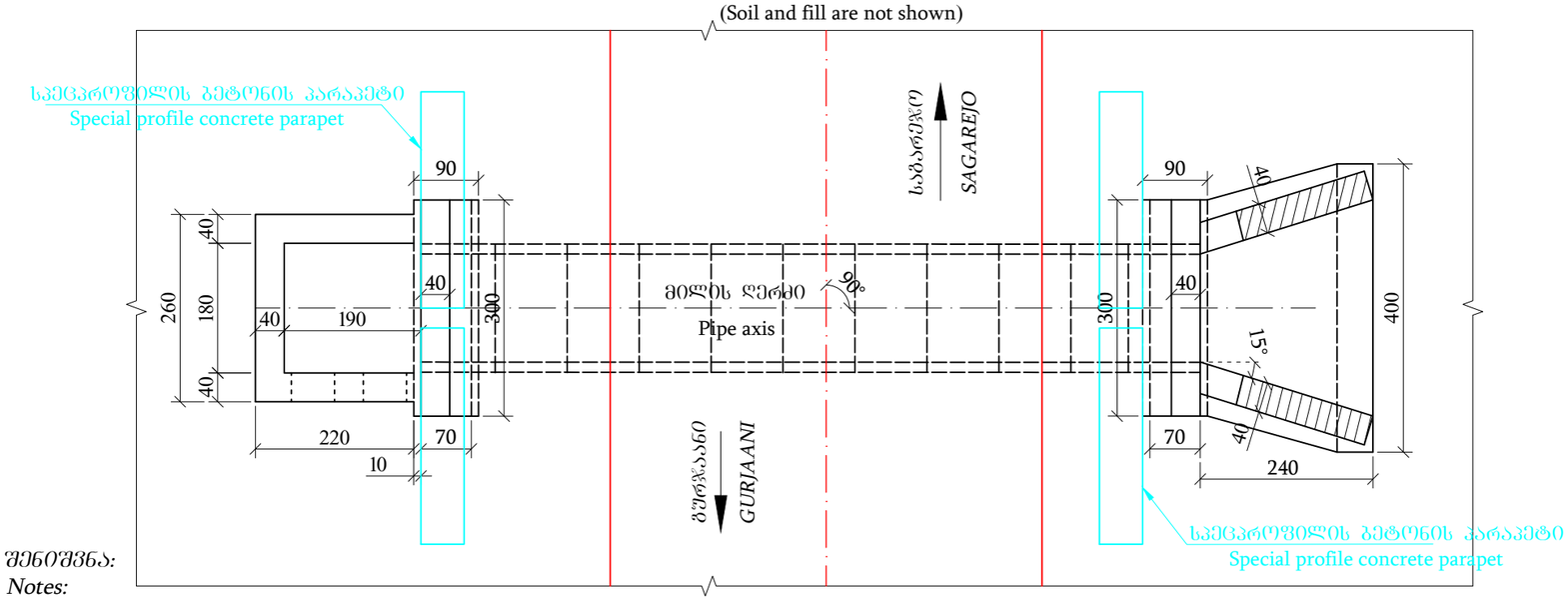

კვეთი 3-3
(ყრილი ნაჩვენები არ არის)
View 3-3
(Fill are not shown)

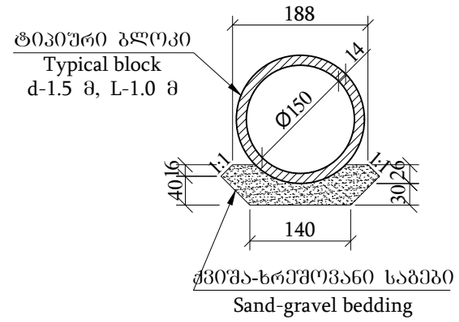

კვეთი 2-2
(ყრილი ნაჩვენები არ არის)
View 2-2
(Fill are not shown)

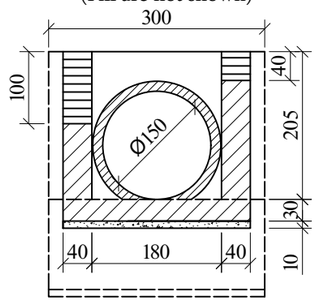

შენიშვნა:
Notes:

1. ნახაზზე ყველა ზომა მოცემულია სმ-ში, ხოლო ნიშნულები მ-ში
Dimensions on this drawing are given in cm, elevations in m;
2. მილის მოწყობის სამუშაოთა მოცულობები მოცემულია შესაბამის მუშა უწყისში
Volume of works for the pipe are given in corresponding working report;
3. მილი დაპროექტებულია ტიპიური ალბომით სერია 3.501.1-144
Pipe plan and sections are given in separate drawing, with album 3.50.1-144

გეოლოგია / Geology :
ქვიშაქვა ძლიერ გამოფიტული, გამოიხსნული, თხელშრეებრივი - R_c=85 კგ/სმ².
Sandstone, considerably weathered, clayed, thin-layered - R_c=85 kgF/sm²..

MDF	დამკვეთი: საქართველოს მუნიციპალური განვითარების ფონდი	პროექტის დასახელება: მურჯაანისა და საგარეჯოს მუნიციპალიტეტებში, ველისციხიდან სოფ. კაკაბეთამდე (ცენტრალურ მაგისტრალამდე სოფ. ჭერემის გავლით) გზის რეაბილიტაციისა და ორ ჯერ ჭერემის ხევზე ორი ახალი სახიდე გადასასვლელების მშენებლობის დეტალური საპროექტო-სახარჯთაღრიცხვო დოკუმენტაციის შედგენის მომსახურება №GOG/ET/C/045	შემსრულებელი: EXECUTOR: შპს „აბსოლუტის სერვისი" სკ 205256523 "ABSOLUTE SERVICE" LTD: ID 205256523 ქ. თბილისი, ხერთვისის ქ. №40 Tbilisi, Khergiani Street #40 ტელ/Tel: +995 322 544882 Info@absoluteservice.ge; Infoabsoluteservice@gmail.com		ნახაზის დასახელება:	რკ/ბ ⌀1.50 მ მილის მოწყობა პკ 176+00			
	THE CLIENT: Municipal Development Fund of Georgia (MDF)	Project name: Consulting services for working out of detail project and cost estimate documentations for rehabilitation of road from Velistsikhe to the village Kakabeti (till central highway through the village Cheremiskhevi) and construction of two new bridge crossings over the Cheremi River gorge stream in Gurjaani and Sagarejo Municipalities №GOG/ET/C/045		DRAWING NAME:	Design R.c Ø1.50 m pipe on ch. 176+00			
				მასშტაბი: SCALE:	1:100	ფორმატი: FORMAT SIZE:	A3	ნახაზი: DRAWING: 7-45

გრძივი ჭრილი მილის ღერძის გასწვრივ პკ 186+00
Longitudinal section across the pipe axle ch 186+00

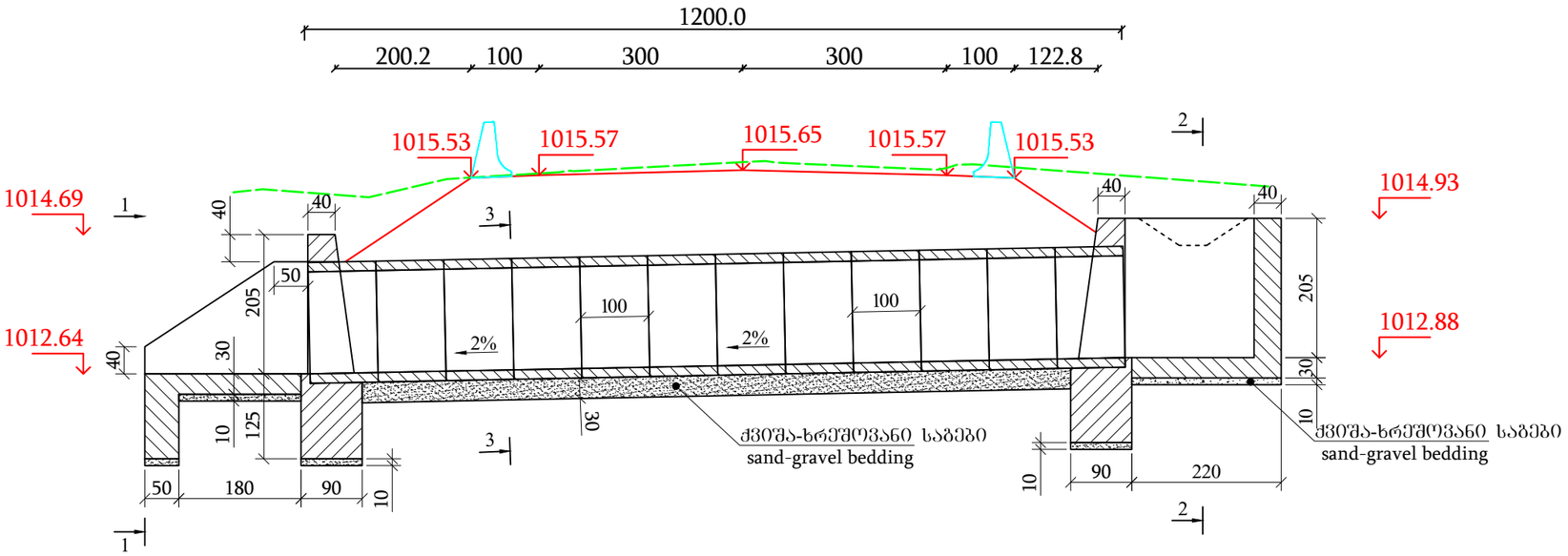

კვეთი 1-1
(ყრილი ნაჩვენები არ არის)
View 1-1
(Fill are not shown)

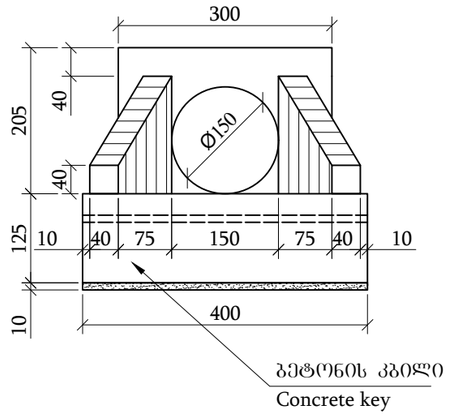

კვეთი 3-3
(ყრილი ნაჩვენები არ არის)
View 3-3
(Fill are not shown)

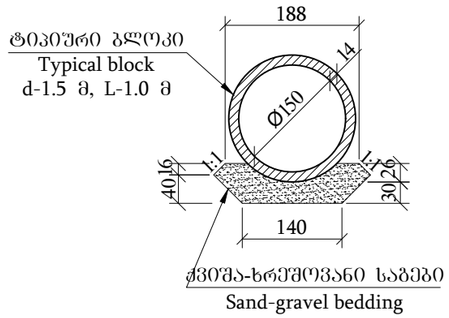

ბ ე ბ მ ა
(ყრილი ნაჩვენები არ არის)
P l a n
(Soil and fill are not shown)

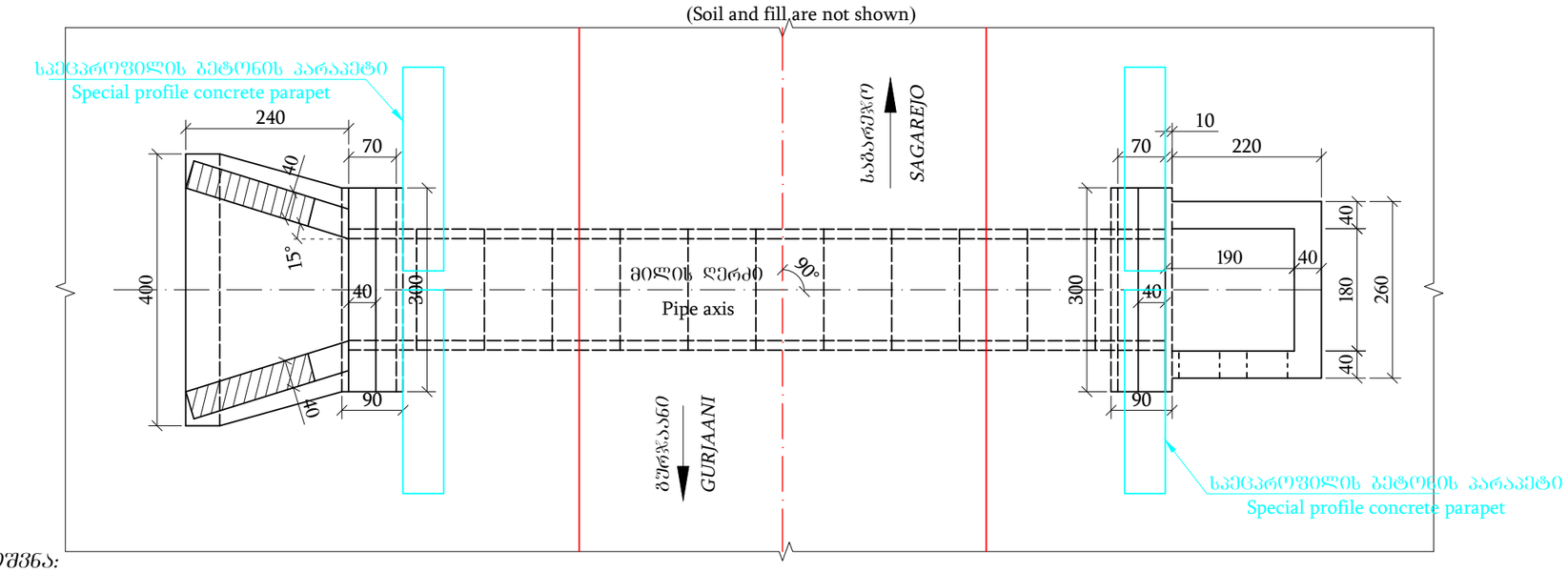

კვეთი 2-2
(ყრილი ნაჩვენები არ არის)
View 2-2
(Fill are not shown)

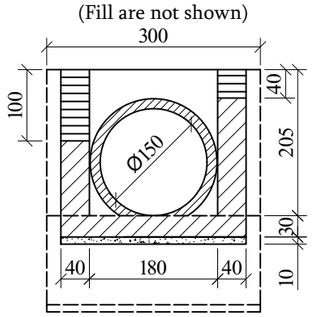

შენიშვნა:
Notes:
1. ნახაზზე ყველა ზომა მოცემულია სმ-ში, ხოლო ნიშნულები მ-ში
Dimensions on this drawing are given in cm, elevations in m;
2. მილის მოწყობის სამუშაოთა მოცულობები მოცემულია შესაბამის მუშა უწყისში
Volume of works for the pipe are given in corresponding working report;
3. მილი დაპროექტებულია ტიპიური ალბომით სერია 3.501.1-144
Pipe plan and sections are given in separate drawing, with album 3.50.1-144

გეოლოგია / Geology :
ქვიშაქვა ძლიერ გამოფიტული, გაპობილი, თხელშრეებრივი - R_c=85 კგ/სმ².
Sandstone, considerably weathered, clayed, thin-layered - R_c=85 kgF/sm².

მგფ/MDF	დამკვეთი: საქართველოს მუნიციპალური განვითარების ფონდი	პროექტის დასახელება: ბურჯაანისა და საგარეჯოს მუნიციპალიტეტებში, ველისციხიდან სოფ. კაკაბეთამდე (ცენტრალურ მაგისტრალამდე სოფ. ჭერემის გამლით) გზის რეაბილიტაციისა და მდ. ჭერემის ხევზე ორი ახალი სახიდე გადასასვლელის მშენებლობის დეტალური საპროექტო-სახარჯთაღრიცხვო დოკუმენტაციის შედგენის მომსახურება №GOG/ET/C/045	შემსრულებელი: EXECUTOR: შპს „აბსოლუტ სერვისი“ სს 205256523 "ABSOLUTE SERVICE" LTD: ID 205256523 ქ. თბილისი, ხერთვისის ქ. №40 Tbilisi, Khergiani Street #40 ტელ/Tel: +995 322 544882 Info@absoluteservice.ge; Infoabsoluteservice@gmail.com		ნახაზის დასახელება:	რკ/ბ ⌀1.50 მ მილის მოწყობა პკ 186+00			
	THE CLIENT: Municipal Development Fund of Georgia (MDF)	Project name: Consulting services for working out of detail project and cost estimate documentations for rehabilitation of road from Velistsikhe to the village Kakabeti (till central highway through the village Cheremiskhevi) and construction of two new bridge crossings over the Cheremi River gorge stream in Gurjaani and Sagarejo Municipalities №GOG/ET/C/045		DRAWING NAME:	Design R.c Ø1.50 m pipe on ch. 186+00			
				მასშტაბი: SCALE:	1:100	ფორმატი: FORMAT SIZE:	A3	ნახაზი: DRAWING: 7-46

გრძივი ჭრილი მილის ღერძის გასწვრივ პკ 188+97
Longitudinal section across the pipe axle ch 188+97

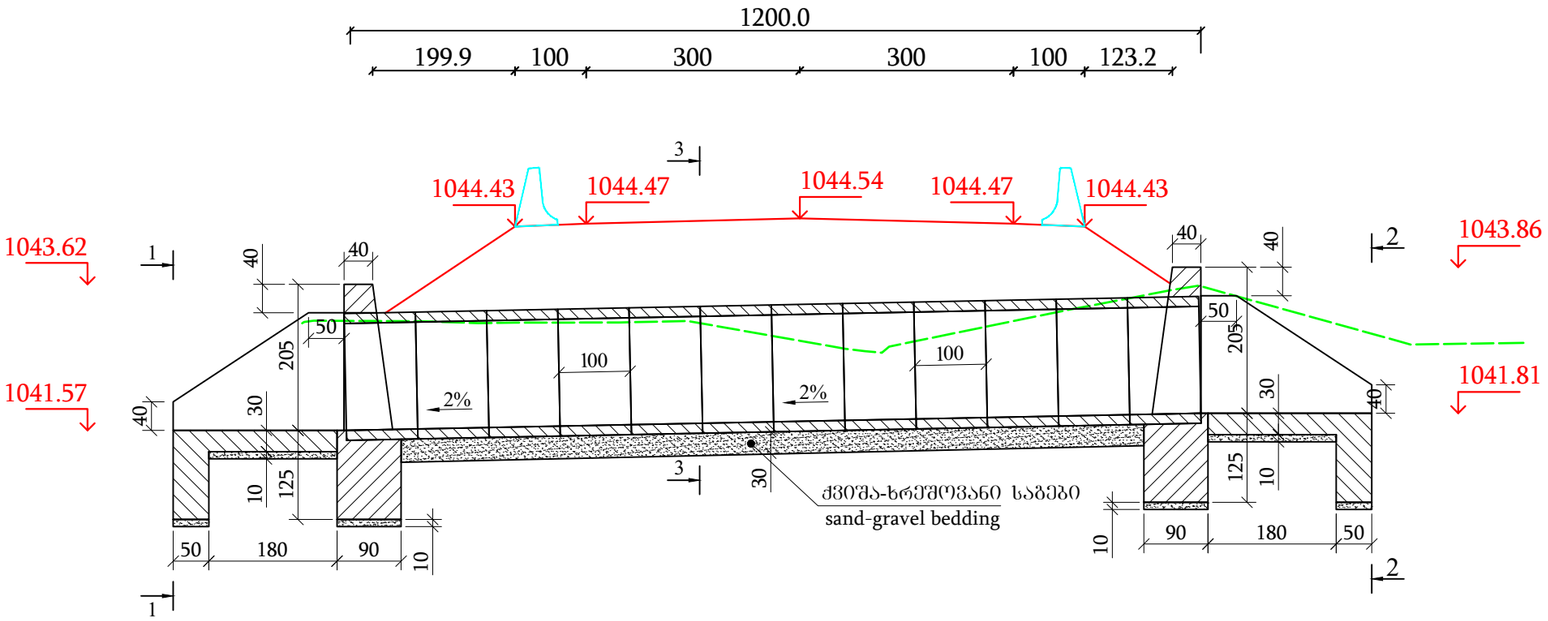

კვეთი 1-1
(ფრილი ნაჩვენები არ არის)
View 1-1
(Fill are not shown)

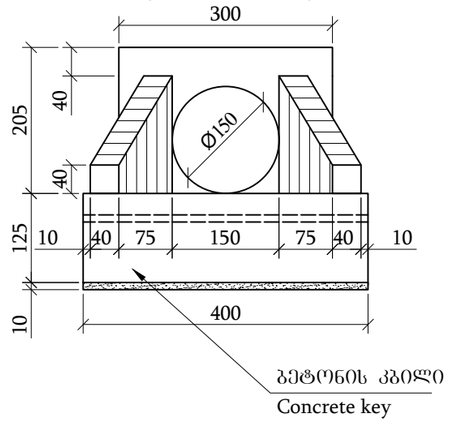

კვეთი 3-3
(ფრილი ნაჩვენები არ არის)
View 3-3
(Fill are not shown)

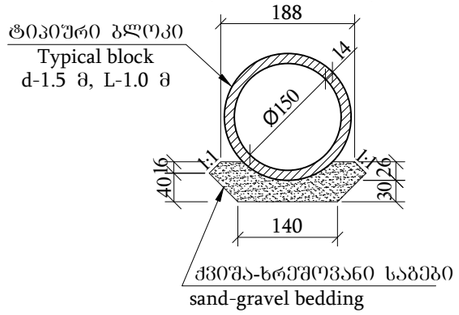

გ ე გ მ ა
(ფრილი ნაჩვენები არ არის)
Plan
(Soil and fill are not shown)

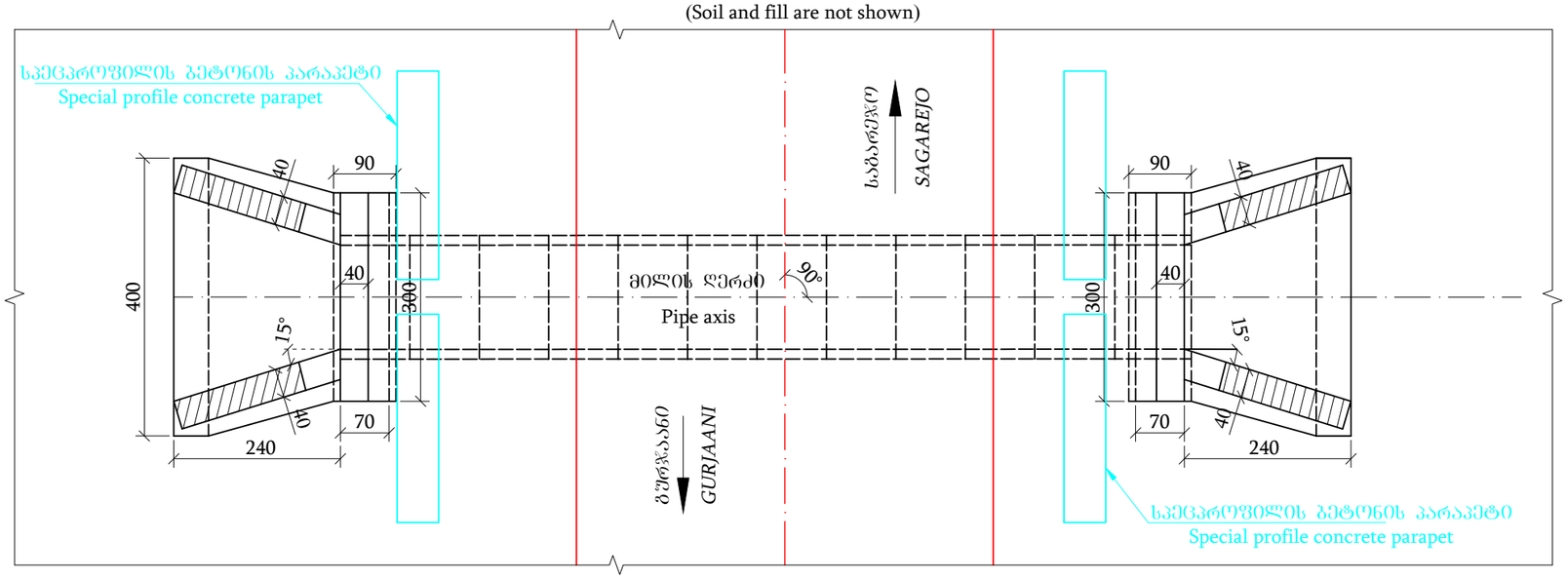

კვეთი 2-2
(ფრილი ნაჩვენები არ არის)
View 2-2
(Fill are not shown)

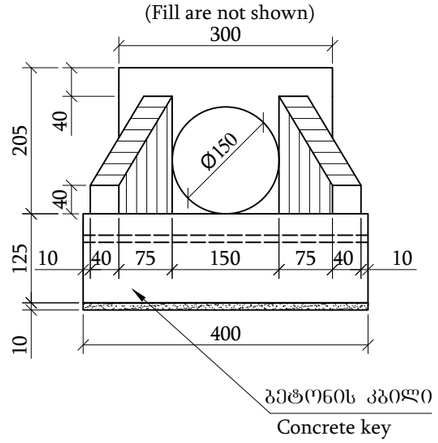

შენიშვნა:
Notes:
1. ნახაზზე ყველა ზომა მოცემულია სმ-ში, ხოლო ნიშნულები მ-ში
Dimensions on this drawing are given in cm, elevations in m;
2. მილის მოწყობის საშუშაოთა მოცულობები მოცემულია შესაბამის მუშა უწყისში
Volume of works for the pipe are given in corresponding working report;
3. მილი დაპროექტებულია ტიპიური ალბომით სერია 3.501.1-144
Pipe plan and sections are given in separate drawing, with album 3.50.1-144

ბეილოგია / Geology :
ქვიშაქვა ძლიერ გამოფიტული, გათიხებული, თხელფენოვანი - R_c=85 კგძ/სმ².
Sandstone, considerably weathered, clayed, thin-layered - R_c=85 kgF/sm²..

	დამკვეთი: საქართველოს მუნიციპალური განვითარების ფონდი	პროექტის დასახელება: მუნიციპალიტეტებში, ვეფხისთხოსანი სოფ. კაკაბეთამდე (ცენტრალურ მაგისტრალამდე სოფ. ბერეთის გაშლით) გზის რეაბილიტაციისა და ამ. ბერეთის ხევზე ორი ახალი სახიდე გადასასვლელის მეშენებლობის დეტალური საპროექტო-სახარჯთაღრიცხვო დოკუმენტაციის შედგენის მეთვალყურეობა №GOG/ET/C/045	შემსრულებელი: EXECUTOR: შპს „აბსოლუტურ სერვისი" სკ 205256523 "ABSOLUTE SERVICE" LTD: ID 205256523 ქ. თბილისი, ხერგიანის ქ. №40 Tbilisi, Khergiani Street #40 ტელ/Tel: +995 322 544882 Info@absoluteservice.ge; Infoabsoluteservice@gmail.com	ნახაზის დასახელება:	რკ/ბ ϕ1.50 მ მილის მოწყობა პკ 188+97			
	THE CLIENT: Municipal Development Fund of Georgia (MDF)	Project name: Consulting services for working out of detail project and cost estimate documentations for rehabilitation of road from Velistsikhe to the village Kakabeti (till central highway through the village Cheremiskhevi) and construction of two new bridge crossings over the Cheremi River gorge stream in Gurjaani and Sagarejo Municipalities №GOG/ET/C/045		DRAWING NAME:	Design R.c Ø1.50 m pipe on ch. 188+97			
				მასშტაბი: SCALE:	1:100	ფორმატი: FORMAT SIZE:	A3	ნახაზი: DRAWING: 7-47

ბრძივი ჭრილი მილის ღერძის გასწვრივ პკ 190+00
Longitudinal section across the pipe axle ch 190+00

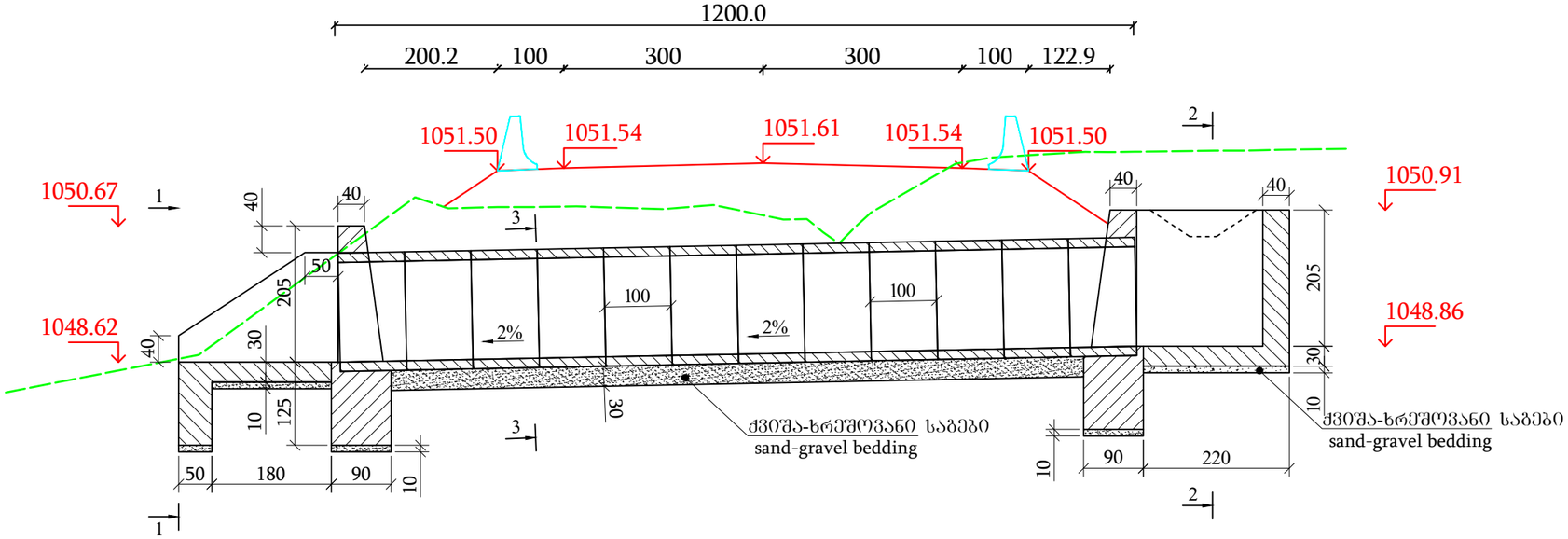

კვეთი 1-1
(ყრილი ნაჩვენები არ არის)
View 1-1
(Fill are not shown)

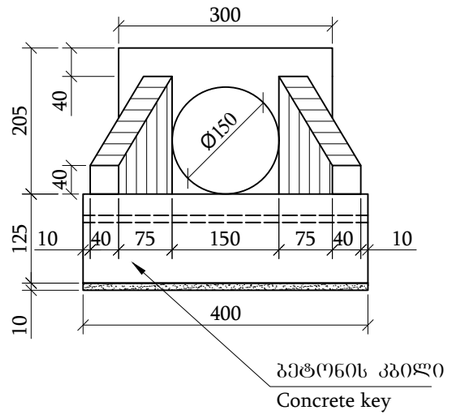

კვეთი 3-3
(ყრილი ნაჩვენები არ არის)
View 3-3
(Fill are not shown)

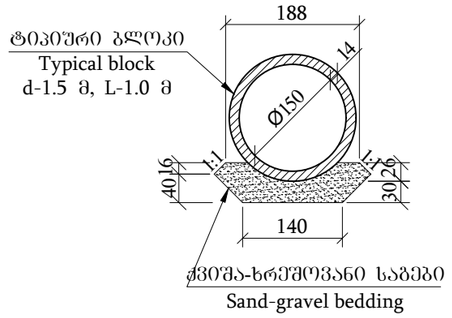

გ ე გ მ ა
(ყრილი ნაჩვენები არ არის)
P l a n
(Soil and fill are not shown)

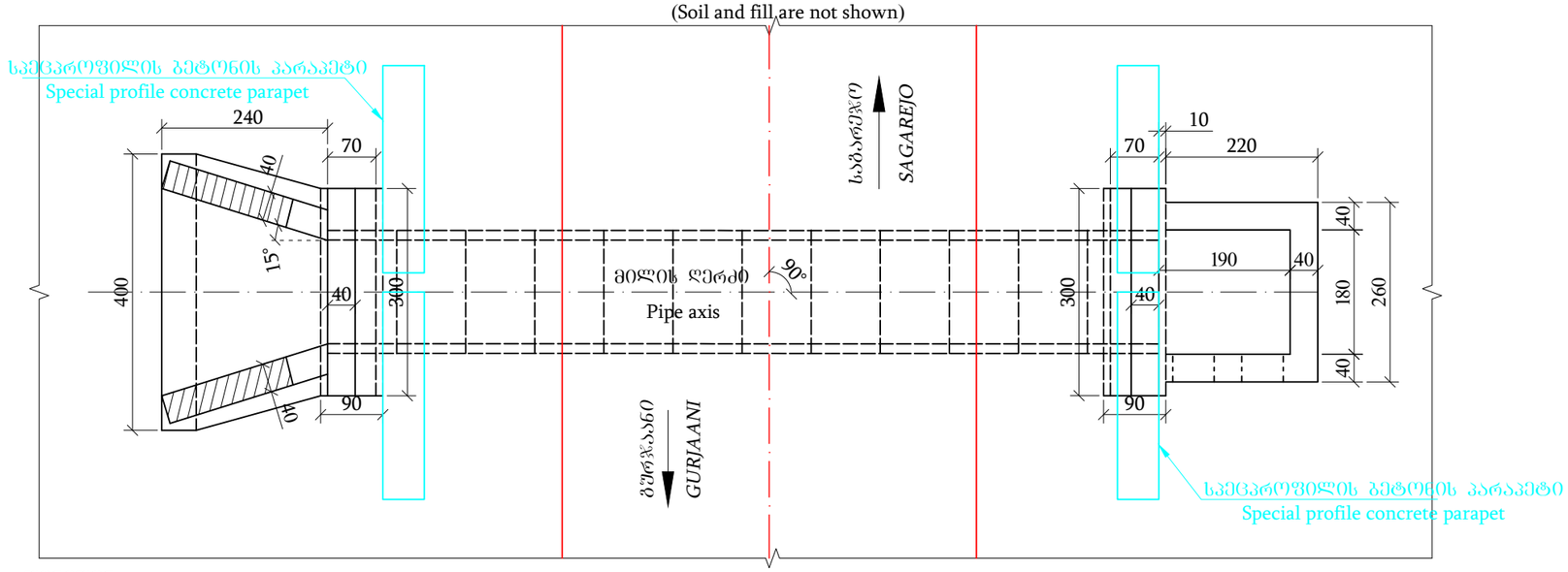

კვეთი 2-2
(ყრილი ნაჩვენები არ არის)
View 2-2
(Fill are not shown)

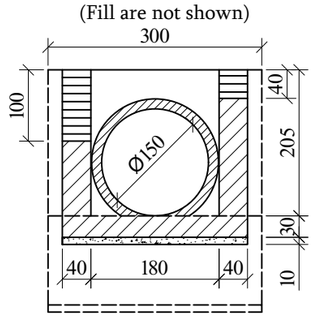

შენიშვნა:
Notes:

1. ნახაზზე ყველა ზომა მოცემულია სმ-ში, ხოლო ნიშნულები მ-ში
Dimensions on this drawing are given in cm, elevations in m;
2. მილის მოწყობის სამუშაოთა მოცულობები მოცემულია შესაბამის მუშა უწყისში
Volume of works for the pipe are given in corresponding working report;
3. მილი დაპროექტებულია ტიპიური ალბომით სერია 3.501.1-144
Pipe plan and sections are given in separate drawing, with album 3.50.1-144

გეოლოგია / Geology :
ქვიშაქვა ძლიერ გამოფიტული, გაპობილი, თხელშრეებრივი - R_c=85 კგძ/სმ².
Sandstone, considerably weathered, clayed, thin-layered - R_c=85 kgF / sm²..

მგფ/MDF	დამკვეთი: საქართველოს მუნიციპალური განვითარების ფონდი	პროექტის დასახელება: მურჯაანისა და საგარეჯოს მუნიციპალიტეტებში, ველისციხიდან სოფ. კაკაბეთამდე (ცენტრალურ მაგისტრალამდე სოფ. ჭერემის გავლით) გზის რეაბილიტაციისა და ამ. ჭერემის ხევზე ორი ახალი სახიდე გადასასვლელის მშენებლობის დეტალური საპროექტო-სახარჯთაღრიცხვო დოკუმენტაციის შედგენის მომსახურება №GOG/ET/C/045	შემსრულებელი: EXECUTOR: შპს „აბსოლუტურ სერვისი“ სკ 205256523 "ABSOLUTE SERVICE" LTD: ID 205256523 ქ. თბილისი, ხერგიანის ქ. №40 Tbilisi, Khergiani Street #40 ტელ/Tel: +995 322 544882 Info@absoluteservice.ge; Infoabsoluteservice@gmail.com		ნახაზის დასახელება:	რკ/ბ ⌀1.50 მ მილის მოწყობა პკ 190+00			
	THE CLIENT: Municipal Development Fund of Georgia (MDF)	Project name: Consulting services for working out of detail project and cost estimate documentations for rehabilitation of road from Velistsikhe to the village Kakabeti (till central highway through the village Cheremiskhevi) and construction of two new bridge crossings over the Cheremi River gorge stream in Gurjaani and Sagarejo Municipalities №GOG/ET/C/045		DRAWING NAME:	Design R.c Ø1.50 m pipe on ch. 190+00			
				მასშტაბი: SCALE:	1:100	ფურცლის ზომა: FORMAT SIZE:	A3	ნახაზი: DRAWING:	7-48

გრძივი ჭრილი მილის ღერძის გასწვრივ პკ 191+12
Longitudinal section across the pipe axle ch 191+12

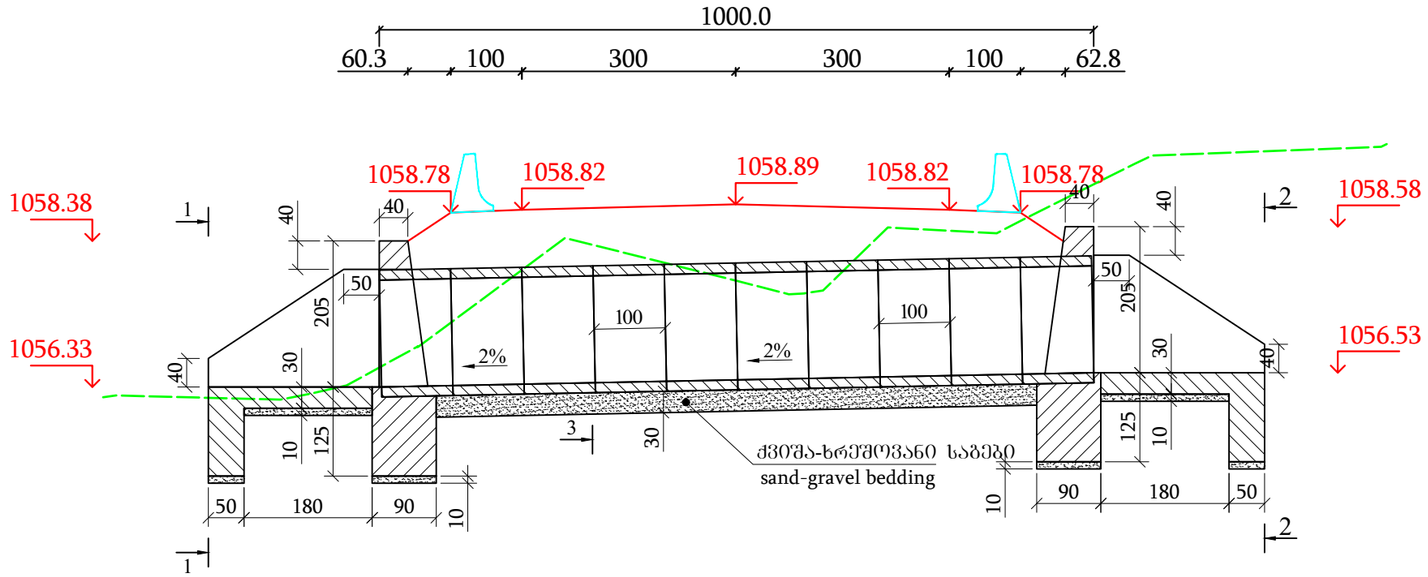

კვეთი 1-1
(ყრილი ნაჩვენები არ არის)
View 1-1
(Fill are not shown)

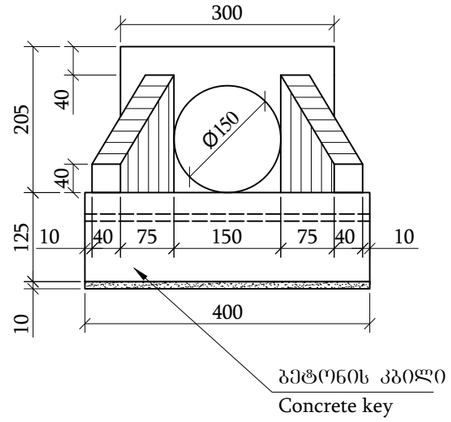

კვეთი 3-3
(ყრილი ნაჩვენები არ არის)
View 3-3
(Fill are not shown)

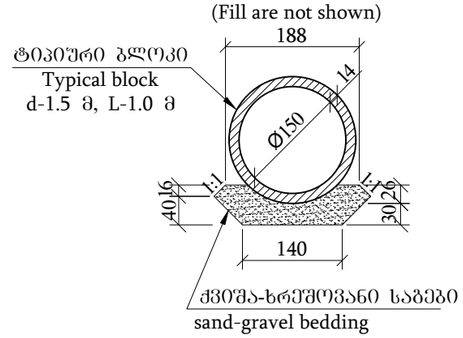

გ ე გ მ ა
(ყრილი ნაჩვენები არ არის)
P l a n
(Soil and fill are not shown)

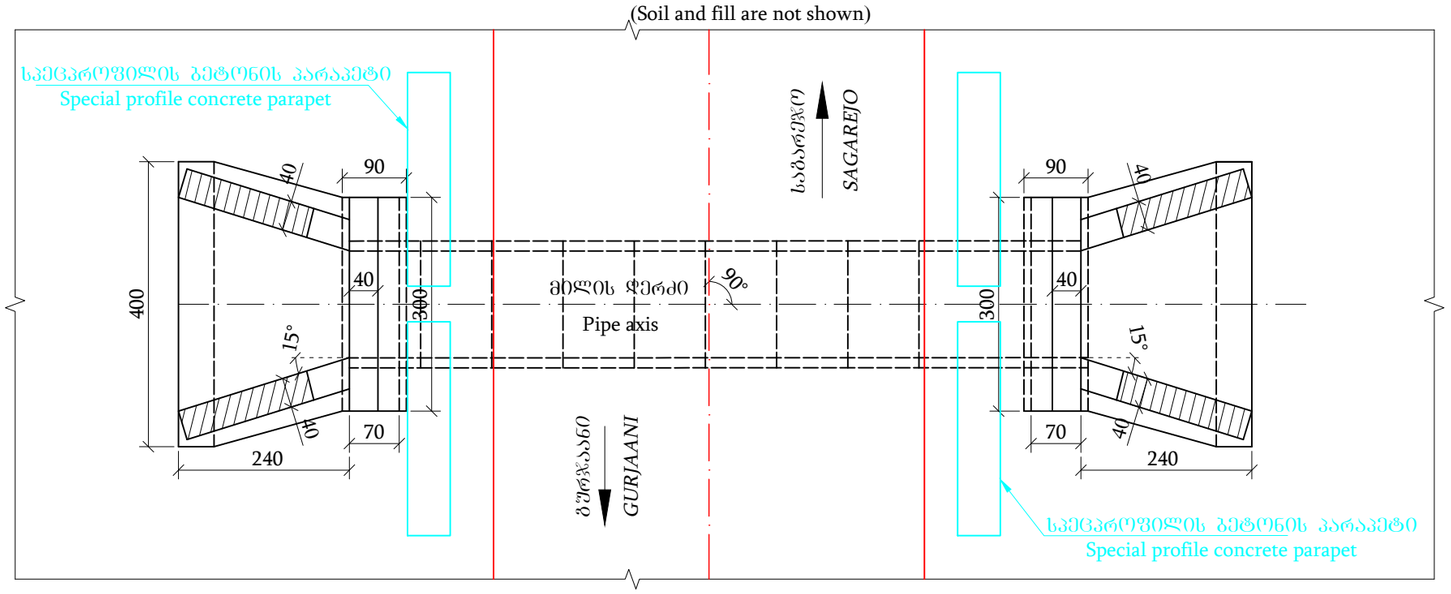

კვეთი 2-2
(ყრილი ნაჩვენები არ არის)
View 2-2
(Fill are not shown)

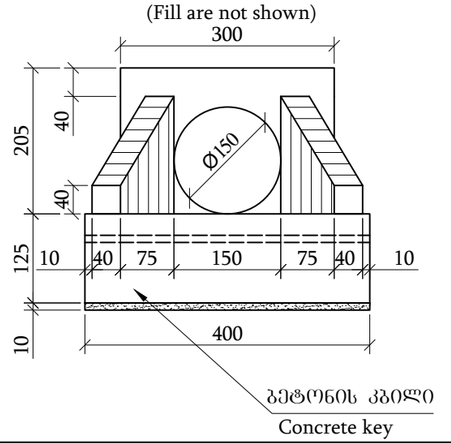

შენიშვნა:
Notes:
1. ნახაზზე ყველა ზომა მოცემულია სმ-ში, ხოლო ნიშნულები მ-ში
Dimensions on this drawing are given in cm, elevations in m;
2. მილის მოწყობის სამუშაოთა მოცულობები მოცემულია შესაბამის მუშა უწყისში
Volume of works for the pipe are given in corresponding working report;
3. მილი დაპროექტებულია ტიპიური ალბომით სერია 3.501.1-144
Pipe plan and sections are given in separate drawing, with album 3.50.1-144

გეოლოგია / Geology :
ქვიშაქვა ძლიერ გამოფიტული, გაპიხლებული, თხელფენოვანი - R_c=85 კგ/სმ^2.
Sandstone, considerably weathered, clayed, thin-layered - R_c=85 kgF/sm^2..

მგფ/MDF	*დამკვეთი:* საქართველოს მუნიციპალური განვითარების ფონდი	*პროექტის დასახელება:* მუნიციპალიტეტებში, ველისციხიდან სოფ. კაკაბეთამდე (ცენტრალურ მაგისტრალამდე სოფ. ჭერემის გამოდ) გზის რეაბილიტაციისა და მდ. ჭერემის ხევზე ორი ახალი სახიდე გადასასვლელის მშენებლობის დეტალური საპროექტო-სახარჯთაღრიცხვო დოკუმენტაციის შედგენის მომსახურება №GOG/ET/C/045	*შესრულებელი:* *EXECUTOR:* შპს „აბსოლუტ სერვისი“ სკ 205256523 "ABSOLUTE SERVICE" LTD: ID 205256523 *ქ. თბილისი, ხერგიანის ქ. №40* *Tbilisi, Khergiani Street #40* ტელ/Tel: +995 322 544882 Info@absoluteservice.ge; Infoabsoluteservice@gmail.com		*ნახაზის დასახელება:*	*რკ/ბ ϕ1.50 მ მილის მოწყობა პკ 191+12*			
	THE CLIENT: *Municipal Development Fund of Georgia (MDF)*	*Project name:* *Consulting services for working out of detail project and cost estimate documentations for rehabilitation of road from Velistsikhe to the village Kakabeti (till central highway through the village Cheremiskhevi) and construction of two new bridge crossings over the Cheremi River gorge stream in Gurjaani and Sagarejo Municipalities №GOG/ET/C/045*			*DRAWING NAME:*	*Design R.c Ø1.50 m pipe on ch. 191+12*			
				მასშტაბი: *SCALE:*	*1:100*	*ფურცლის ზომა:* *FORMAT SIZE:*	*A3*	*ნახაზი:* *DRAWING:*	*7-49*

გრძივი ჭრილი მილის ღერძის გასწვრივ პკ 192+80
Longitudinal section across the pipe axle ch 192+80

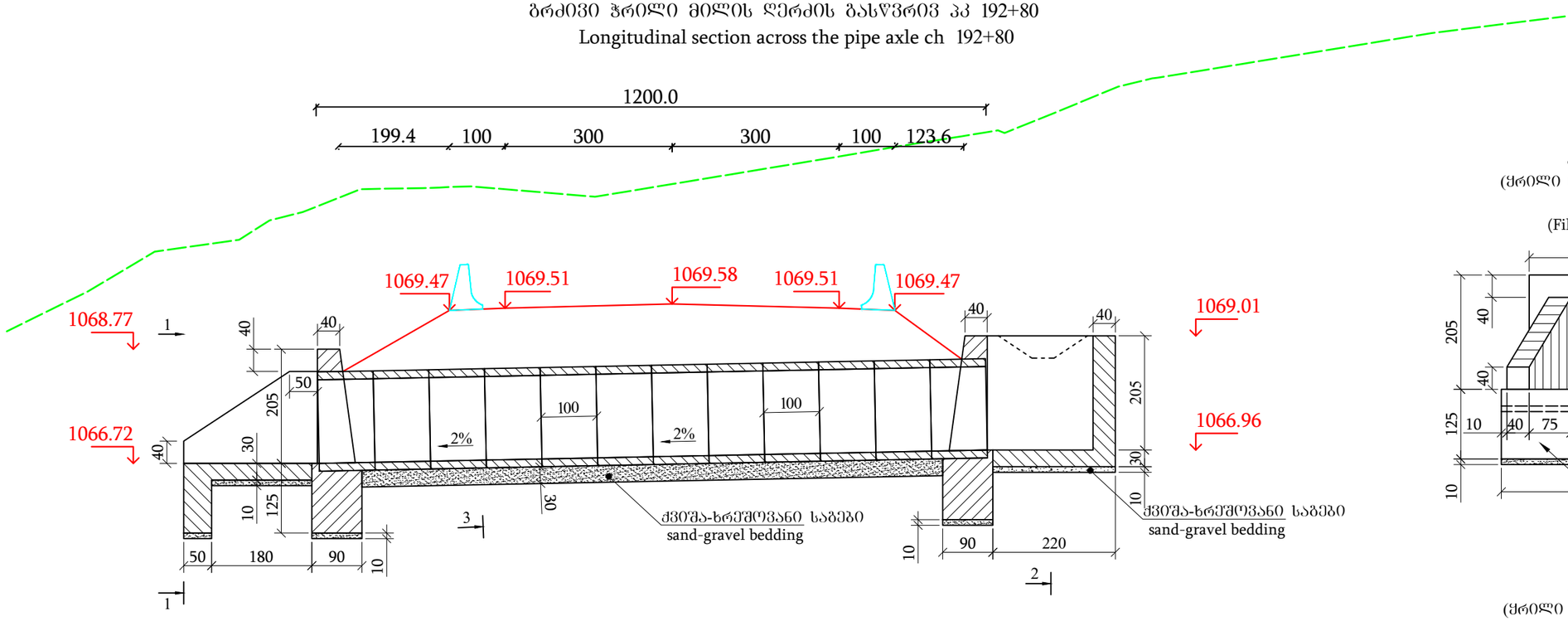

კვეთი 1-1
(ჭრილი ნაჩვენები არ არის)
View 1-1
(Fill are not shown)

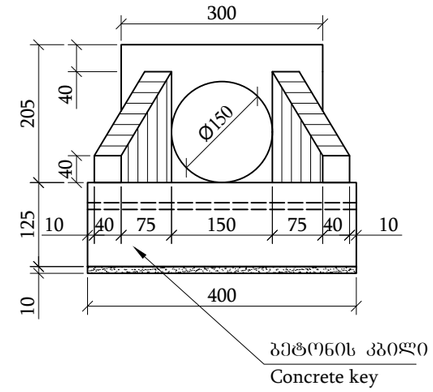

კვეთი 3-3
(ჭრილი ნაჩვენები არ არის)
View 3-3
(Fill are not shown)

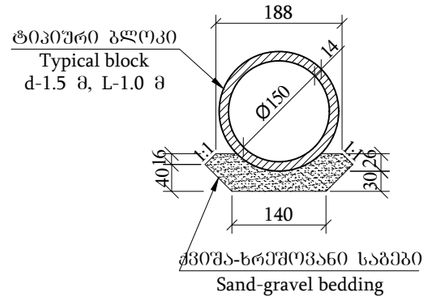

გ ე გ მ ა
(ჭრილი ნაჩვენები არ არის)
Plan
(Soil and fill are not shown)

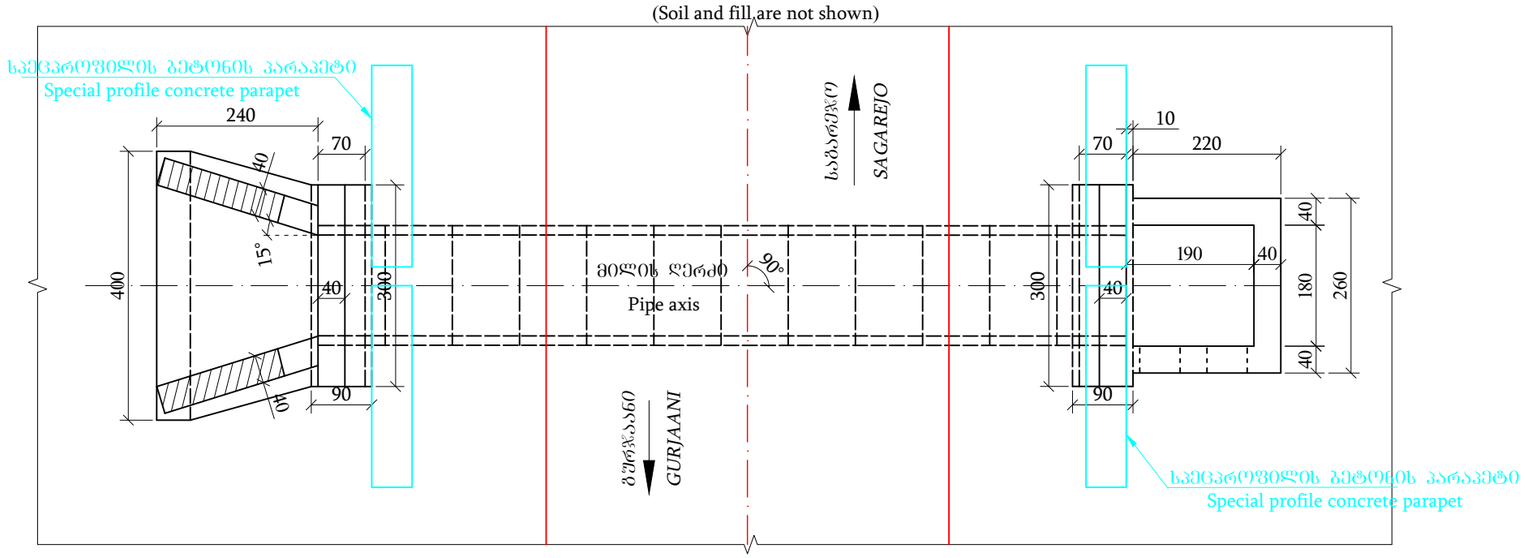

კვეთი 2-2
(ჭრილი ნაჩვენები არ არის)
View 2-2
(Fill are not shown)

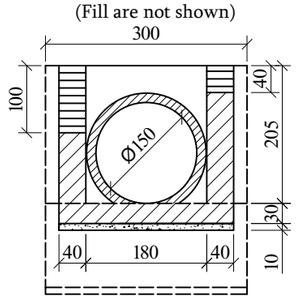

შენიშვნა:
Notes:
1. ნახაზზე ყველა ზომა მოცემულია სმ-ში, ხოლო ნიშნულები მ-ში
Dimensions on this drawing are given in cm, elevations in m;
2. მილის მოწყობის სამუშაოთა მოცულობები მოცემულია შესაბამის მუშა უწყისში
Volume of works for the pipe are given in corresponding working report;
3. მილი დაპროექტებულია ტიპიური ალბომით სერია 3.501.1-144
Pipe plan and sections are given in separate drawing, with album 3.50.1-144

გეოლოგია / Geology :
ქვიშაქვა ძლიერ გამოფიტული, გამოიხსნული, თხელშრეებრივი - R_c=85 კგ/სმ².
Sandstone, considerably weathered, clayed, thin-layered - R_c=85 kgF / sm².

MDF	*დამკვეთი:* საქართველოს მუნიციპალური განვითარების ფონდი	*პროექტის დასახელება:* მურჯაანისა და საგარეჯოს მუნიციპალიტეტებში, ველისციხისიდან სოფ. კაკაბეთამდე (ცენტრალურ მაგისტრალამდე სოფ. ბერეთის გავლით) გზის რეაბილიტაციისა და ამ. ბერეთის ხევზე ორი ახალი სახიდე გადასასვლელის მშენებლობის დეტალური საპროექტო-სახარჯთაღრიცხვო დოკუმენტაციის შედგენის მომსახურება №GOG/ET/C/045	*შემსრულებელი:* *EXECUTOR:* შპს „აბსოლუტს სერვისი“ სკ 205256523 "ABSOLUTE SERVICE" LTD: ID 205256523 ქ. თბილისი, ხერთვისის ქ. №40 Tbilisi, Khergiani Street #40 ტელ/Tel: +995 322 544882 Info@absoluteservice.ge; Infoabsoluteservice@gmail.com		*ნახაზის დასახელება:*	რკ/ბ ⌀1.50 მ მილის მოწყობა პკ 192+80			
	THE CLIENT: Municipal Development Fund of Georgia (MDF)	*Project name:* Consulting services for working out of detail project and cost estimate documentations for rehabilitation of road from Velistsikhe to the village Kakabeti (till central highway through the village Cheremiskhevi) and construction of two new bridge crossings over the Cheremi River gorge stream in Gurjaani and Sagarejo Municipalities №GOG/ET/C/045			*DRAWING NAME:*	Design R.c Ø1.50 m pipe on ch. 192+80			
					მასშტაბი: *SCALE:*	1:100	*ფურცლის ზომა:* *FORMAT SIZE:* A3	*ნახაზი:* *DRAWING:* 7-50

გრძივი ჭრილი მილის ღერძის გასწვრივ პკ 196+00
Longitudinal section across the pipe axle ch 196+00

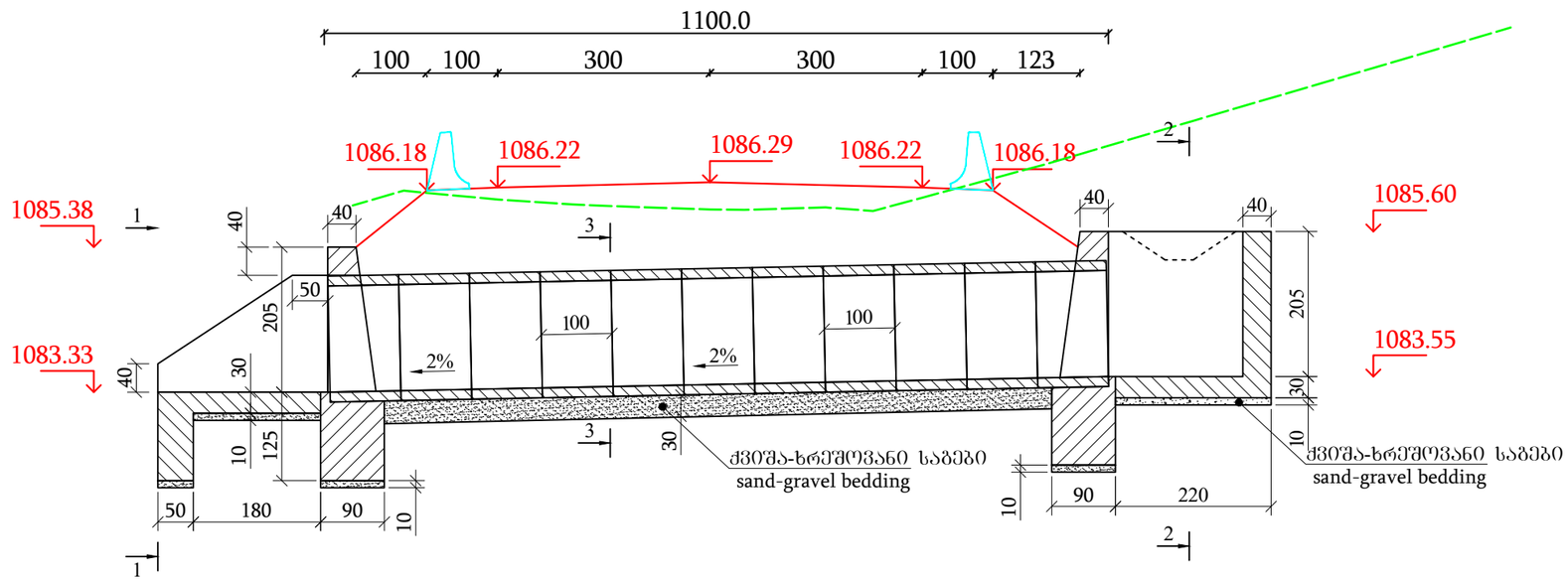

კვეთი 1-1
(ჭრილი ნაჩვენები არ არის)
View 1-1
(Fill are not shown)

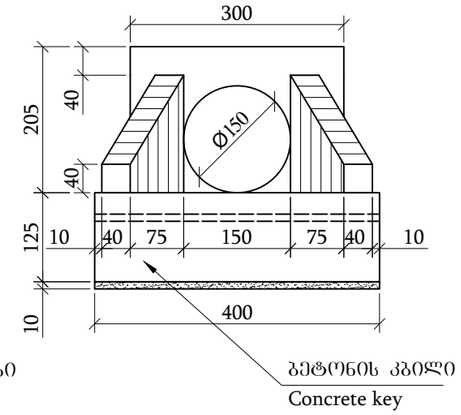

კვეთი 3-3
(ჭრილი ნაჩვენები არ არის)
View 3-3
(Fill are not shown)

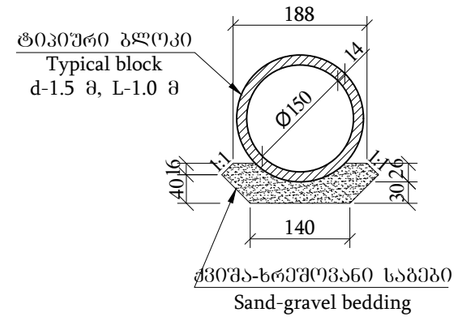

გ ე გ მ ა
(ჭრილი ნაჩვენები არ არის)
Plan
(Soil and fill are not shown)

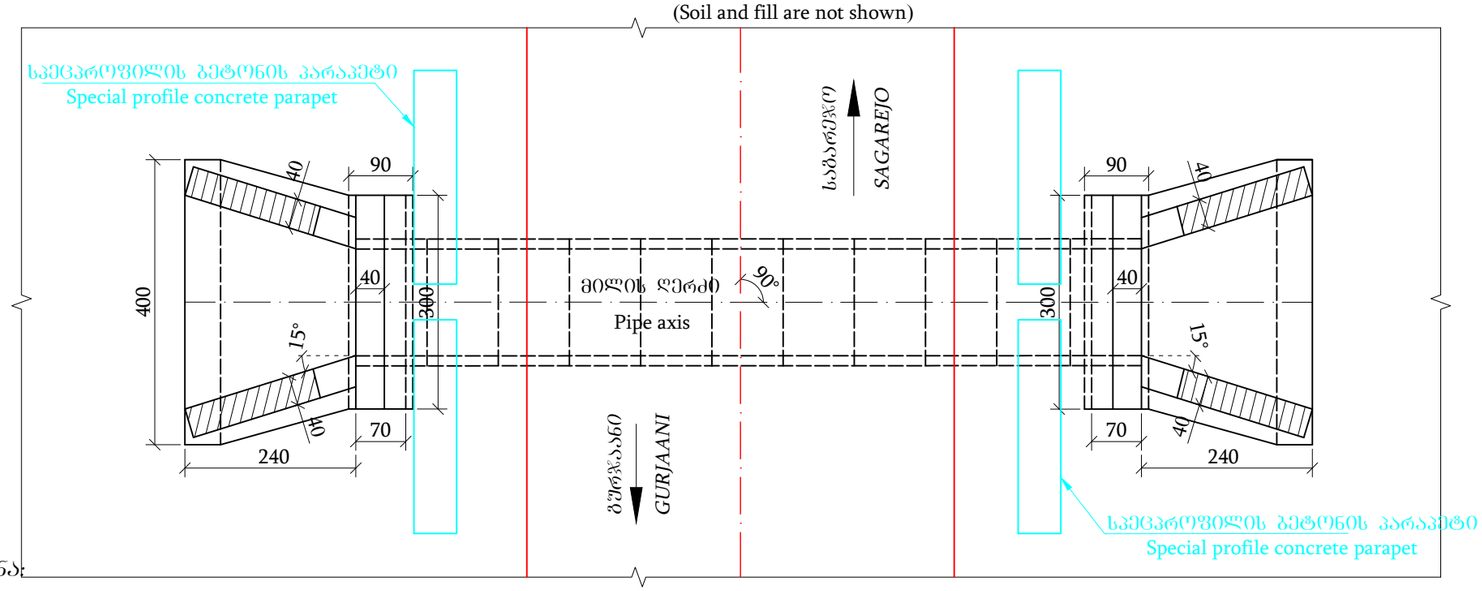

კვეთი 2-2
(ჭრილი ნაჩვენები არ არის)
View 2-2
(Fill are not shown)

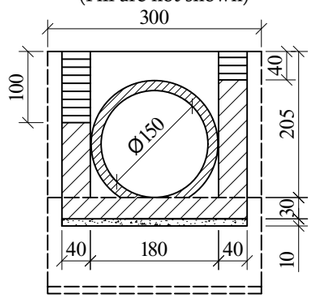

შენიშვნა:
Notes:

1. ნახაზზე ყველა ზომა მოცემულია სმ-ში, ხოლო ნიშნულები მ-ში
Dimensions on this drawing are given in cm, elevations in m;
2. მილის მოწყობის სამუშაოთა მოცულობები მოცემულია შესაბამის მუშა უწყისში
Volume of works for the pipe are given in corresponding working report;
3. მილი დაპროექტებულია ტიპიური ალბომით სერია 3.501.1-144
Pipe plan and sections are given in separate drawing, with album 3.50.1-144

გეოლოგია / Geology :
ქვიშაქვა ძლიერ გამოფიტული, გათიხებული, თხელშრეებრივი - R_c=85 კგძ/სმ².
Sandstone, considerably weathered, clayed, thin-layered - R_c=85 kgF/sm²..

მფმ/MDF	დამკვეთი: საქართველოს მუნიციპალური განვითარების ფონდი	პროექტის დასახელება: მურჯაანისა და საგარეჯოს მუნიციპალიტეტებში, ველისციხიდან სოფ. კაკაბეთამდე (ცენტრალურ მაგისტრალამდე სოფ. ჭერემის გავლით) გზის რეაბილიტაციისა და ძმ. ჭერემის ხევზე ორი ახალი ხიდის გადასასვლელის მშენებლობის დეტალური საპროექტო-სახარჯთაღრიცხვო დოკუმენტაციის შედგენის მომსახურება №GOG/ET/C/045	შესრულებული: EXECUTOR: შპს „აბსოლუტურ სერვისი“ ს/კ 205256523 "ABSOLUTE SERVICE" LTD: ID 205256523 ქ. თბილისი, ხერგიანის ქ. №40 Tbilisi, Khergiani Street #40 ტელ/Tel: +995 322 544882 Info@absoluteservice.ge; Infoabsoluteservice@gmail.com		ნახაზის დასახელება:	რკ/ბ ⌀1.50 მ მილის მოწყობა პკ 196+00			
	THE CLIENT: Municipal Development Fund of Georgia (MDF)	Project name: Consulting services for working out of detail project and cost estimate documentations for rehabilitation of road from Velistsikhe to the village Kakabeti (till central highway through the village Cheremiskhevi) and construction of two new bridge crossings over the Cheremi River gorge stream in Gurjaani and Sagarejo Municipalities №GOG/ET/C/045		DRAWING NAME:	Design R.c Ø1.50 m pipe on ch. 196+00			
				მასშტაბი: SCALE:	1:100	ფურცლის ზომა: FORMAT SIZE:	A3	ნახაზი: DRAWING: 7-51

გრძივი ჭრილი მილის ღერძის გასწვრივ პკ 198+60
Longitudinal section across the pipe axle ch 198+60

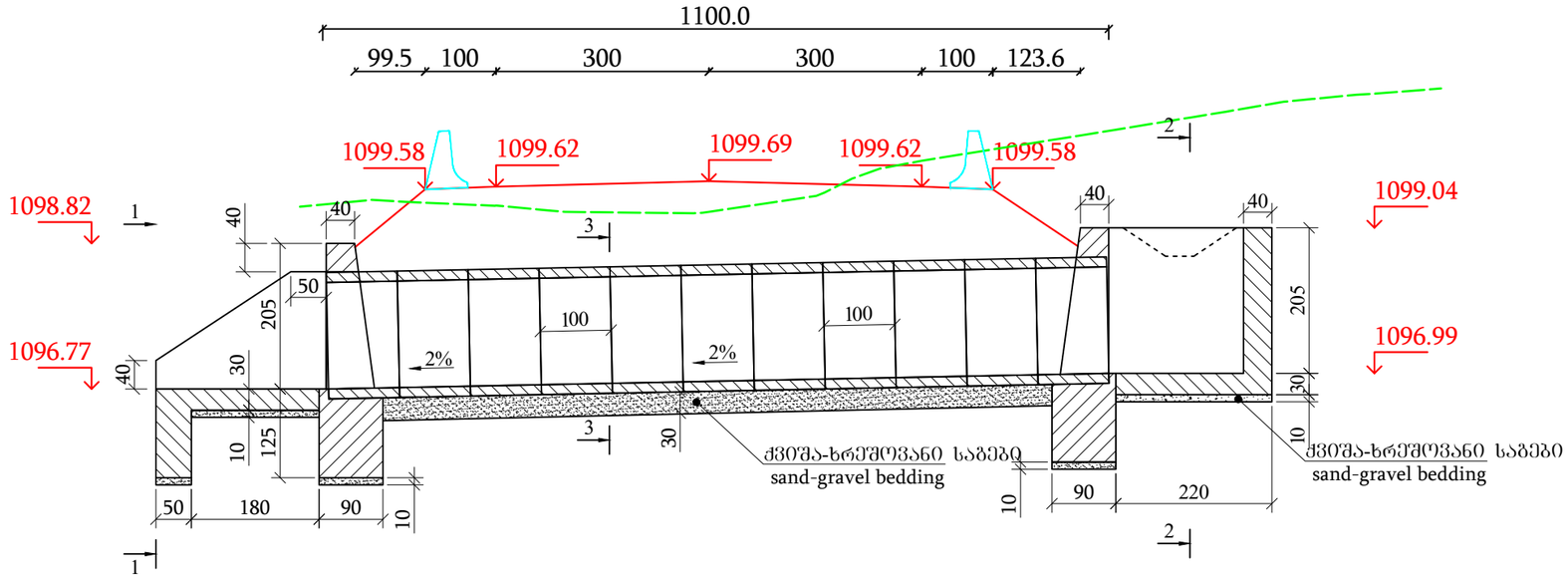

კვეთი 1-1
(ჭრილი ნაჩვენები არ არის)
View 1-1
(Fill are not shown)

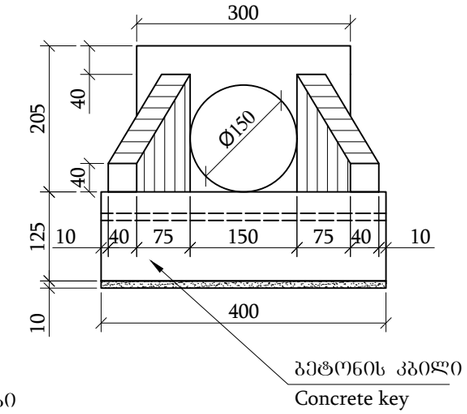

ბ ე ბ ი ა
(ჭრილი ნაჩვენები არ არის)
P l a n
(Soil and fill are not shown)

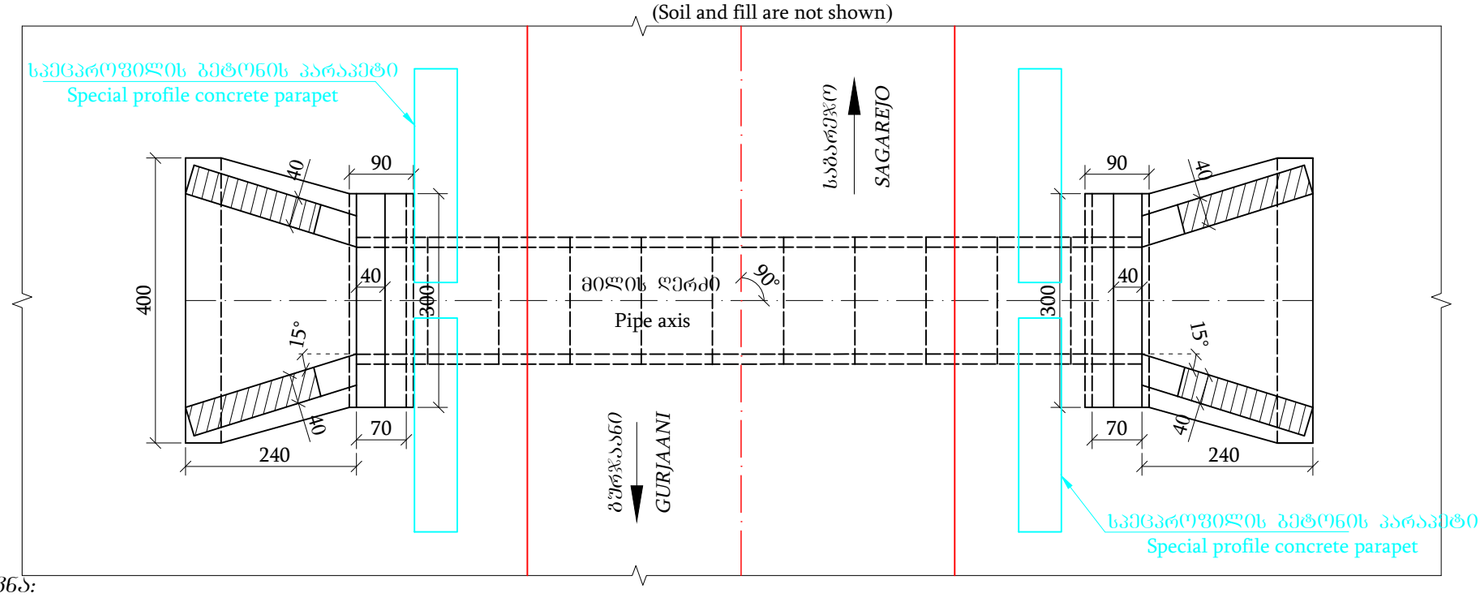

კვეთი 3-3
(ჭრილი ნაჩვენები არ არის)
View 3-3
(Fill are not shown)

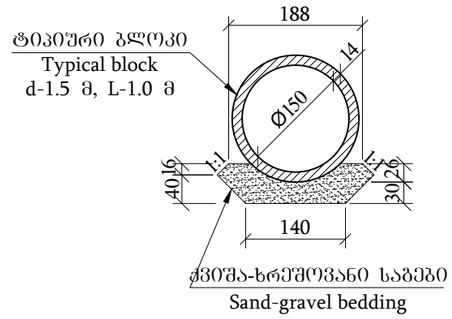

კვეთი 2-2
(ჭრილი ნაჩვენები არ არის)
View 2-2
(Fill are not shown)

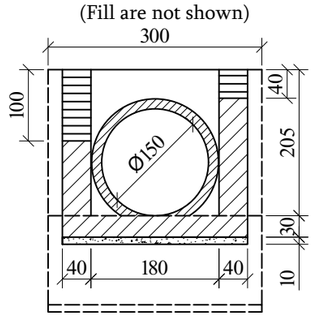

შენიშვნა:
Notes:
1. ნახაზზე ყველა ზომა მოცემულია სმ-ში, ხოლო ნიშნულები მ-ში
Dimensions on this drawing are given in cm, elevations in m;
2. მილის მოწყობის სამუშაოთა მოცულობები მოცემულია შესაბამის მუშა უწყისში
Volume of works for the pipe are given in corresponding working report;
3. მილი დაპროექტებულია ტიპიური ალბომით სერია 3.501.1-144
Pipe plan and sections are given in separate drawing, with album 3.50.1-144

გეოლოგია / Geology :
ქვიშაქვა ძლიერ გამოფიტული, გათიხებული, თხელფენოვანი - R_c=85 კგ/სმ^2.
Sandstone, considerably weathered, clayed, thin-layered - R_c=85 kgF/sm^2..

MDF	*დამკვეთი:* საქართველოს მუნიციპალური განვითარების ფონდი	*პროექტის დასახელება:* მუნიციპალიტეტებში, ველისციხიდან სოფ. კაკაბეთამდე (ცენტრალურ მაგისტრალამდე სოფ. ჭერემის გამლით) გზის რეაბილიტაციისა და ძმ. ჭერემის ხევზე ორი ახალი სახიდე გადასასვლელის მშენებლობის დეტალური საპროექტო-სახარჯთაღრიცხვო დოკუმენტაციის შედგენის მომსახურება №GOG/ET/C/045	*შესრულებელი:* EXECUTOR: შპს „აბსოლუტ სერვისი" სს 205256523 "ABSOLUTE SERVICE" LTD: ID 205256523 ქ. თბილისი, ხერგიანის ქ. №40 Tbilisi, Khergiani Street #40 ტელ/Tel: +995 322 544882 Info@absoluteservice.ge; Infoabsoluteservice@gmail.com		*ნახაზის დასახელება:*	რკ/ბ ⌀1.50 მ მილის მოწყობა პკ 198+60			
	THE CLIENT: Municipal Development Fund of Georgia (MDF)	*Project name:* Consulting services for working out of detail project and cost estimate documentations for rehabilitation of road from Velistsikhe to the village Kakabeti (till central highway through the village Cheremiskhevi) and construction of two new bridge crossings over the Cheremi River gorge stream in Gurjaani and Sagarejo Municipalities №GOG/ET/C/045			*DRAWING NAME:*	Design R.c Ø1.50 m pipe on ch. 198+60			
					მასშტაბი: SCALE:	*1:100*	*ფურცლის ზომა: FORMAT SIZE:*	*A3*	*ნახაზი: DRAWING:* 7-52

გრძივი ჭრილი მილის ღერძის გასწვრივ პკ 215+14
Longitudinal section across the pipe axle ch 215+14

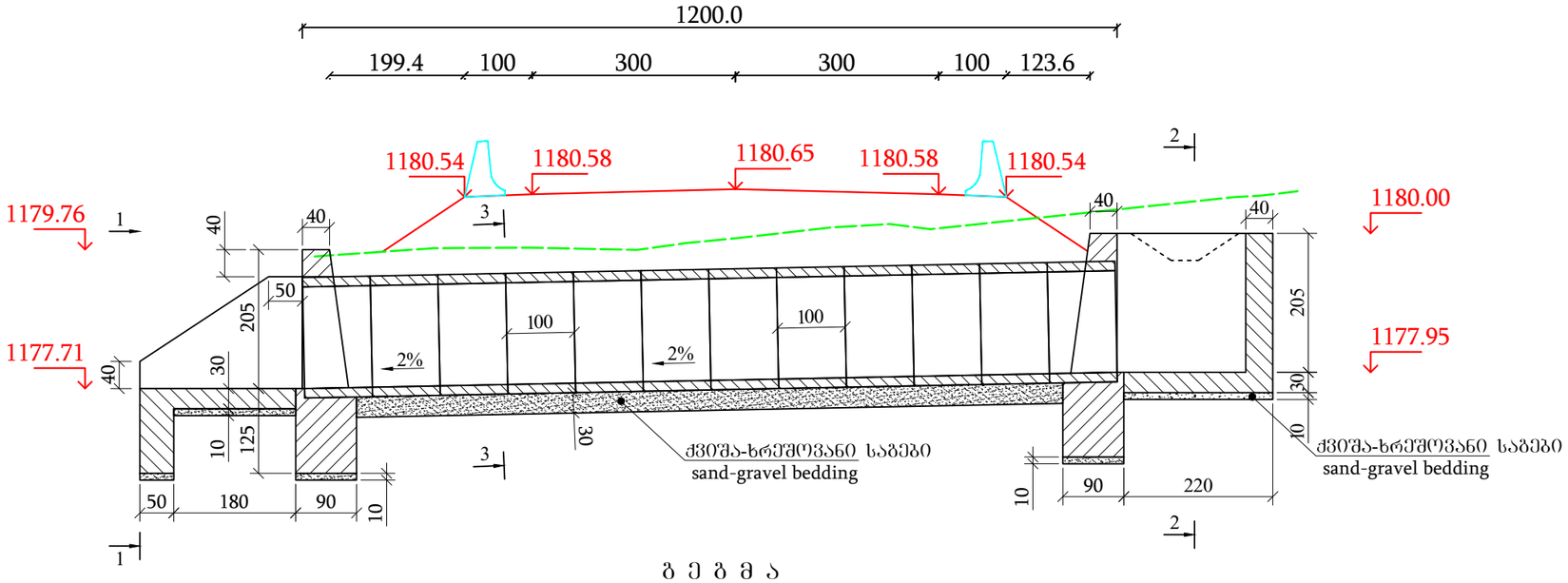

კვეთი 1-1
(ჭრილი ნაჩვენები არ არის)
View 1-1
(Fill are not shown)

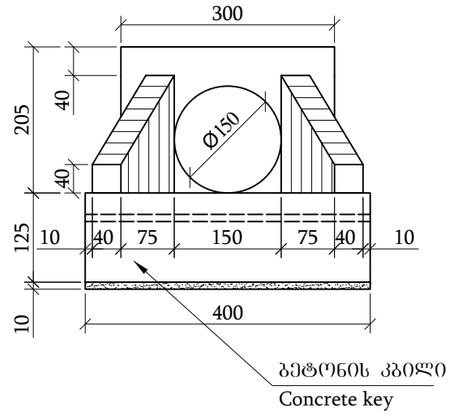

ზ ე ბ მ ა
(ჭრილი ნაჩვენები არ არის)
P l a n
(Soil and fill are not shown)

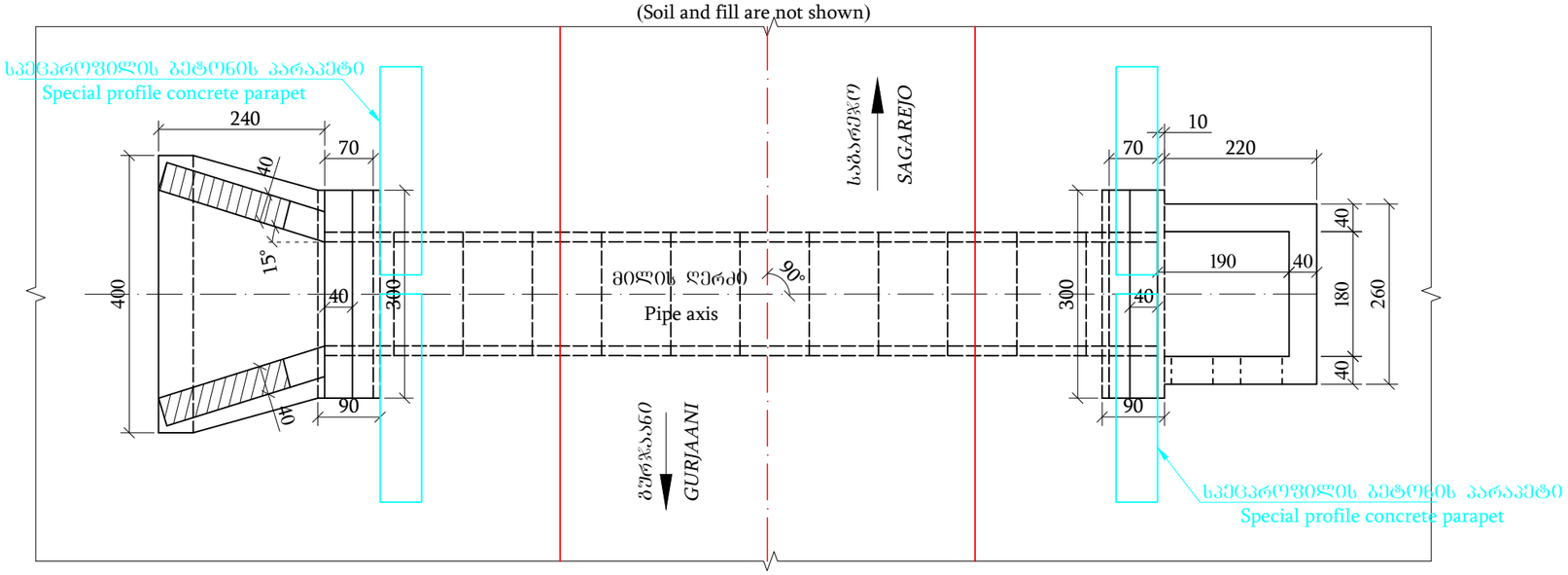

კვეთი 3-3
(ჭრილი ნაჩვენები არ არის)
View 3-3
(Fill are not shown)

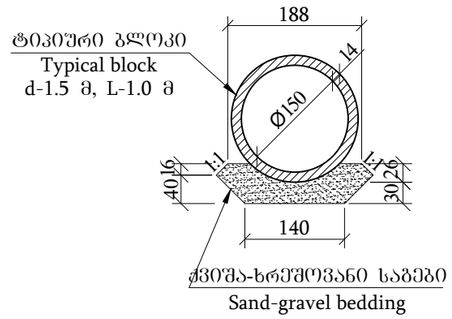

კვეთი 2-2
(ჭრილი ნაჩვენები არ არის)
View 2-2
(Fill are not shown)

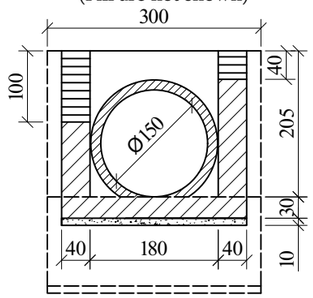

შენიშვნა:
Notes:
1. ნახაზზე ყველა ზომა მოცემულია სმ-ში, ხოლო ნიშნულები მ-ში
Dimensions on this drawing are given in cm, elevations in m;
2. მილის მოწყობის სამუშაოთა მოცულობები მოცემულია შესაბამის მუშა უწყისში
Volume of works for the pipe are given in corresponding working report;
3. მილი დაპროექტებულია ტიპიური ალბომით სერია 3.501.1-144
Pipe plan and sections are given in separate drawing, with album 3.50.1-144

გეოლოგია / Geology :
თიხა მჭარი, კენჭების ჩანართებით (კონგლომერატი) - R_0=3.4 კგძ/სმ^2.
Clay solid, with pebby (conglomerate) - R_0=3.4 kgF / sm^2..

MDF	დამკვეთი: საქართველოს მუნიციპალური განვითარების ფონდი	პროექტის დასახელება: მურჯაანისა და საგარეჯოს მუნიციპალიტეტებში, ველისციხიდან სოფ. კაკაბეთამდე (ცენტრალურ მაგისტრალამდე სოფ. ბერეთის გაშლით) გზის რეაბილიტაციისა და ძმ. ჩერემის ხევზე ორი ახალი სახიდე გადასასვლელის მშენებლობის დეტალური საპროექტო-სახარჯთაღრიცხვო დოკუმენტაციის შედგენის მომსახურება №GOG/ET/C/045	შემსრულებელი: EXECUTOR: შპს „აბსოლუტს სერვისი“ სკ 205256523 "ABSOLUTE SERVICE" LTD: ID 205256523 ქ. თბილისი, ხერთვისის ქ. №40 Tbilisi, Khergiani Street #40 ტელ/Tel: +995 322 544882 Info@absoluteservice.ge; Infoabsoluteservice@gmail.com		ნახაზის დასახელება:	რკ/ბ Ø1.50 მ მილის მოწყობა პკ 215+14			
	THE CLIENT: Municipal Development Fund of Georgia (MDF)	Project name: Consulting services for working out of detail project and cost estimate documentations for rehabilitation of road from Velistsikhe to the village Kakabeti (till central highway through the village Cheremiskhevi) and construction of two new bridge crossings over the Cheremi River gorge stream in Gurjaani and Sagarejo Municipalities №GOG/ET/C/045		DRAWING NAME:	Design R.c Ø1.50 m pipe on ch. 215+14			
				მასშტაბი: SCALE:	1:100	ფურცლის ზომა: FORMAT SIZE: A3	ნახაზი: DRAWING:	7-53

ბრძივი ჭრილი მილის ღერძის გასწვრივ პკ 218+18
Longitudinal section across the pipe axle ch 218+18

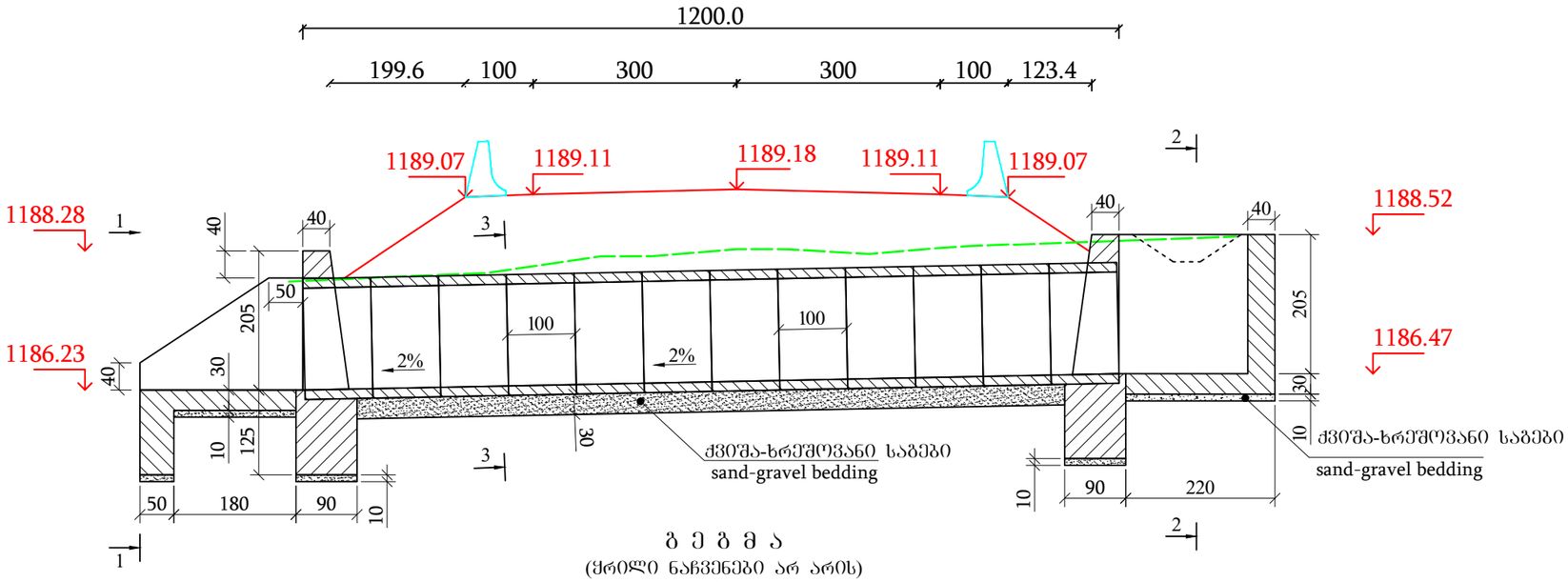

გ ე გ მ ა
(ყრილი ნაჩვენები არ არის)
P l a n
(Soil and fill are not shown)

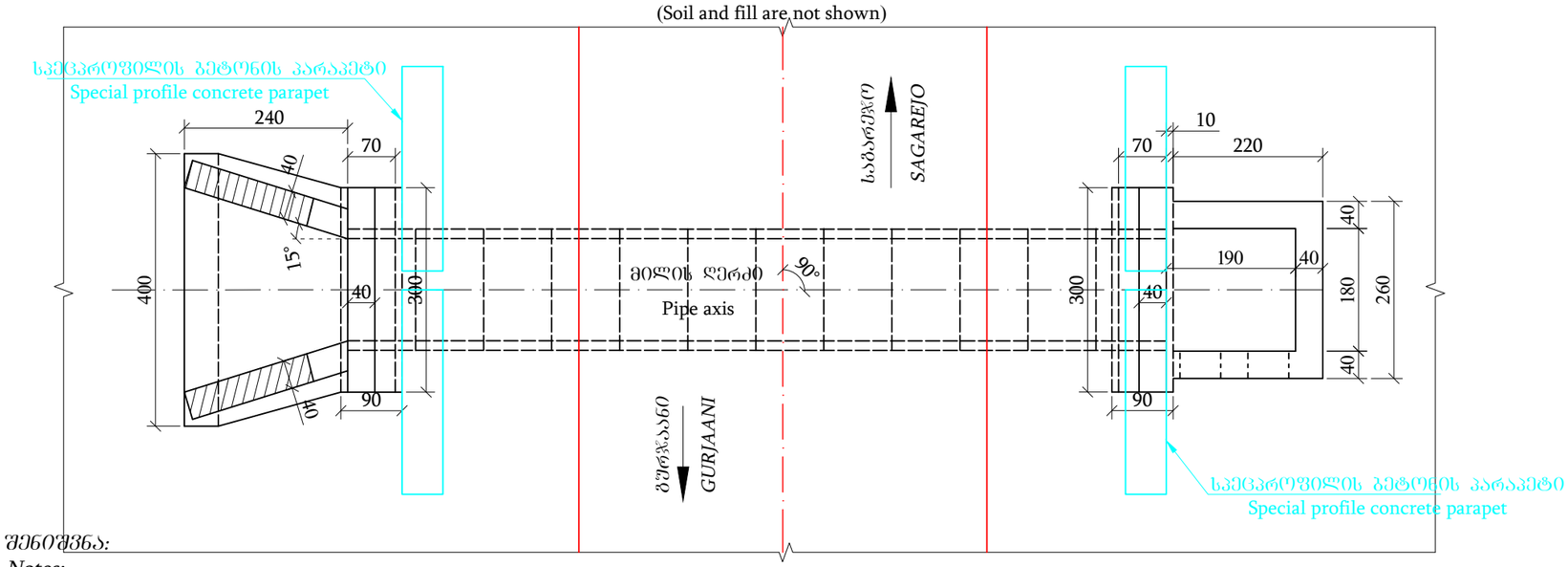

კვეთი 1-1
(ყრილი ნაჩვენები არ არის)
View 1-1
(Fill are not shown)

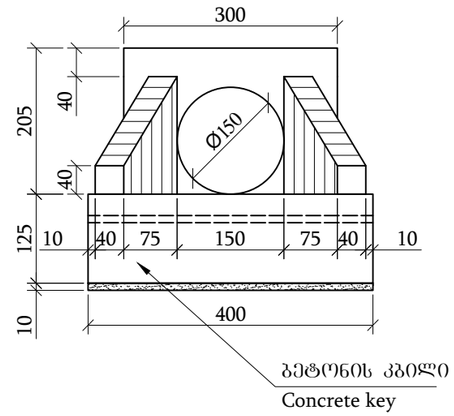

კვეთი 3-3
(ყრილი ნაჩვენები არ არის)
View 3-3
(Fill are not shown)

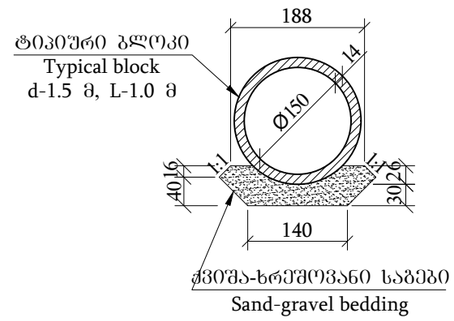

კვეთი 2-2
(ყრილი ნაჩვენები არ არის)
View 2-2
(Fill are not shown)

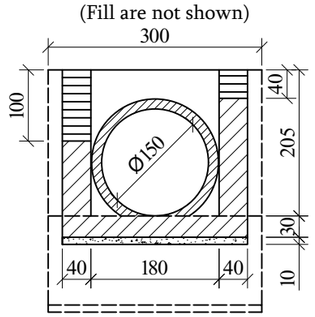

შენიშვნა:
Notes:
1. ნახაზზე ყველა ზომა მოცემულია სმ-ში, ხოლო ნიშნულები მ-ში
Dimensions on this drawing are given in cm, elevations in m;
2. მილის მოწყობის სამუშაოთა მოცულობები მოცემულია შესაბამის მუშა უწყისში
Volume of works for the pipe are given in corresponding working report;
3. მილი დაპროექტებულია ტიპიური ალბომით სერია 3.501.1-144
Pipe plan and sections are given in separate drawing, with album 3.50.1-144

გეოლოგია / Geology :
თიხა მყარი, ქვიშების ნანარევებით (კონგლომერატი) - R_0=3.4 კგძ/სმ^2.
Clay solid, with pebby (conglomerate) - R_0=3.4 kgF / sm^2..

MDF	დამკვეთი: საქართველოს მუნიციპალური განვითარების ფონდი	პროექტის დასახელება: გურჯაანისა და საგარეჯოს მუნიციპალიტეტებში, ველისციხისდან სოფ. კაკაბეთამდე (ცენტრალურ მაგისტრალამდე სოფ. ჭერემის გავლით) გზის რეაბილიტაციისა და მდ. ჭერემის ხევზე ორი ახალი ხიდის გადასასვლელის მშენებლობის დეტალური საპროექტო-სახარჯთაღრიცხვო დოკუმენტაციის შედგენის მომსახურება №GOG/ET/C/045	შემსრულებელი: EXECUTOR: შპს „აბსოლუტურ სერვისი" საკ 205256523 "ABSOLUTE SERVICE" LTD: ID 205256523 ქ. თბილისი, ხერგიანის ქ. №40 Tbilisi, Khergiani Street #40 ტელ/Tel: +995 322 544882 Info@absoluteservice.ge; Infoabsoluteservice@gmail.com		ნახაზის დასახელება:	რკ/ბ Ø1.50 მ მილის მოწყობა პკ 218+18			
	THE CLIENT: Municipal Development Fund of Georgia (MDF)	Project name: Consulting services for working out of detail project and cost estimate documentations for rehabilitation of road from Velistsikhe to the village Kakabeti (till central highway through the village Cheremiskhevi) and construction of two new bridge crossings over the Cheremi River gorge stream in Gurjaani and Sagarejo Municipalities №GOG/ET/C/045		DRAWING NAME:	Design R.c Ø1.50 m pipe on ch. 218+18			
				მასშტაბი: SCALE:	1:100	ფურცლის ზომა: FORMAT SIZE:	A3	ნახაზი: DRAWING:	7-54

გრძივი ჭრილი მილის ღერძის გასწვრივ პკ 230+54
Longitudinal section across the pipe axle ch 230+54

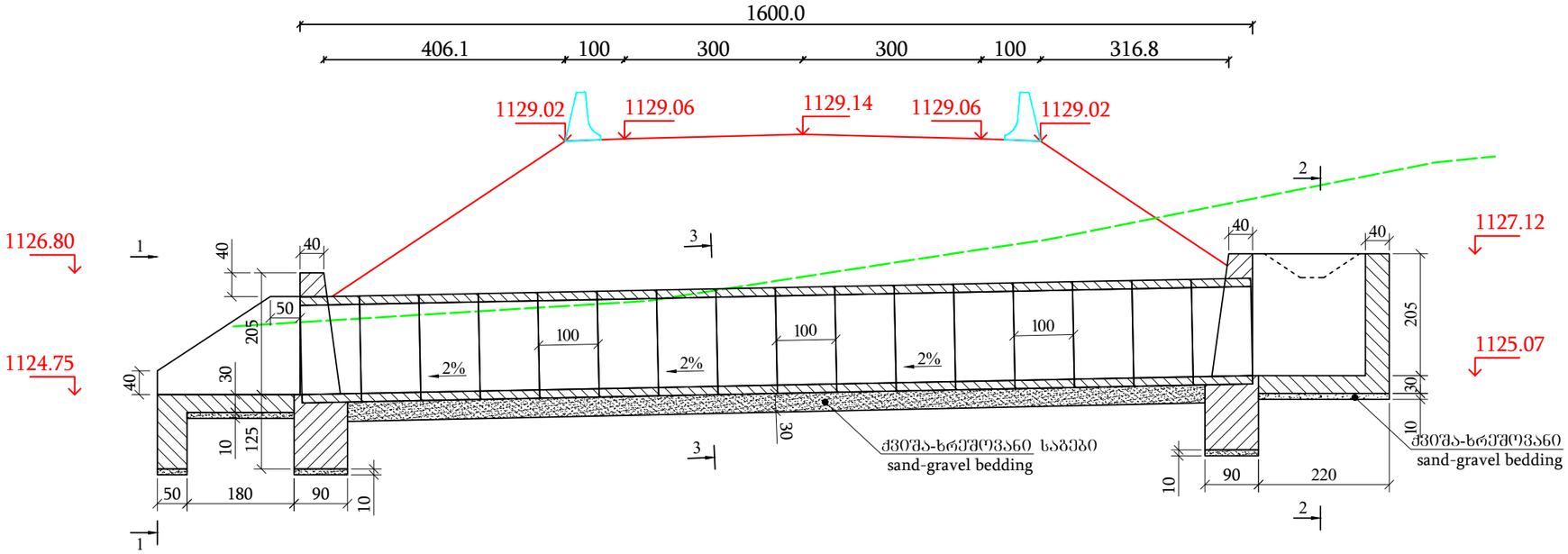

კვეთი 1-1
(ჭრილი ნაჩვენები არ არის)
View 1-1
(Fill are not shown)

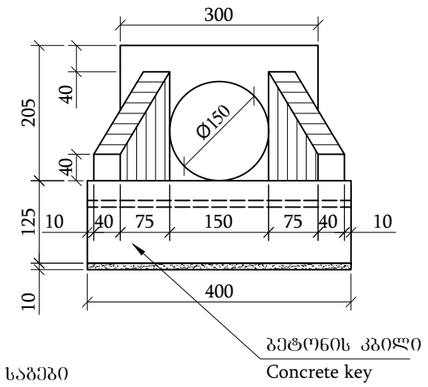

კვეთი 3-3
(ჭრილი ნაჩვენები არ არის)
View 3-3
(Fill are not shown)

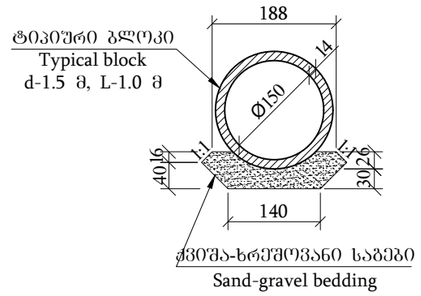

გ ე გ მ ა
(ჭრილი ნაჩვენები არ არის)
Plan
(Soil and fill are not shown)

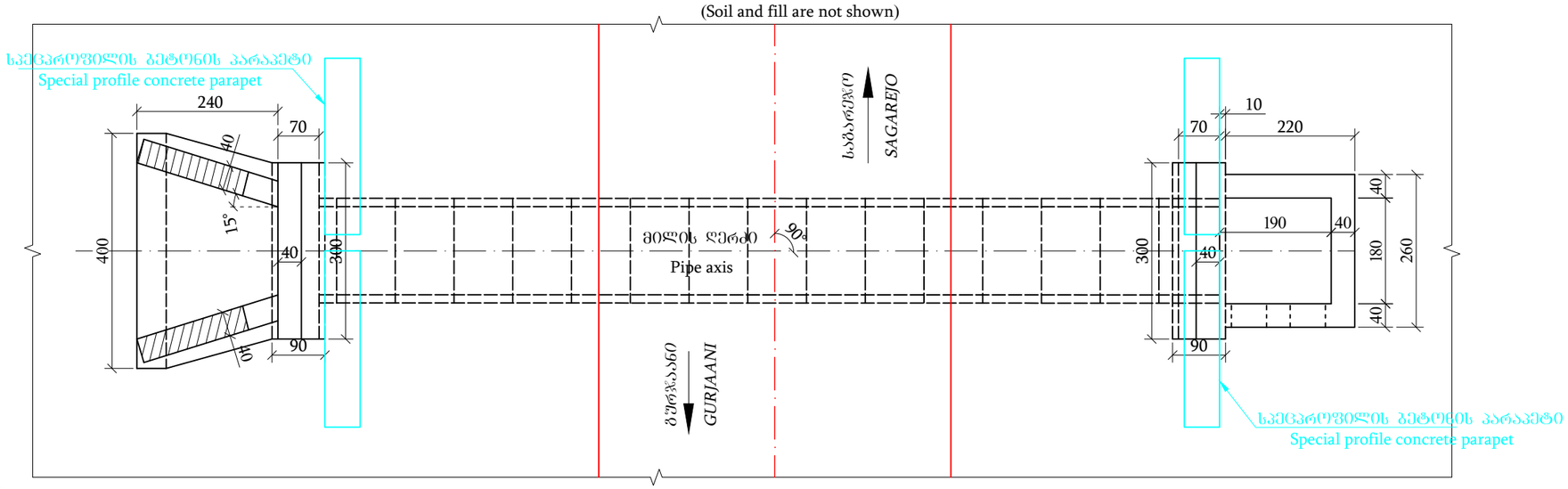

კვეთი 2-2
(ჭრილი ნაჩვენები არ არის)
View 2-2
(Fill are not shown)

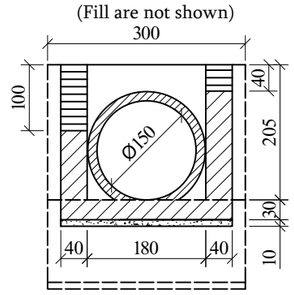

შენიშვნა:
Notes:

1. ნახაზზე ყველა ზომა მოცემულია სმ-ში, ხოლო ნიშნულები მ-ში
Dimensions on this drawing are given in cm, elevations in m;
2. მილის მოწყობის სამუშაოთა მოცულობები მოცემულია შესაბამის მუშა უწყისში
Volume of works for the pipe are given in corresponding working report;
3. მილი დაპროექტებულია ტიპიური ალბომით სერია 3.501.1-144
Pipe plan and sections are given in separate drawing, with album 3.50.1-144

გეოლოგია / Geology :
თიხა მყარი, კენჭების ჩანართებით (კონგლომერატი) - R_0=3.4 კგძ/სმ^2.
Clay solid, with pebby (conglomerate) - R_0=3.4 kgF / sm^2..

მგფ/MDF	დამკვეთი: საქართველოს მუნიციპალური განვითარების ფონდი	პროექტის დასახელება: მუნიციპალიტეტებში, ველისციხიდან სოფ. კაკაბეთამდე (ცენტრალურ მაგისტრალამდე სოფ. ჭერემის გამლით) გზის რეაბილიტაციისა და მდ. ჭერემის ხევზე ორი ახალი სახიდე გადასასვლელის მშენებლობის დეტალური საპროექტო-სახარჯთაღრიცხვო დოკუმენტაციის შედგენის მომსახურება №GOG/ET/C/045	შემსრულებელი: EXECUTOR: შპს „აბსოლუტ სერვისი“ სს 205256523 "ABSOLUTE SERVICE" LTD: ID 205256523 ქ. თბილისი, ხერგიანის #40 Tbilisi, Khergiani Street #40 ტელ/Tel: +995 322 544882 Info@absoluteservice.ge; Infoabsoluteservice@gmail.com		ნახაზის დასახელება:	რკ/ბ ⌀1.50 მ მილის მოწყობა პკ 230+54			
	THE CLIENT: Municipal Development Fund of Georgia (MDF)	Project name: Consulting services for working out of detail project and cost estimate documentations for rehabilitation of road from Velistsikhe to the village Kakabeti (till central highway through the village Cheremiskhevi) and construction of two new bridge crossings over the Cheremi River gorge stream in Gurjaani and Sagarejo Municipalities №GOG/ET/C/045			DRAWING NAME:	Design R.c Ø1.50 m pipe on ch. 230+54			
					მასშტაბი: SCALE:	1:100	ფორმატი ზომა: FORMAT SIZE: A3	ნახაზი: DRAWING:	7-55

გრძივი ჭრილი მილის ღერძის გასწვრივ პკ 242+74
Longitudinal section across the pipe axle ch 242+74

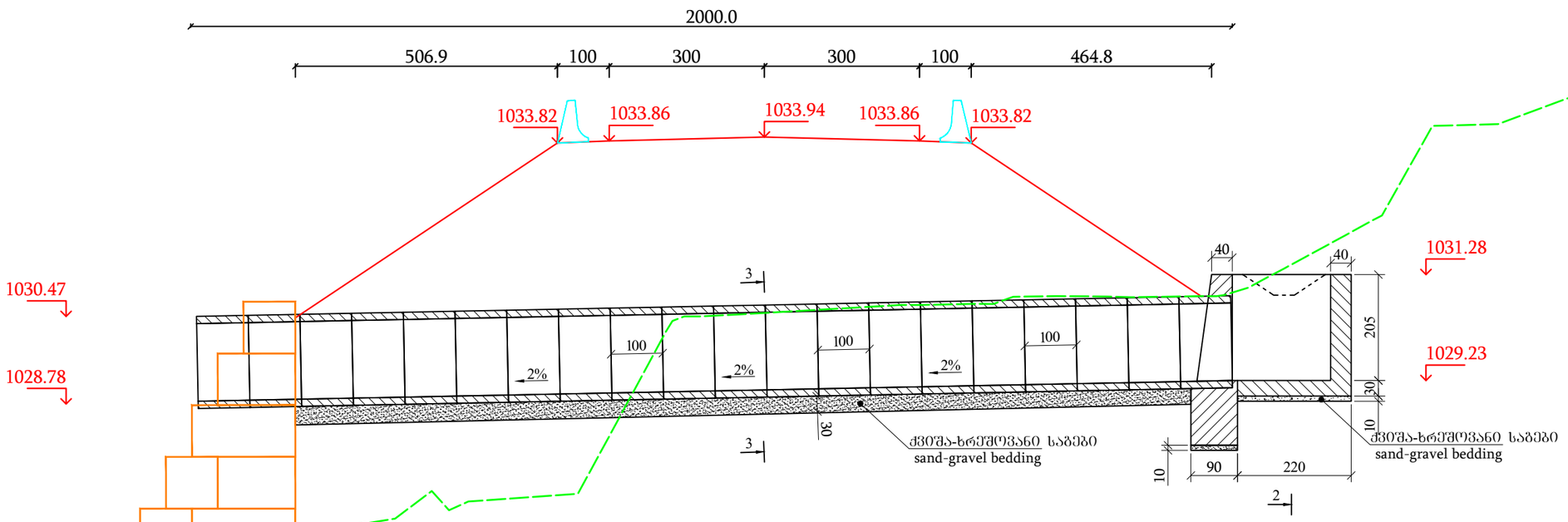

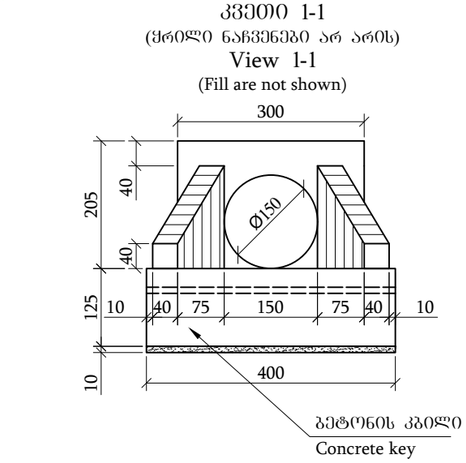

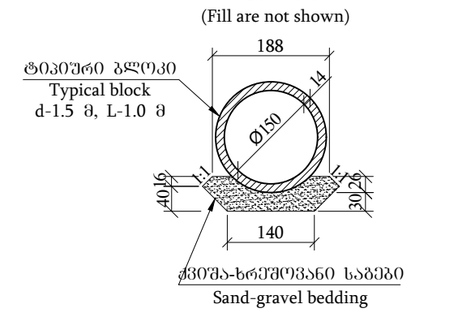

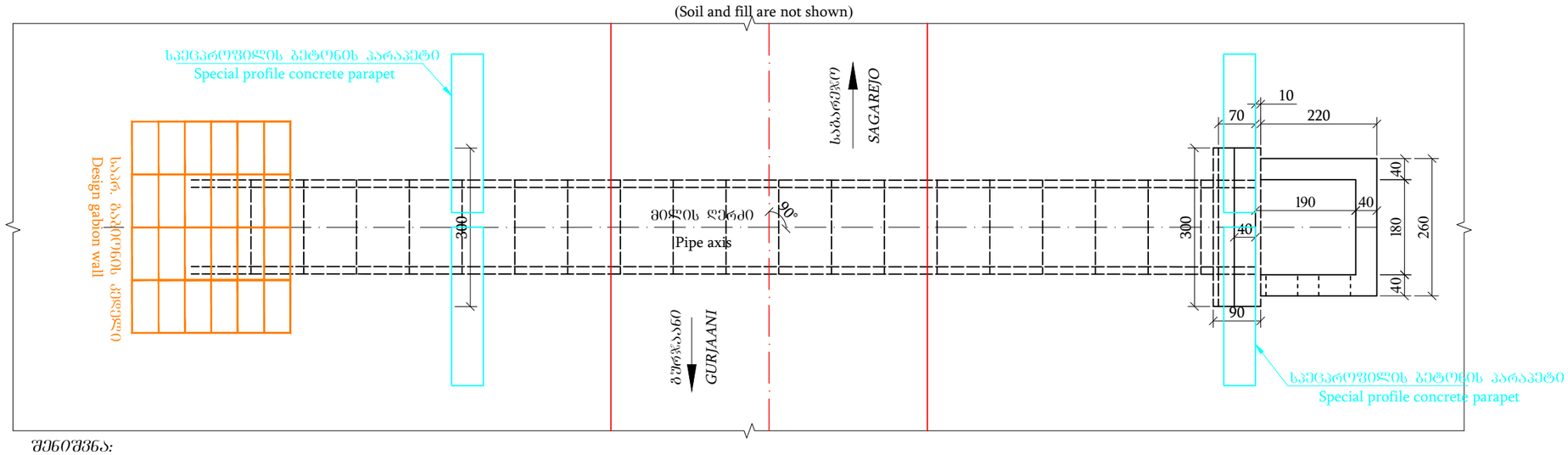

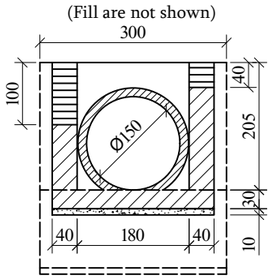

შენიშვნა:
Notes:

1. ნახაზზე ყველა ზომა მოცემულია სმ-ში, ხოლო ნიშნულები მ-ში
Dimensions on this drawing are given in cm, elevations in m;
2. მილის მოწყობის სამუშაოთა მოცულობები მოცემულია შესაბამის მუშა უწყისში
Volume of works for the pipe are given in corresponding working report;
3. მილი დაპროექტებულია ტიპიური ალბომით სერია 3.501.1-144
Pipe plan and sections are given in separate drawing, with album 3.50.1-144

გეოლოგია / Geology :
თიხა მყარი, კენჭების ჩანართებით (კონგლომერატი) - R_0=3.4 კგძ/სმ^2.
Clay solid, with pebby (conglomerate) - R_0=3.4 kgF / sm^2..

მწვ/MDF	დამკვეთი: საქართველოს მუნიციპალური განვითარების ფონდი	პროექტის დასახელება: მურჯაანისა და საგარეჯოს მუნიციპალიტეტებში, ველისციხიდან სოფ. კაკაბეთამდე (ცენტრალურ მაგისტრალამდე სოფ. ბერეჟის გავლით) გზის რეაბილიტაციისა და მდ. ჭერემის ხეობაზე ორი ახალი სახიდის გადასასვლელის მშენებლობის დეტალური საპროექტო-სახარჯთაღრიცხვიერ დოკუმენტაციის შედგენის მომსახურება №GOG/ET/C/045	შემსრულებელი: EXECUTOR: შპს „აბსოლუტ სერვისი" სკ 205256523 "ABSOLUTE SERVICE" LTD: ID 205256523 ქ. თბილისი, ხერგიანის ქ. №40 Tbilisi, Khergiani Street #40 ტელ/Tel: +995 322 544882 Info@absoluteservice.ge; Infoabsoluteservice@gmail.com	ნახაზის დასახელება:	რკ/ბ Ø1.50 მ მილის მოწყობა პკ 242+79			
	THE CLIENT: Municipal Development Fund of Georgia (MDF)	Project name: Consulting services for working out of detail project and cost estimate documentations for rehabilitation of road from Velistsikhe to the village Kakabeti (till central highway through the village Cheremiskhevi) and construction of two new bridge crossings over the Cheremi River gorge stream in Gurjaani and Sagarejo Municipalities №GOG/ET/C/045		DRAWING NAME:	Design R.c Ø1.50 m pipe on ch. 242+79			
				მასშტაბი: SCALE:	1:100	ფურცლის ზომა: FORMAT SIZE: A3	ნახაზი: DRAWING:	7-56

ბრძივი ჭრილი მილის ღერძის გასწვრივ პკ 259+38
Longitudinal section across the pipe axle ch 259+38

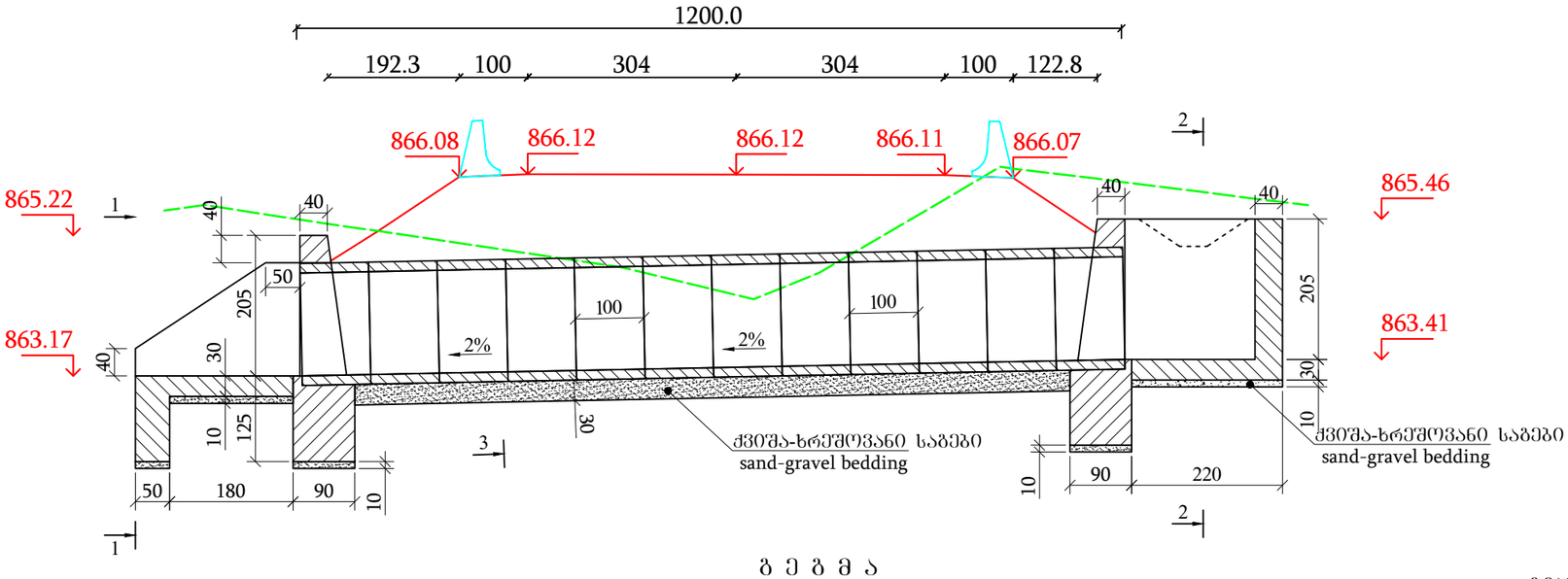

კვეთი 1-1
(ყრილი ნაჩვენები არ არის)
View 1-1
(Fill are not shown)

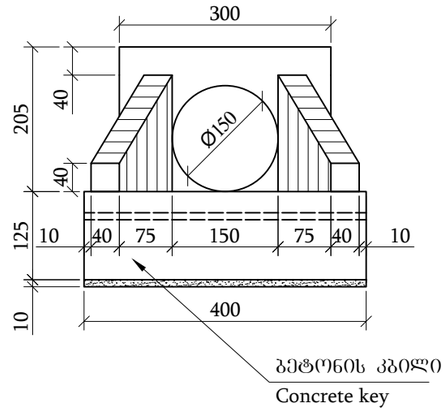

კვეთი 3-3
(ყრილი ნაჩვენები არ არის)
View 3-3
(Fill are not shown)

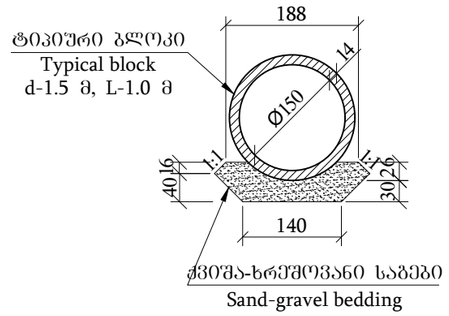

ბ ე ბ მ ა
(ყრილი ნაჩვენები არ არის)
Plan
(Soil and fill are not shown)

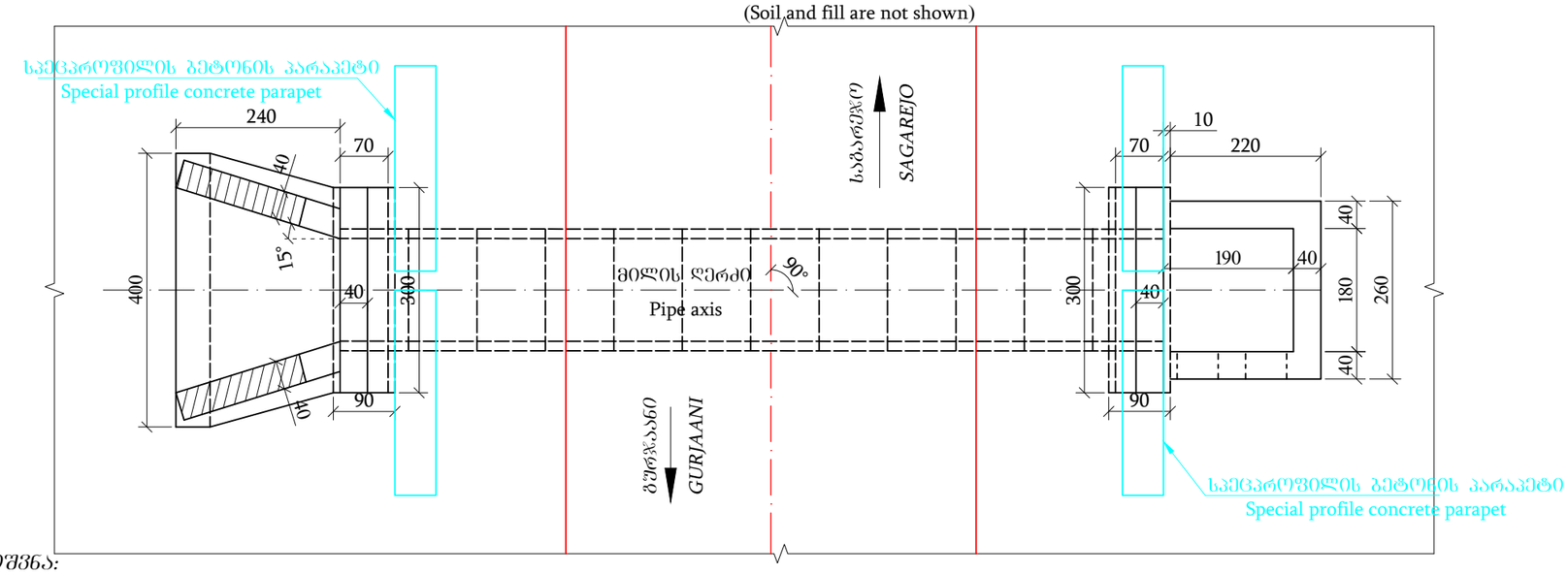

კვეთი 2-2
(ყრილი ნაჩვენები არ არის)
View 2-2
(Fill are not shown)

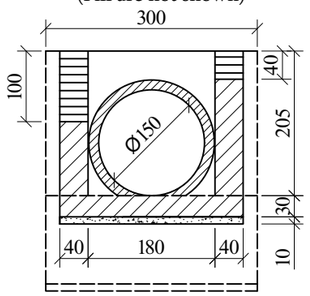

შენიშვნა:
Notes:
1. ნახაზზე ყველა ზომა მოცემულია სმ-ში, ხოლო ნიშნულები მ-ში
Dimensions on this drawing are given in cm, elevations in m;
2. მილის მოწყობის სამუშაოთა მოცულობები მოცემულია შესაბამის მუშა უწყისში
Volume of works for the pipe are given in corresponding working report;
3. მილი დაპროექტებულია ტიპიური ალბომით სერია 3.501.1-144
Pipe plan and sections are given in separate drawing, with album 3.50.1-144

გეოლოგია / Geology :
თიხა მყარი, კენჭების ნანართებით (კონგლომერატი) - R_0=3.4 კგძ/სმ^2.
Clay solid, with pebby (conglomerate) - R_0=3.4 kgF/sm^2..

მბუმ/MDF საქართველოს მუნიციპალური განვითარების ფონდი Municipal Development Fund of Georgia	დამკვეთი: საქართველოს მუნიციპალური განვითარების ფონდი *THE CLIENT:* *Municipal Development Fund of Georgia (MDF)*	*პროექტის დასახელება:* *მუნიციპალიტეტებში, ვილისციხიდან სოფ. კაკაბეთამდე (ცენტრალურ მაგისტრალამდე სოფ. ჭერემის გავლით) გზის რეაბილიტაციისა და მდ. ჭერემის ხეობაზე ორი ახალი სახიდე გადასასვლელის მშენებლობის დეტალური საპროექტო-სახარჯთაღრიცხვო დოკუმენტაციის შედგენის მომსახურება №GOG/ET/C/045* *Project name:* *Consulting services for working out of detail project and cost estimate documentations for rehabilitation of road from Velistsikhe to the village Kakabeti (till central highway through the village Cheremiskhevi) and construction of two new bridge crossings over the Cheremi River gorge stream in Gurjaani and Sagarejo Municipalities №GOG/ET/C/045*	*შემსრულებელი:* *EXECUTOR:* *შპს „აბსოლუტს სერვისი“ სკ 205256523* *"ABSOLUTE SERVICE" LTD: ID 205256523* *ქ. თბილისი, ხერბასების ქ. №40* *Tbilisi, Khergiani Street #40* *ტელ/Tel: +995 322 544882* *Info@absoluteservice.ge;* *Infoabsoluteservice@gmail.com*	*ნახაზის დასახელება:* *DRAWING NAME:*	რკ/ბ Ø1.50 მ მილის მოწყობა პკ 259+38 Design R.c Ø1.50 m pipe on ch. 259+38		
				მასშტაბი: *SCALE:* 1:100	*ფურცლის ზომა:* *FORMAT SIZE:* A3	*ნახაზი:* *DRAWING:* 7-57

გრძივი ჭრილი მილის ღერძის გასწვრივ
პკ 127+58

Longitudinal section across the pipe axle
ch 127+58

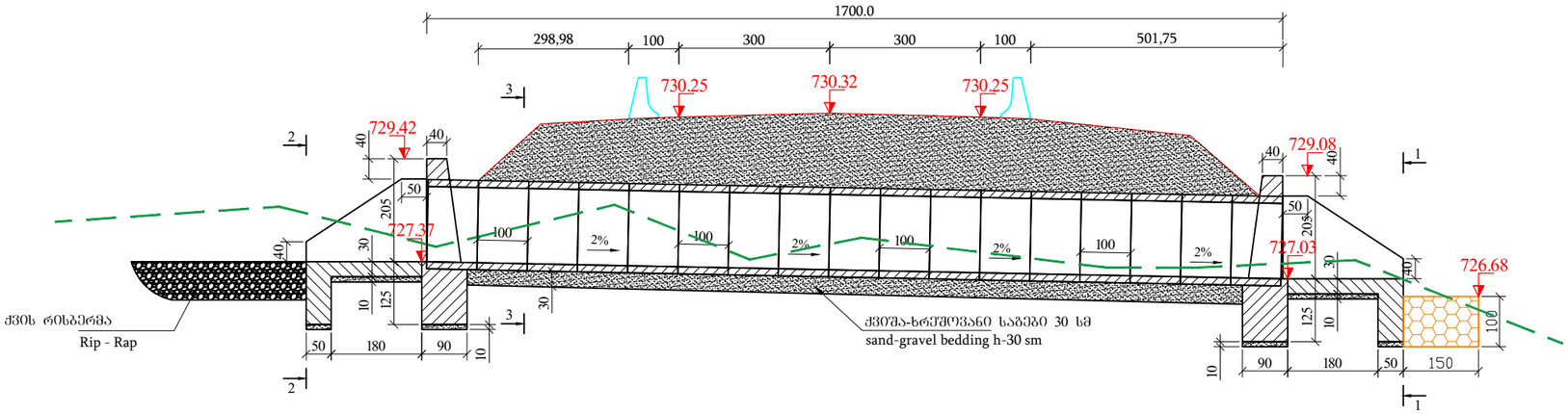

კვეთი 1-1
(ფრილი ნაჩვენები არ არის)

View 1-1
(Fill are not shown)

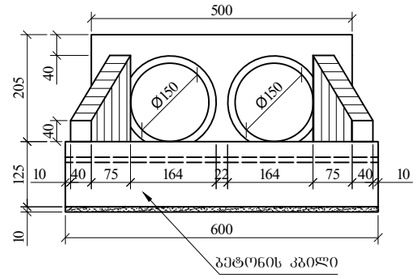

კვეთი 3-3
(ფრილი ნაჩვენები არ არის)

View 3-3
(Fill are not shown)

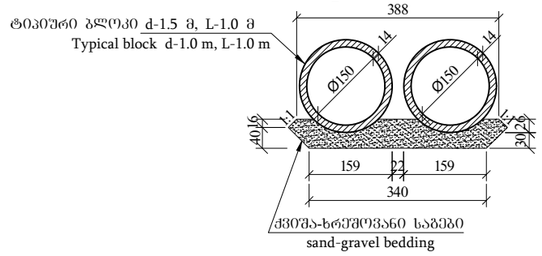

გეგმა
(ფრილი ნაჩვენები არ არის)

PLAN (Soil and Fill are not shown)

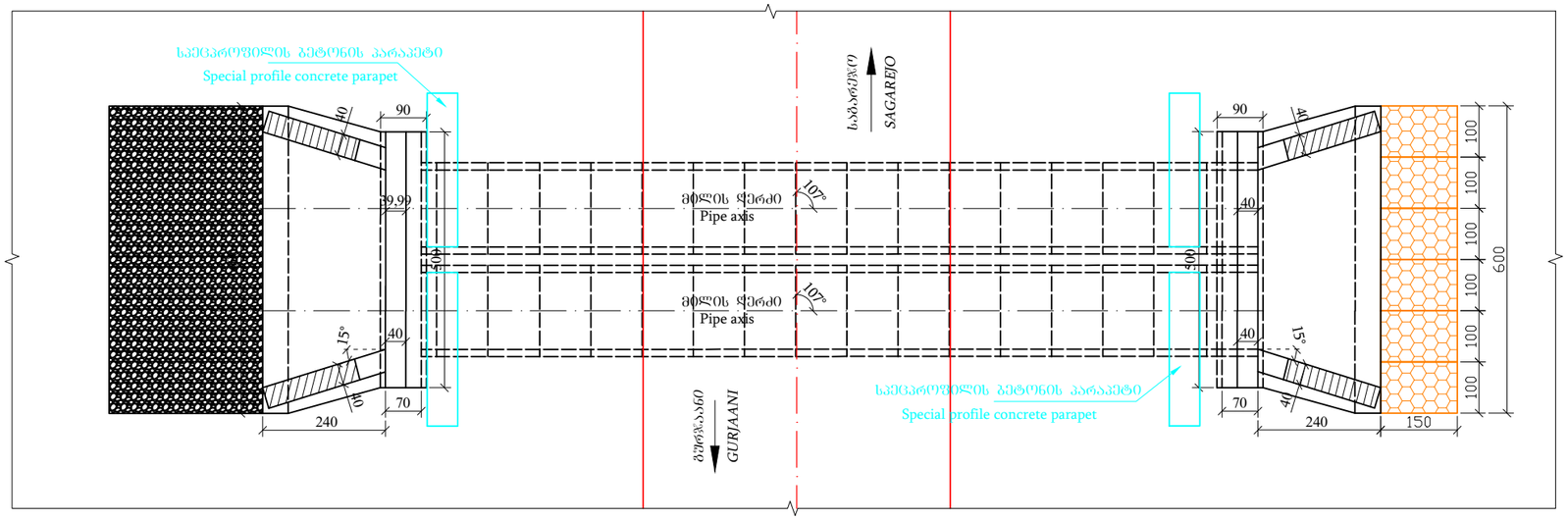

კვეთი 2-2
(ფრილი ნაჩვენები არ არის)

View 2-2
(Fill are not shown)

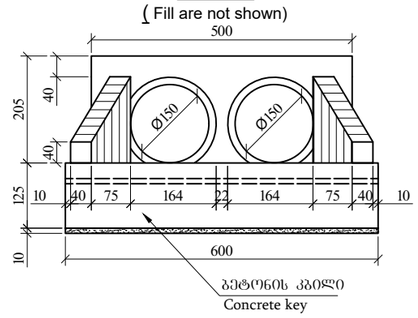

შენიშვნა:
1. ნახაზზე ყველა ზომა მოცემულია სმ-ში, ხოლო ნიშნულები მ-ში
2. მილის მოწყობის სამუშაოთა მოცულობები მოცემულია შესაბამის მუშა უწყისში
3. მილი დაპროექტებულია ტიპიური ალბომით სერია 3.501.1-144 ანალოგიით

Notes:
1. Dimensions on this drawing are given in cm, elevations in m
2. Pipe plan and sections are given in separate drawing
3. Volume of works for the pipe construction are given in corresponding working report

მშპ/MDF	დამკვეთი: საქართველოს მუნიციპალური განვითარების ფონდი	პროექტის დასახელება: მუნიციპალიტეტთა და საქართველოს მუნიციპალიტეტებში, ველისციხიდან სოფ. კაკაბეთამდე (ცენტრალურ მაგისტრალამდე სოფ. ჭერემის გავლით) გზის რეაბილიტაციისა და ამ. ჭერემის ხევზე ორი ახალი სახიდე გადასასვლელის მშენებლობის დეტალური საპროექტო-სახარჯთაღრიცხვიერ დოკუმენტაციის შედგენის მომსახურება №GOG/ET/C/045	შემსრულებელი: EXECUTOR: შპს „აბსოლუტ სერვისი“ სკ 205256523 "ABSOLUTE SERVICE" LTD: ID 205256523 ქ. თბილისი, ხერგიანის ქ. №40 Tbilisi, Khergiani Street #40 ტელ/Tel: +995 322 544882 Info@absoluteservice.ge; Infoabsoluteservice@gmail.com		ნახაზის დასახელება:	პკ 127+58 შეწყვილებული მილის Ø1,5 მ ნახაზი			
	THE CLIENT: Municipal Development Fund of Georgia (MDF)	Project name: Consulting services for working out of detail project and cost estimate documentations for rehabilitation of road from Velistsikhe to the village Kakabeti (till central highway through the village Cheremiskhevi) and construction of two new bridge crossings over the Cheremi River gorge stream in Gurjaani and Sagarejo Municipalities №GOG/ET/C/045		DRAWING NAME:	ch 127+58 double r.c pipe Ø1,5 m drawing			
				მასშტაბი: SCALE:	1:100	ფურცლის ზომა: FORMAT SIZE:	A3	ნახაზი: DRAWING:	8-2

გრძივი ჭრილი მილის ღერძის გასწვრივ
პკ 149+00

Longitudinal section across the pipe axle
ch 149+00

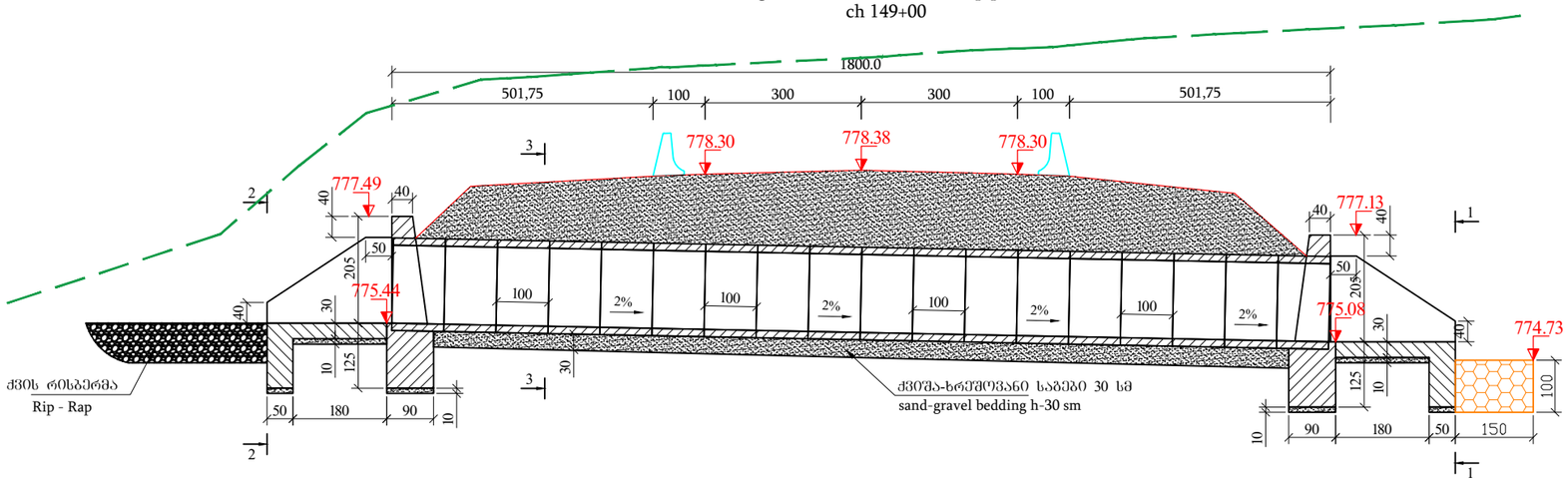

კვეთი 1-1
(ჭრილი ნაჩვენები არ არის)

View 1-1
(Fill are not shown)

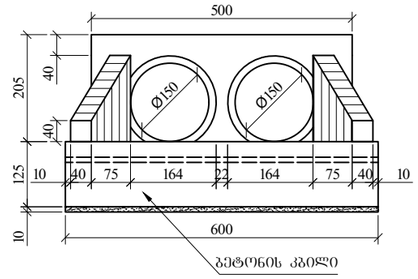

კვეთი 3-3
(ჭრილი ნაჩვენები არ არის)

View 3-3
(Fill are not shown)

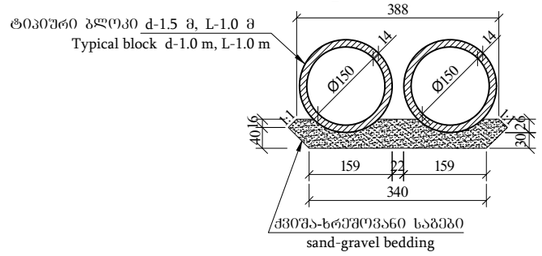

გ ე გ მ ა
(ჭრილი ნაჩვენები არ არის)

PLAN (Soil and Fill are not shown)

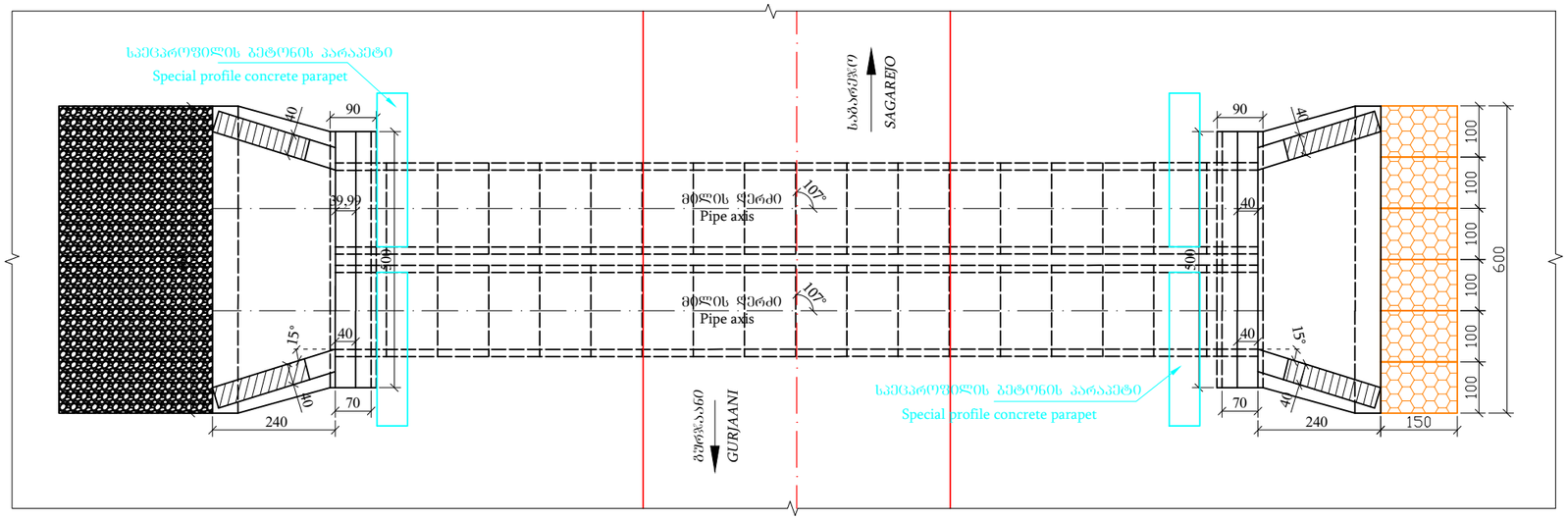

კვეთი 2-2
(ჭრილი ნაჩვენები არ არის)

View 2-2
(Fill are not shown)

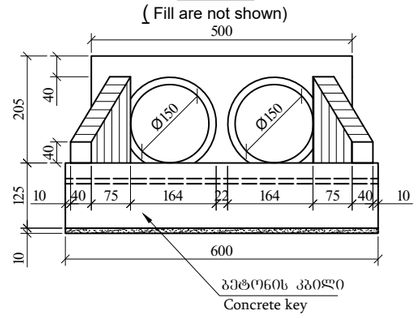

შენიშვნა:
1. ნახაზზე ყველა ზომა მოცემულია სმ-ში, ხოლო ნიშნულები მ-ში
2. მილის მოწყობის სამუშაოთა მოცულობები მოცემულია შესაბამის მუშა უწყისში
3. მილი დაპროექტებულია ტიპიური ალბომით სერია 3.501.1-144 ანალოგიით

Notes:
1. Dimensions on this drawing are given in cm, elevations in m
2. Pipe plan and sections are given in separate drawing
3. Volume of works for the pipe construction are given in corresponding working report

მგფ/MDF	დამკვეთი: საქართველოს მუნიციპალური განვითარების ფონდი	პროექტის დასახელება: მგფ-ს საანიმა და საბარეჯოს მუნიციპალიტეტებში, ველისციხიდან სოფ. კაკაბეთამდე (ცენტრალურ მაგისტრალამდე სოფ. ჭერქმის გავლით) გზის რეაბილიტაციისა და ამ. ჭერქმის ხევზე ორი ახალი სახიდე გადასასვლელის მშენებლობის დეტალური საპროექტო-სახარჯთაღრიცხვო დოკუმენტაციის შედგენის მომსახურება №GOG/ET/C/045	შემსრულებელი: EXECUTOR: შპს „აბსოლუტ სერვისი“ ს/კ 205256523 "ABSOLUTE SERVICE" LTD: ID 205256523 ქ. თბილისი, ხერგიანის ქ. №40 Tbilisi, Khergiani Street #40 ტელ/Tel: +995 322 544882 Info@absoluteservice.ge; Infoabsoluteservice@gmail.com		ნახაზის დასახელება:	პკ 149+00 შეწყვილებული მილის Ø1,5 მ ნახაზი			
	THE CLIENT: Municipal Development Fund of Georgia (MDF)	Project name: Consulting services for working out of detail project and cost estimate documentations for rehabilitation of road from Velistsikhe to the village Kakabeti (till central highway through the village Cheremiskhevi) and construction of two new bridge crossings over the Cheremi River gorge stream in Gurjaani and Sagarejo Municipalities №GOG/ET/C/045		DRAWING NAME:	ch 149+00 double r.c pipe Ø1,5 m drawing			
				მასშტაბი: SCALE:	1:100	ფურცლის ზომა: FORMAT SIZE:	A3	ნახაზი: DRAWING:	8-2

ᲒᲠᲫᲘᲕᲘ ᲭᲠᲘᲚᲘ ᲛᲘᲚᲘᲡ ᲦᲔᲠᲫᲘᲡ ᲒᲐᲡᲕᲕᲠᲘᲕ
ᲞᲙ 90+10

Longitudinal section along pipe axle
ch 90+10

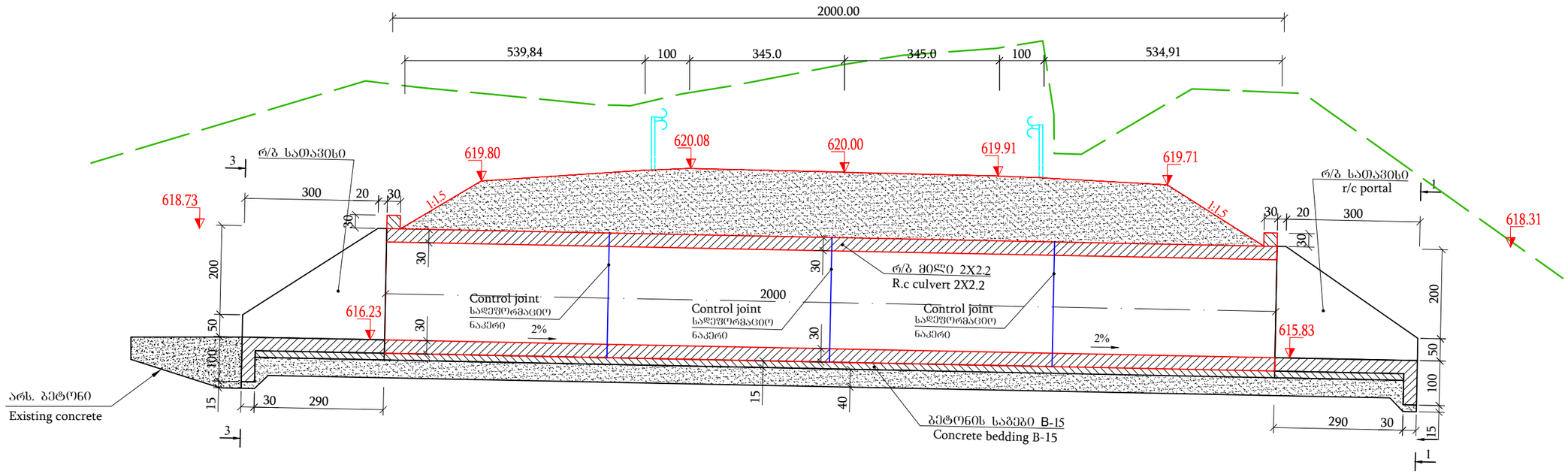

ᲙᲕᲔᲗᲘᲗ 1-1 (3-3)
Ø 1:100
Cut 1-1 (3-3)
S 1:100

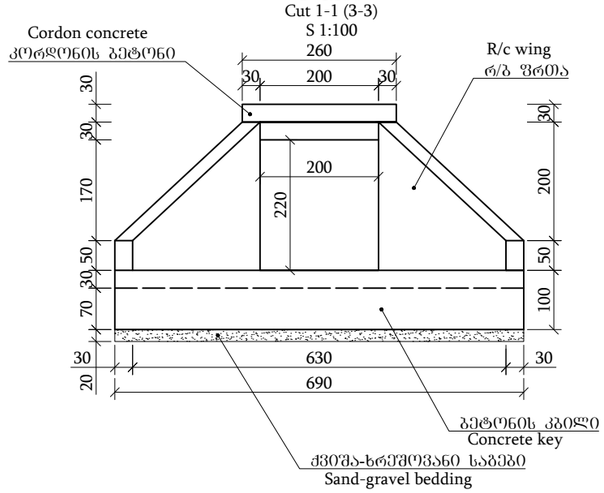

ᲙᲕᲔᲗᲘᲗ 2-2
Ø 1:100
Cut 2-2
S 1:100

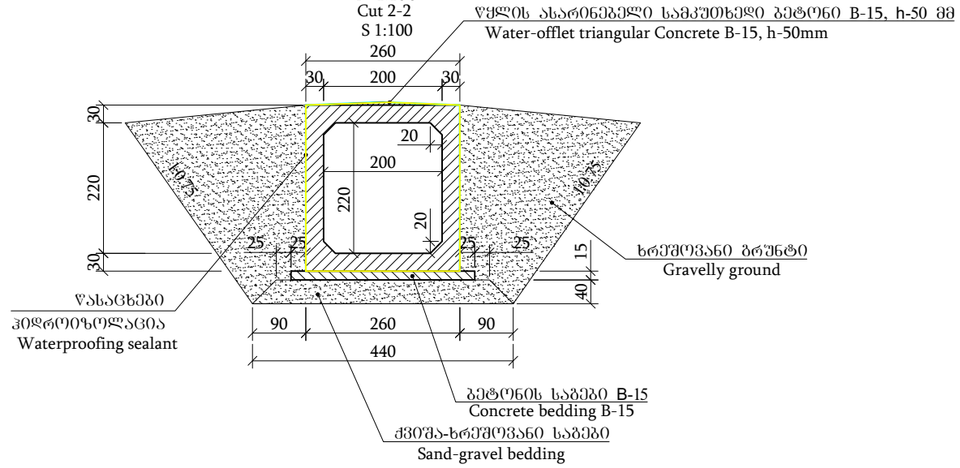

შენიშვნა:

1. ნახაზზე ყველა ზომა მოცემულია სმ-ში, ხოლო ნიშნულები მ-ში
2. მილის მოწყობის სამუშაოთა მოცულობები მოცემულია შესაბამის მუშა უწყისში
3. მილის გეგმა მოცემულია ცალკე ნახაზზე
4. მილის ტანის და ფრთების არმირება მოცემულია ცალკე ნახაზებზე
5. მილი დაპროექტებულია ტიპიური ალბომით სერია 3.501.1-177.93 ანალოგიურად

Notes:

1. Dimensions on this drawing are in cm, elevation marks in m;
2. Volumes of pipe construction works are given in pertinent work report
3. Pipe plan is given on separate drawing
4. Reinforcement of pipe barrel and wings are given on separate drawings
5. Pipe is designed according the typical album with serial no 3.501.1-177.93

მდფ/MDF	დამკვეთი: საქართველოს მუნიციპალური განვითარების ფონდი	პროექტის დასახელება: მნიშვნელობა და საბანკოს მუნიციპალიტეტებში, ველისციხიდან სოფ. კაკაბეთამდე (ცენტრალური მაგისტრალამდე სოფ. ჭერემის გავლით) გზის რეაბილიტაციისა და მდ. ჭერემის ხეობაზე ორი ახალი ხიდების გადასასვლელების მშენებლობის დეტალური საპროექტო-სახარჯთაღრიცხვო დოკუმენტაციის შედგენის მომსახურება №GOG/ET/C/045	შემსრულებელი: EXECUTOR: შპს „აბსოლუტ სერვისი" ს.კ 205256523 "ABSOLUTE SERVICE" LTD: ID 205256523 ქ. თბილისი, ხერგიანის ქ. №40 Tbilisi, Khergiani Street #40 ტელ/Tel: +995 322 544882 Info@absoluteservice.ge; Infoabsoluteservice@gmail.com		ნახაზის დასახელება:	ᲒᲠᲫᲘᲕᲘ ᲭᲠᲘᲚᲘ ᲛᲘᲚᲘᲡ ᲦᲔᲠᲫᲘᲡ ᲒᲐᲡᲕᲕᲠᲘᲕ			
	THE CLIENT: Municipal Development Fund of Georgia (MDF)	Project name: Consulting services for working out of detail project and cost estimate documentations for rehabilitation of road from Velistsikhe to the village Kakabeti (till central highway through the village Cheremiskhevi) and construction of two new bridge crossings over the Cheremi River gorge stream in Gurjaani and Sagarejo Municipalities №GOG/ET/C/045		DRAWING NAME:	Longitudinal section along pipe axle			
				მასშტაბი: SCALE:	1:100	ფორმატის ზომა: FORMAT SIZE: A3	ნახაზი: DRAWING:	9-1-1

ბ ე ბ მ ა
(ყრილი ნაჩვენები არ არის)

P L A N
(Embankment not shown)

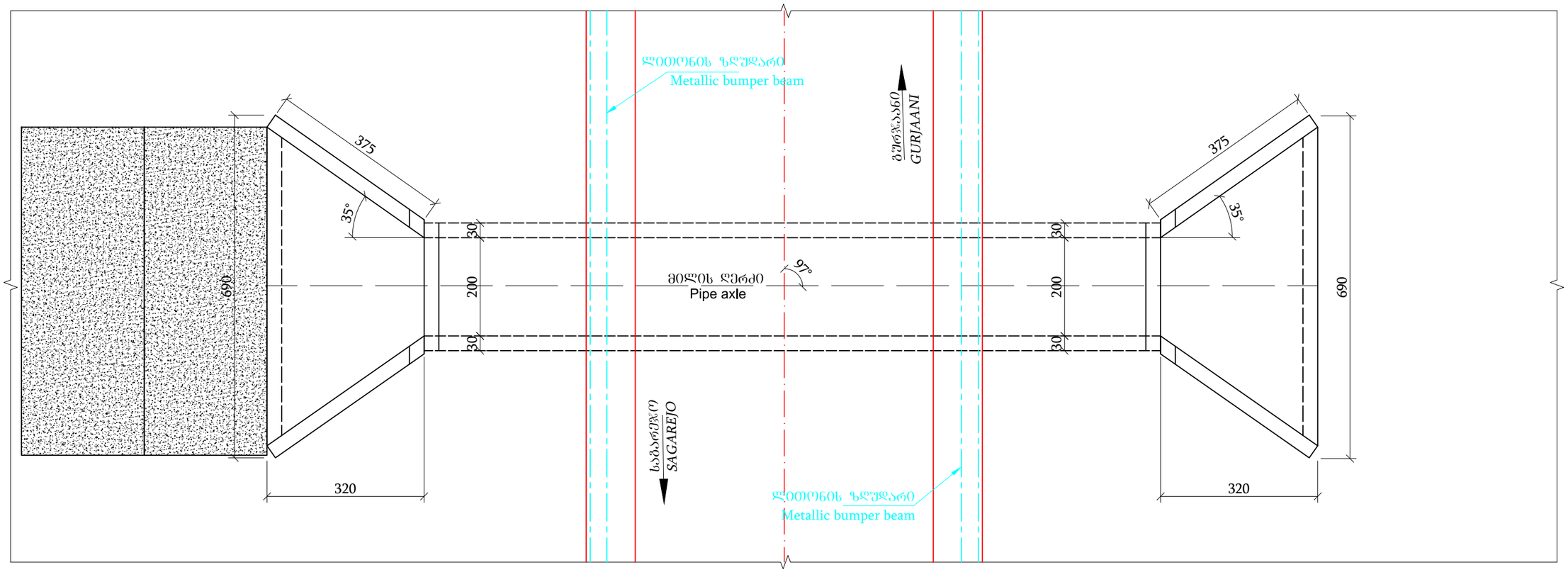

შენიშვნა:

1. ნახაზზე ყველა ზომა მოცემულია სმ-ში
2. მილის მოწყობის სამუშაოთა მოცულობები მოცემულია შესაბამის მუშა უწყისში
3. მილის გრძივი ჭრილი, ტანისა და ფრთების არმირება მოცემულია ცალკე ნახაზებზე
4. მილი დაპროექტებულია ტიპიური ალბომით სერია 3.501.1-177.93 ანალოგიით

Notes:

1. All dimensions on this drawing are in cm
2. Volumes of pipe construction works ar given in pertinent work report
3. Longitudinal cut of pipe, reinforcement of stem and wings are given on separate drawings
4. Pipe was designed similarly as in typical album with serial No3.501.1-177.93

მუნ/MDF	დამკვეთი: საქართველოს მუნიციპალური განვითარების ფონდი	პროექტის დასახელება: მუცრჯანისა და საბარეჯოს მუნიციპალიტეტებში, ველისციხიდან სოფ. კაკაბეთამდე (ცენტრალურ მაგისტრალამდე სოფ. ჭერემის გავლით) გზის რეაბილიტაციისა და მდ. ჭერემის ხევზე ორი ახალი სახიდე გადასასვლელის მშენებლობის დეტალური საპროექტო-სახარჯთაღრიცხვო დოკუმენტაციის შედგენის მომსახურება №GOG/ET/C/045	შემსრულებელი: EXECUTOR: შპს „აბსოლუტ სერვის“ ს/კ 205256523 "ABSOLUTE SERVICE" LTD: ID 205256523 ქ. თბილისი, ხერგიანის ქ. №40 Tbilisi, Khergiani Street #40 ტელ/Tel: +995 322 544882 Info@absoluteservice.ge; Infoabsoluteservice@gmail.com		ნახაზის დასახელება:	მილის ბეგმა				
Municipal Development Fund of Georgia	THE CLIENT: Municipal Development Fund of Georgia (MDF)	Project name: Consulting services for working out of detail project and cost estimate documentations for rehabilitation of road from Velistsikhe to the village Kakabeti (till central highway through the village Cheremiskhevi) and construction of two new bridge crossings over the Cheremi River gorge stream in Gurjaani and Sagarejo Municipalities №GOG/ET/C/045		DRAWING NAME:	Pipe plan				
				მასშტაბი: SCALE:	1:100	ფურცლის ზომა: FORMAT SIZE:	A3	ნახაზი: DRAWING:	9-1-2

1-1
მ. 1:20

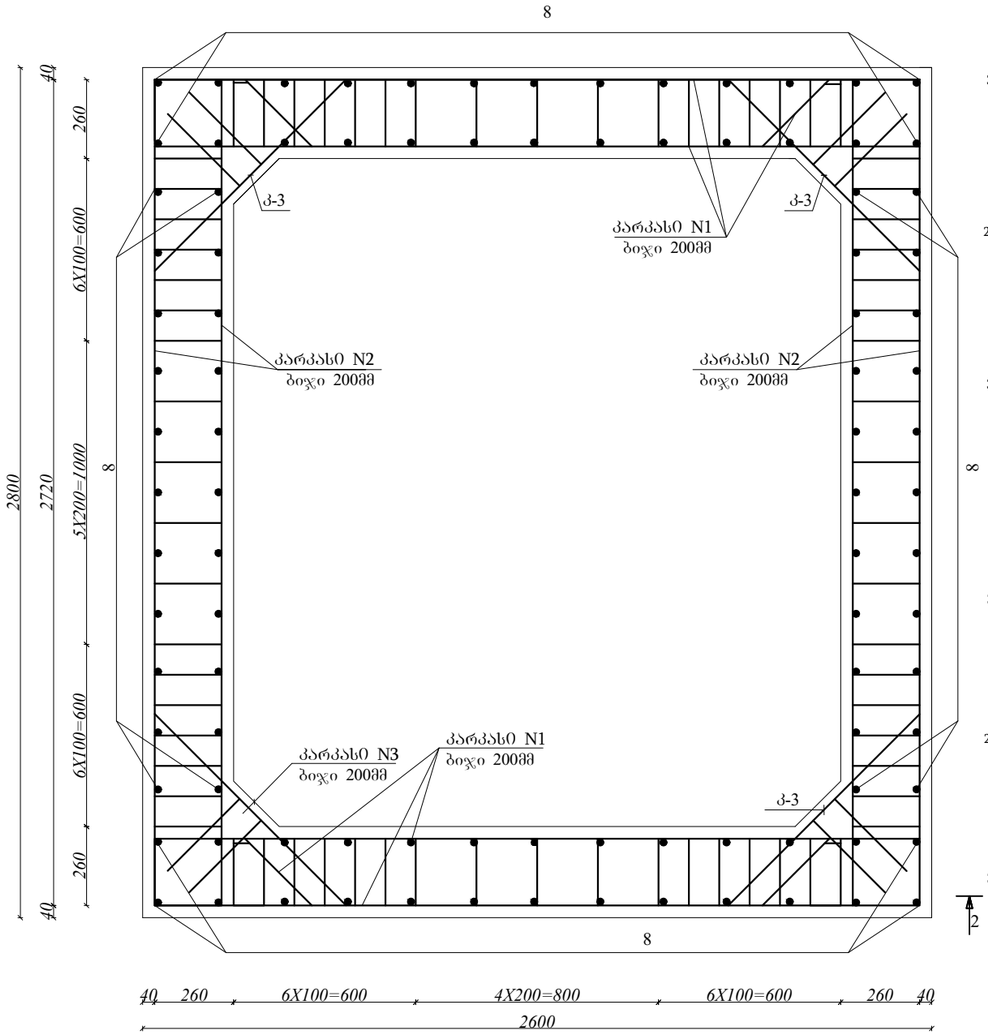

2-2
მ. 1:50

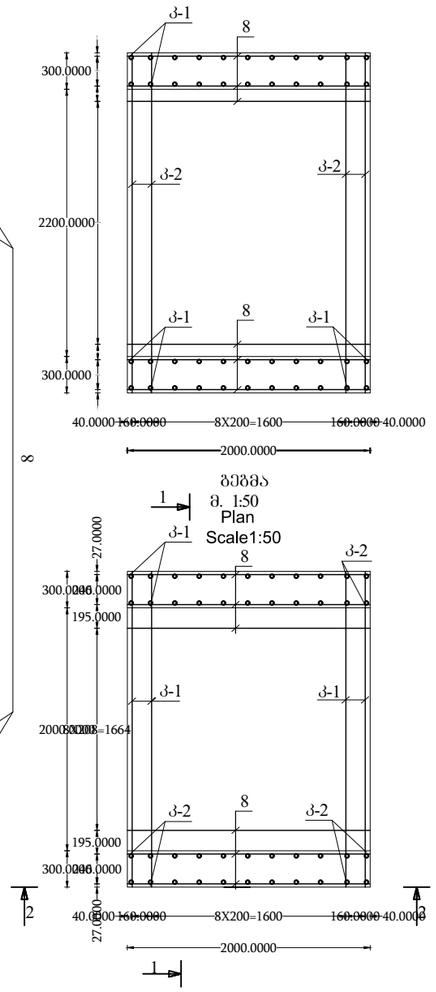

კარკასი კ-2
მ. 1:20
Frame

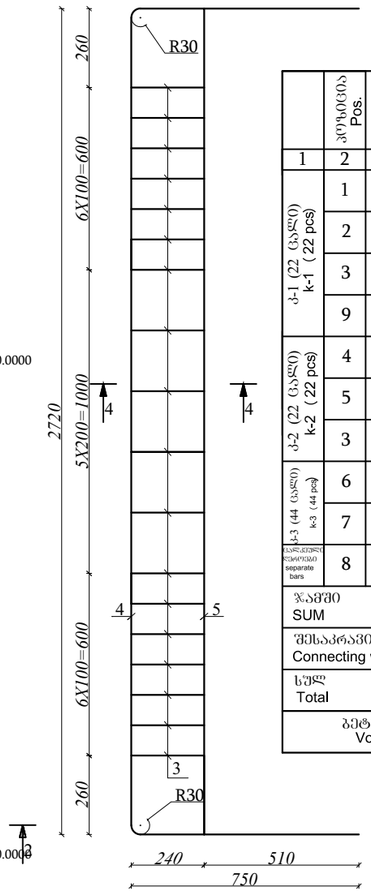

ლითონის სპეციფიკაცია 2.0 მრძ.მ სექციაზე
Specification of metal on 2.0 lin.m section

	კოსტიცია Pos.	ესკიზი მმ Sketch mm	დიამეტრი მმ Diameter mm	სიგრძე მმ Length mm	რაოდენობა ცალი Quantity pcs	საერთო სიგრძე,მ Aggregate m	წონა კგ Weight kg	მთლიანი წონა,კგ Weight kg
1	2	3	4	5	6	7	8	9
კ-1 (22 ცალი) k-1 (22 pcs)	1	750 2546 750	18A-III	4046	22	89.01	1.998	177.84
	2	2530	18A-III	2530	22	55.66	1.998	111.21
	3	280	10A-I	280	374	104.72	0.617	64.61
	9	100 274 100 192	12A-III	474	44	20.86	0.888	18.52
კ-2 (22 ცალი) k-2 (22 pcs)	4	750 2746 750	18A-III	4246	22	93.41	1.998	186.63
	5	2730	18A-III	2730	22	60.06	1.998	120.00
	3	280	10A-I	280	396	110.88	0.617	68.41
კ-3 (44 ცალი) k-3 (44 pcs)	6	850	10A-III	850	44	37.40	0.617	23.08
	7	350	10A-III	350	88	30.80	0.617	19.00
ცალკეული ნაწილები separate bars	8	1960	10A-I	1960	96	188.16	0.617	116.09
ჯამში SUM								905.39
შესაკრავი მავთული და გადანაჭრელები 2.5% Connecting wire and edge cuts 2.5%								22.63
სულ Total								928.02
ბეტონის მოცულობა Volume of concrete		B30 F200 W6		V=5.92 მ³				

3-3
მ 1:20

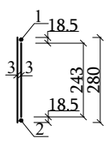

4-4
მ 1:20

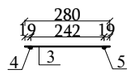

კარკასი კ-1
მ. 1:20

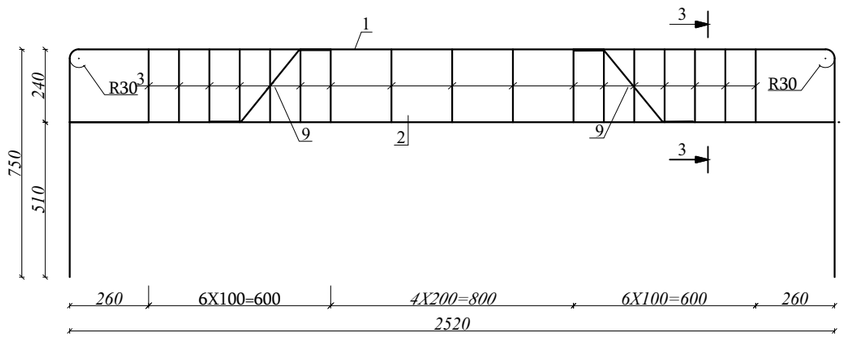

კარკასი N3-3
მ. 1:20

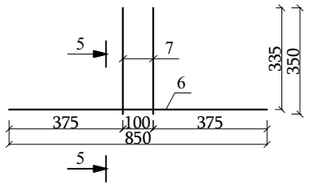

5-5
მ1:20

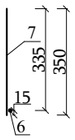

შენიშვნა:

1. ნახაზზე მოცემულია 2.0X2.2მ სწორკუთხა კვეთის მონოლითური რკინაბეტონის მილის კონსტრუქციის L-2.0მ ერთი სექციის დაარმატურება
2. ბეტონის მარკა სიმტკიცეზე მიღებულია B30 W6
3. მუშა არმატურად მიღებულია ГОСТ 5781-82 სტანდარტის A-III კლასის არმატურა, შოლაღის მარკა 35 ГС
4. სამონტაჟო არმატურად მიღებულია ГОСТ 380-88* სტანდარტის A-I კლასის არმატურა, შოლაღის მარკა СТ3 Сп3
5. არმატურის კარკასი ეყრება ადგილზე. არმატურის გადაბმა ხდება საჭიროვი მავთულით Ø 1მმ
6. N1 კოროზონტალური არმატურის ღერო შედუღებით უერთდება N4 ვერტიკალურ არმატურის ღეროს გადაბმის სიბრძეზე წყვეტილად შედუღების საერთო სიბრძით 20სმ.
7. მილის სექციის არმირება მიღებულია ტიპიური ალგომით (სერია №3.501.1-177.93)
8. მშენებლობის პროცესში A-III კლასის არმატურა შესაძლებელია ჩანაცვლდეს A-500 კლასის არმატურით
9. ზომები მოცემულია მმ-ში

Notes:

1. Drawing illustrates reinforcement of 1 section of cast-in-situ reinforcement concrete box culvert structure 2.0X2.2m L-2.0m
2. Concrete hardness grade is accepted as B30 W6
3. Effective reinforcement is accepted as A-III class rebar in compliance with GOST 5781-82 standard, steel grade 35 GS
4. Secondary reinforcement is A-1 class rebar according GOST 380-88* standrad steel grade СТ3 Сп3
5. Reinforcement frame is arranged on-site, rebar connection is done with wire Ø 1mm
6. #1 horizontal reinforcement bar is connecting by welding to #4 vertical reinforcement bar on stretch of joining fitfully with total length of welding 20cm.
7. Reinforcement of pipe section is according typical album (serial no №3.501.1-177.93)
8. During constructing A-III class rebar could be replaced by A-500 class rebar
9. Dimensions on this drawing are in mm.

მგფ/MDF საქართველოს მუნიციპალური განვითარების ფონდი Municipal Development Fund of Georgia	დამკვეთი: საქართველოს მუნიციპალური განვითარების ფონდი THE CLIENT: Municipal Development Fund of Georgia (MDF)	პროექტის დასახელება: შორაპანისა და საბარეჯოს მუნიციპალიტეტებში, ველისციხიდან სოფ. კაკაბეთამდე (ცენტრალურ მაბისტრალამდე სოფ. ჭერემის გაყოლით) გზის რეაბილიტაციისა და მდ. ჭერემის ხეობაზე ორი ახალი სახიდე გადასასვლელის მშენებლობის დეტალური საპროექტო-სახარჯთაღრიცხვო დოკუმენტაციის შედგენის მომსახურება №GOG/ET/C/045 Project name: Consulting services for working out of detail project and cost estimate documentations for rehabilitation of road from Velistsikhe to the village Kakabeti (till central highway through the village Cheremiskhevi) and construction of two new bridge crossings over the Cheremi River gorge stream in Gurjaani and Sagarejo Municipalities №GOG/ET/C/045	შემსრულებელი: EXECUTOR: შპს „აბსოლუტ სერვისი" ს.კ 205256523 "ABSOLUTE SERVICE" LTD: ID 205256523 ქ. თბილისი, ხერგიანის ქ. №40 Tbilisi, Khergiani Street #40 ტელ/Tel: +995 322 544882 Info@absoluteservice.ge; Infoabsoluteservice@gmail.com	ნახაზის დასახელება: DRAWING NAME:	ლითონის ელემენტების სპეციფიკაცია Specification of metal elements		
			მასშტაბი: SCALE:	1:100	ფორმატის ზომა: FORMAT SIZE: A3	ნახაზი: DRAWING: 9-1-3

2-2
მ. 1:50
2-2
S. 1:50

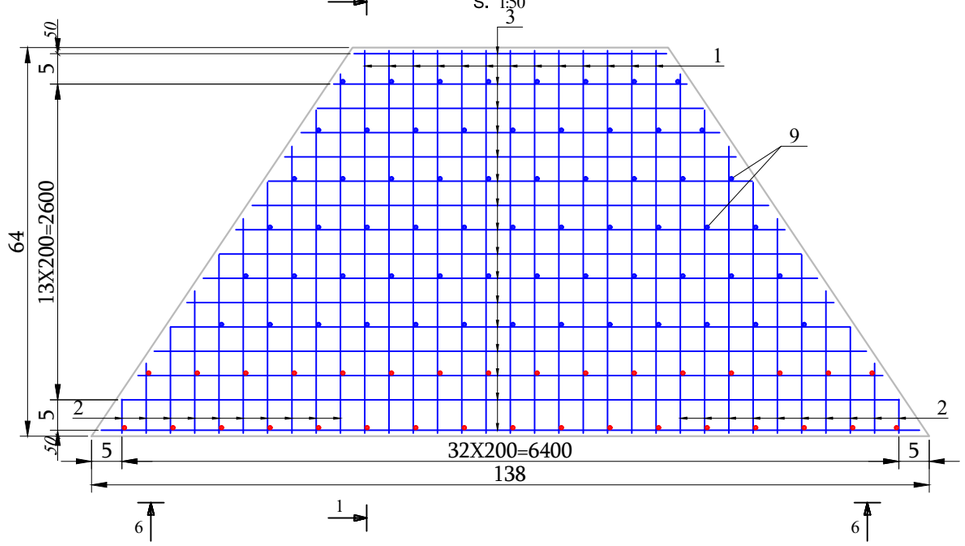

6-6
S. 1:50

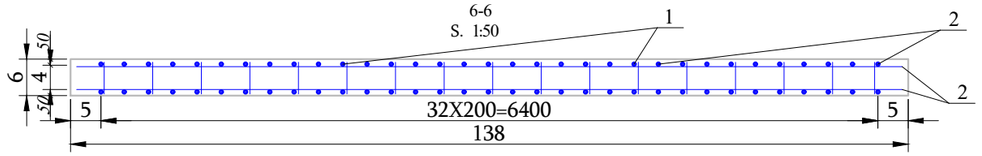

5-5
S. 1:50

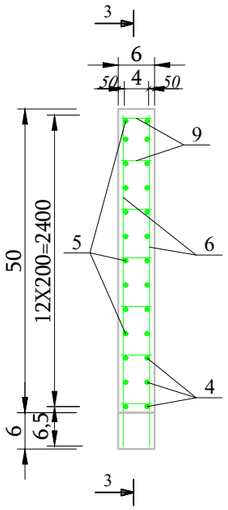

3-3
S. 1:50

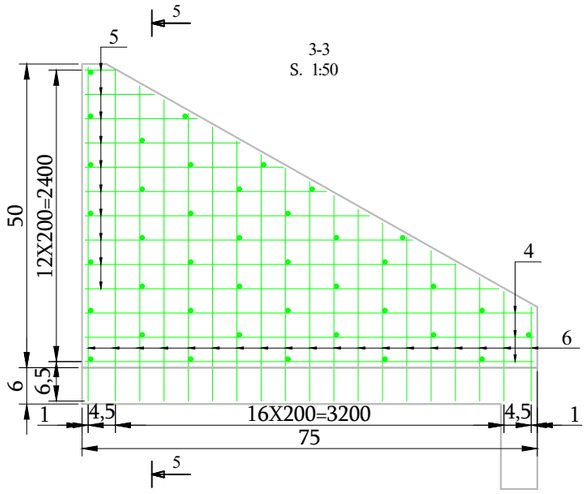

4-4
S. 1:50

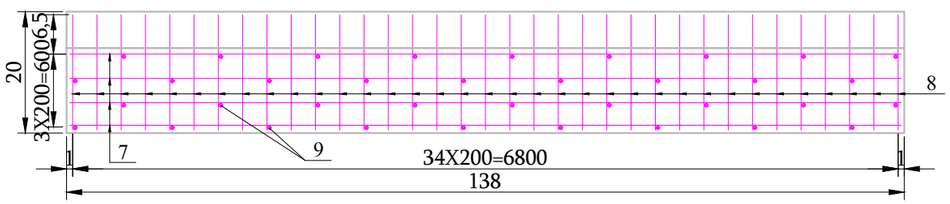

1-1
S. 1:50

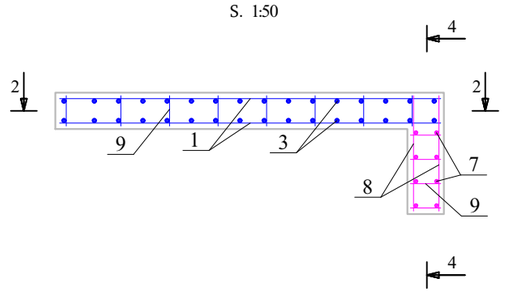

ლითონის სპეციფიკაცია ერთ სათავისზე
Specification of metal per one portal

	პოზიცია Pos.	ესკიზი მმ Sketch mm	დიამეტრი მმ Diameter mm	სიგრძე მმ Length mm	რაოდენობა ცალი Quantity pcs	საერთო სიგრძე,მ Aggregate m	წონა კგ Weight kg	მთლიანი წონა,კგ Weight kg
1	2	3	4	5	6	7	8	9
ცალკეული დეტალები Separate bars	1	3150	12A-III	3150	26	81.90	0.888	72.73
	2	2960-280	12A-III	2960-280	40	64.80	0.888	57.54
	3	6740-2575	12A-III	6740-2575	32	149.04	0.888	132.35
	4	3700	12A-III	3700	12	44.40	0.888	39.43
	5	3400-250	12A-III	3400-250	40	73.00	0.888	64.82
	6	2750-750	12A-III	2750-750	76	133.00	0.888	118.10
	7	6850	12A-III	6850	8	54.80	0.888	48.66
	8	950	12A-III	950	70	66.50	0.888	59.05
	9	380	10A-III	380	212	80.56	0.617	49.71
ჯამში Sum								642.39
შესაკრავი მავთული და გადანაჭრილები 2.5% Connecting wire and edge cuts								16.06
სულ Total								658.45
ბეტონის მოცულობა Volume of concrete		B30 F200 W6		V=9.50 მ³				

შენიშვნა:
1. ნახაზზე ყველა ზომა მოცემულია მმ-ში
2. სათავისი დაპროექტებულია სერია 3.501.1-177.93 ტიპიური ალბომის ანალოგიით
3. მშენებლობის პროცესში A-III კლასის არმატურა შესაძლებელია ჩანაცვლდეს A-500 კლასის არმატურით
4. განსახორციელებელი სამუშაოთა სახეობები შესაბამისი მოცულობებით მოცემულია თანდართულ უწყისებში

Notes:
1. All dimensions on this drawing are in mm
2. Portal was designed similarly as in typical album with serial No 3.501.1-177.93
3. During construction process A-III class rebar is possible to replace with A-500
4. Types of work to execute and relevant volumes are given is annexed reports

MDF	დამკვეთი: საქართველოს მუნიციპალური განვითარების ფონდი	პროექტის დასახელება: მუნიციპალიტეტის მუნიციპალიტეტებში, ველისციხიდან სოფ. კაკაბეთამდე (ცენტრალურ მაგისტრალამდე სოფ. ჭერემის გავლით) გზის რეაბილიტაციისა და მდ. ჭერემის ხეობაზე ორი ახალი სახიდე გადასასვლელის მშენებლობის დეტალური საპროექტო-სახარჯთაღრიცხვო დოკუმენტაციის შედგენის მომსახურება №GOG/ET/C/045	შემსრულებელი: EXECUTOR: შპს „აბსოლუტ სერვისი“ ს/კ 205256523 "ABSOLUTE SERVICE" LTD: ID 205256523 ქ. თბილისი, ხერგიანის ქ. №40 Tbilisi, Khergiani Street #40 ტელ/Tel: +995 322 544882 Info@absoluteservice.ge; Infoabsoluteservice@gmail.com		ნახაზის დასახელება:	ლითონის ელემენტების სპეციფიკაცია სათავისზე			
	THE CLIENT: Municipal Development Fund of Georgia (MDF)	Project name: Consulting services for working out of detail project and cost estimate documentations for rehabilitation of road from Velistsikhe to the village Kakabeti (till central highway through the village Cheremiskhevi) and construction of two new bridge crossings over the Cheremi River gorge stream in Gurjaani and Sagarejo Municipalities №GOG/ET/C/045		DRAWING NAME:	Specification of metal elements on portal			
				მასშტაბი: SCALE:	1:100	ფორმატი: FORMAT SIZE: A3	ნახაზი: DRAWING:	9-1-4

ბრძივი ჭრილი მილის ღერძის გასწვრივ
პკ 113+62
Longitudinal section along pipe axle
ch 113+62

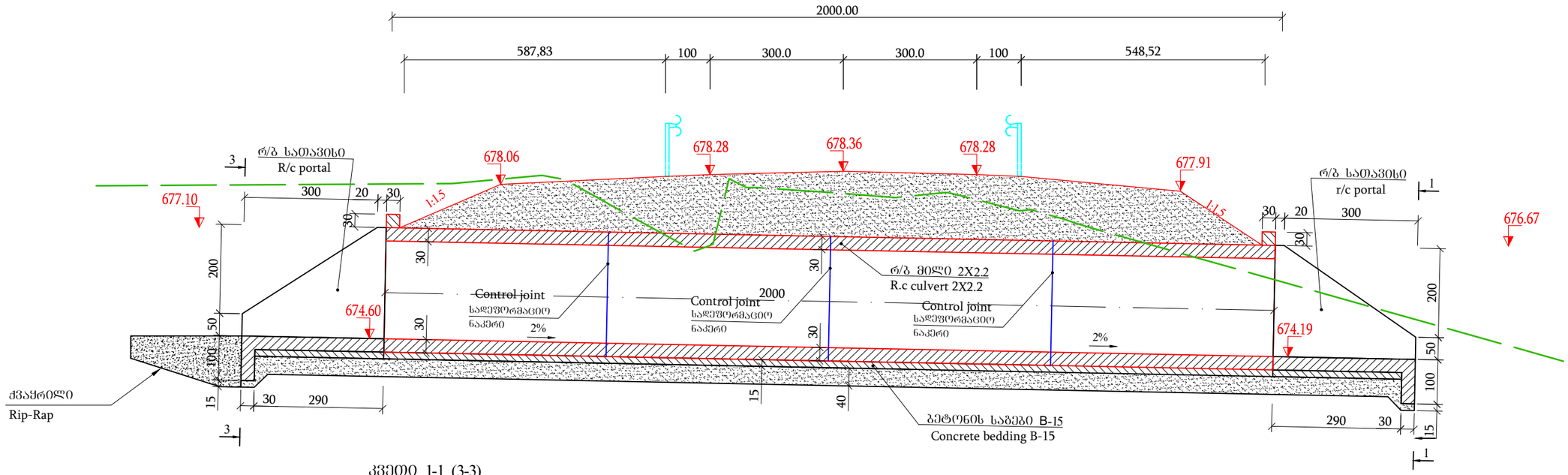

კვეთი 1-1 (3-3)
მ 1:100
Cut 1-1 (3-3)
S 1:100

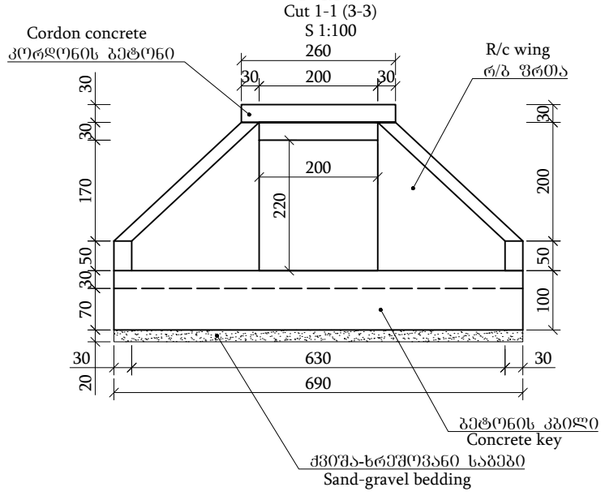

კვეთი 2-2
მ 1:100
Cut 2-2
S 1:100

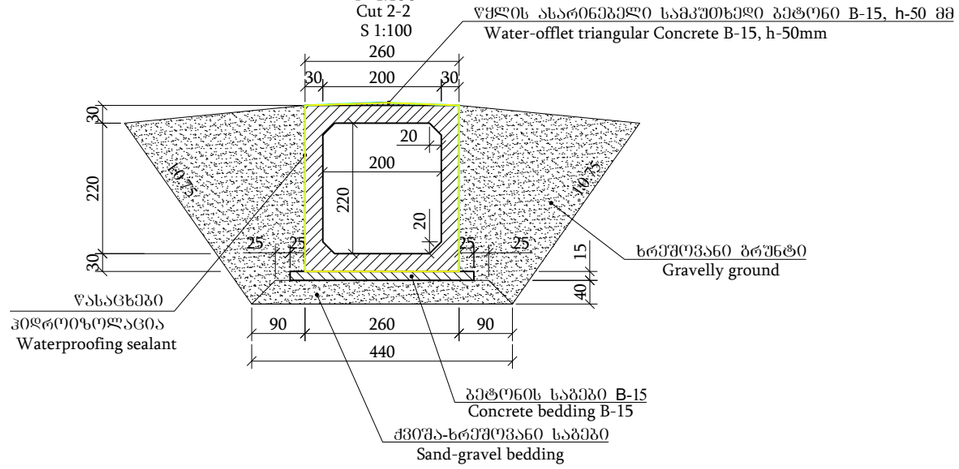

შენიშვნა:

1. ნახაზზე ყველა ზომა მოცემულია სმ-ში, ხოლო ნიშნულები მ-ში
2. მილის მოწყობის სამუშაოთა მოცულობები მოცემულია შესაბამის მუშა უწყისში
3. მილის გეგმა მოცემულია ცალკე ნახაზზე
4. მილის ტანის და ფრთების არმირება მოცემულია ცალკე ნახაზებზე
5. მილი დაპროექტებულია ტიპიური ალბომით სერია 3.501.1-177.93 ანალოგიურად

Notes:

1. Dimensions on this drawing are in cm, elevation marks in m;
2. Volumes of pipe construction works are given in pertinent work report
3. Pipe plan is given on separate drawing
4. Reinforcement of pipe barrel and wings are given on separate drawings
5. Pipe is designed according the typical album with serial no 3.501.1-177.93

MDF	დამკვეთი: საქართველოს მუნიციპალური განვითარების ფონდი	პროექტის დასახელება: ფოთ%აანისა და საპარეკ%ის მუნიციპალიტეტებში, ველისციხიდან სოფ. კაკაბეთამდე (ცენტრალურ მაგისტრალამდე სოფ. ჭერემის გავლით) გზის რეაბილიტაციისა და მდ. ჭერემის ხეობაზე ორი ახალი სახიდე გადასასვლელის მშენებლობის დეტალური საპროექტო-სახარ%თაღრიცხვიო დოკუმენტაციის შედგენის მომსახურება №GOG/ET/C/045	შემსრულებელი: EXECUTOR: შპს „აბსოლუტ სერვისი" სს 205256523 "ABSOLUTE SERVICE" LTD: ID 205256523 ქ. თბილისი, ხერგიანის ქ. №40 Tbilisi, Khergiani Street #40 ტელ/Tel: +995 322 544882 Info@absoluteservice.ge; Infoabsoluteservice@gmail.com		ნახაზის დასახელება:	ბრძივი ჭრილი მილის ღერძის გასწვრივ			
	THE CLIENT: Municipal Development Fund of Georgia (MDF)	Project name: Consulting services for working out of detail project and cost estimate documentations for rehabilitation of road from Velistsikhe to the village Kakabeti (till central highway through the village Cheremiskhevi) and construction of two new bridge crossings over the Cheremi River gorge stream in Gurjaani and Sagarejo Municipalities №GOG/ET/C/045		DRAWING NAME:	Longitudinal section along pipe axle			
				მასშტაბი: SCALE:	1:100	ფურცლის ზომა: FORMAT SIZE: A3	ნახაზი: DRAWING:	9-2-1

ბ ე ბ მ ა
(ყრილი ნაჩვენები არ არის)

P L A N
(Embankment not shown)

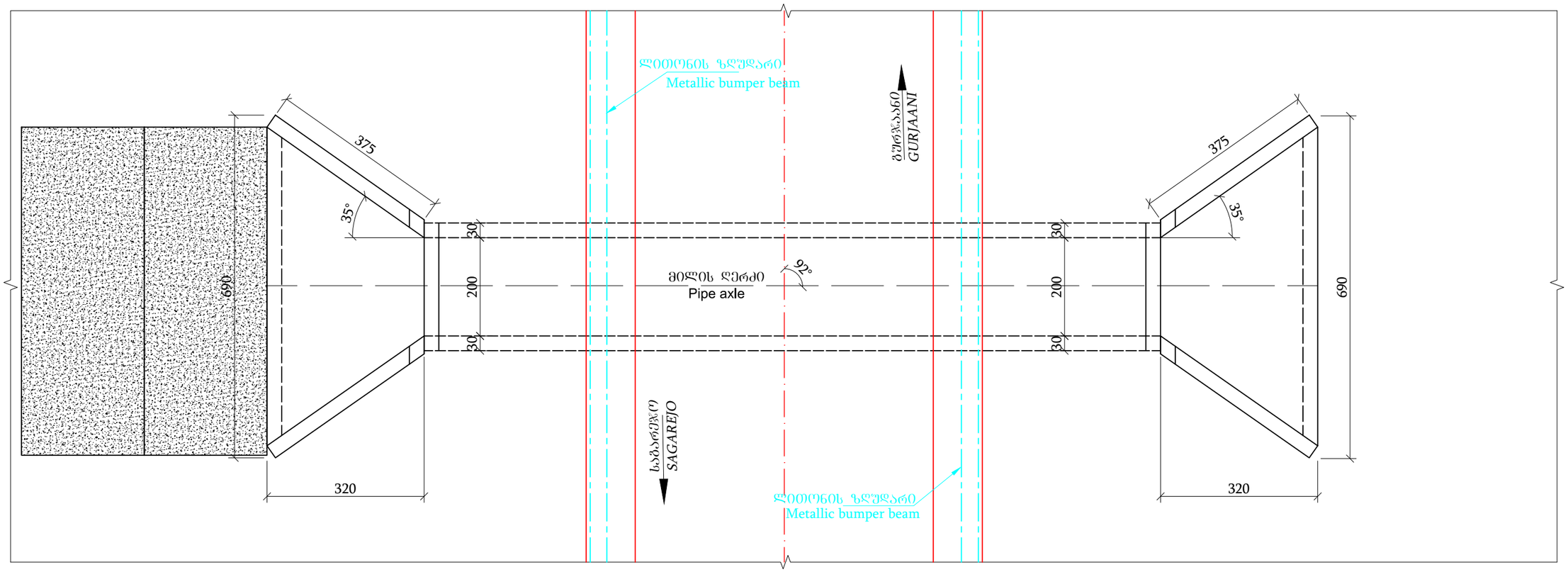

შენიშვნა:

1. ნახაზზე ყველა ზომა მოცემულია სმ-ში
2. მილის მოწყობის სამუშაოთა მოცულობები მოცემულია შესაბამის მუშა უწყისში
3. მილის გრძივი ჭრილი, ტანისა და ფრთების არმირება მოცემულია ცალკე ნახაზებზე
4. მილი დაპროექტებულია ტიპიური ალბომით სერია 3.501.1-177.93 ანალოგიით

Notes:

1. All dimensions on this drawing are in cm
2. Volumes of pipe construction works ar given in pertinent work report
3. Longitudinal cut of pipe, reinforcement of stem and wings are given on separate drawings
4. Pipe was designed similarly as in typical album with serial No3.501.1-177.93

მუნ/MDF	დამკვეთი: საქართველოს მუნიციპალური განვითარების ფონდი	პროექტის დასახელება: მუნიციპალიტეტებში, ველისციხიდან სოფ. კაკაბეთამდე (ცენტრალურ მაგისტრალამდე სოფ. ჭერემის გავლით) გზის რეაბილიტაციისა და მდ. ჭერემის ხევზე ორი ახალი სახიდე გადასასვლელის მშენებლობის დეტალური საპროექტო-სახარჯთაღრიცხვო დოკუმენტაციის შედგენის მომსახურება №GOG/ET/C/045	შემსრულებელი: EXECUTOR: შპს „აბსოლუტ სერვისი“ ს/კ 205256523 "ABSOLUTE SERVICE" LTD: ID 205256523 ქ. თბილისი, ხერგიანის ქ. №40 Tbilisi, Khergiani Street #40 ტელ/Tel: +995 322 544882 Info@absoluteservice.ge; Infoabsoluteservice@gmail.com		ნახაზის დასახელება:	მილის ბეჭმა				
	THE CLIENT: Municipal Development Fund of Georgia (MDF)	Project name: Consulting services for working out of detail project and cost estimate documentations for rehabilitation of road from Velistsikhe to the village Kakabeti (till central highway through the village Cheremiskhevi) and construction of two new bridge crossings over the Cheremi River gorge stream in Gurjaani and Sagarejo Municipalities №GOG/ET/C/045		DRAWING NAME:	Pipe plan				
				მასშტაბი: SCALE:	1:100	ფურცლის ზომა: FORMAT SIZE:	A3	ნახაზი: DRAWING:	9-2-2

1-1
S. 1:20

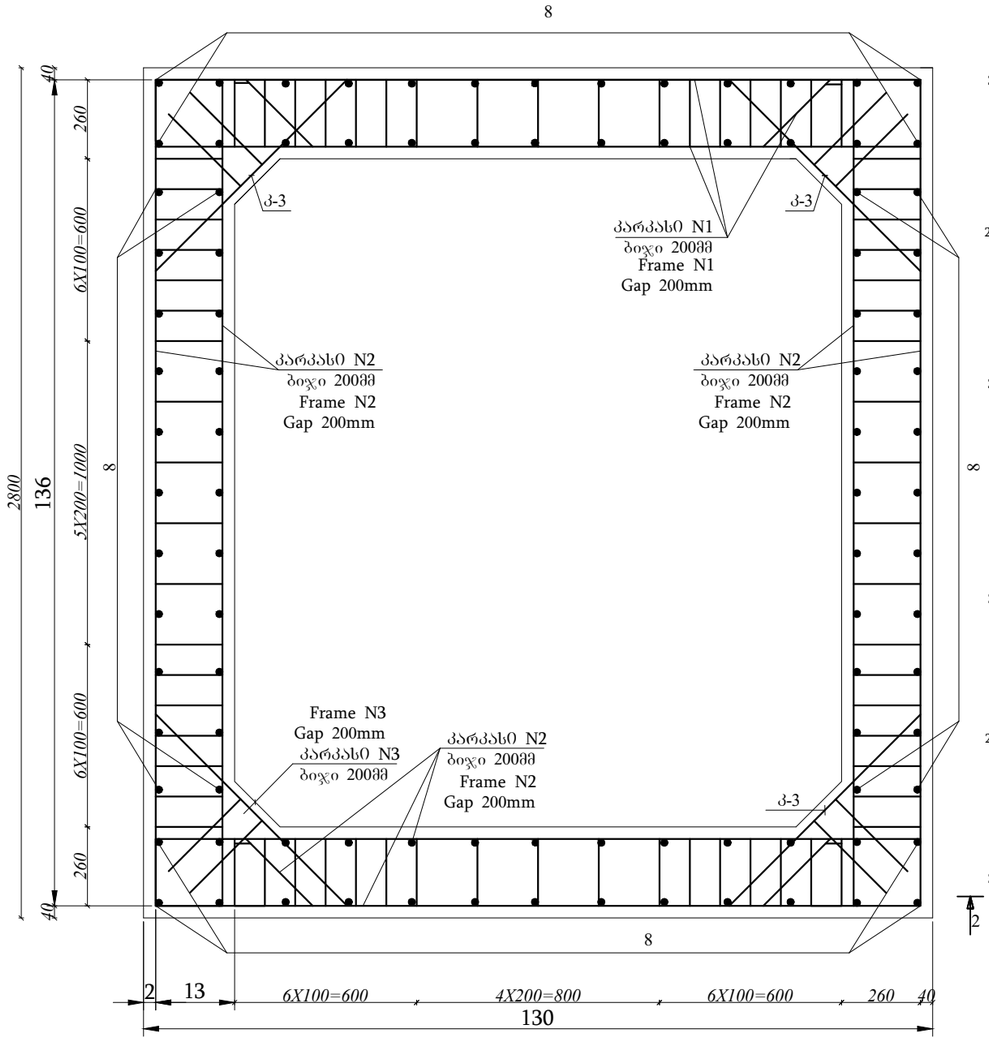

2-2
მ. 1:50

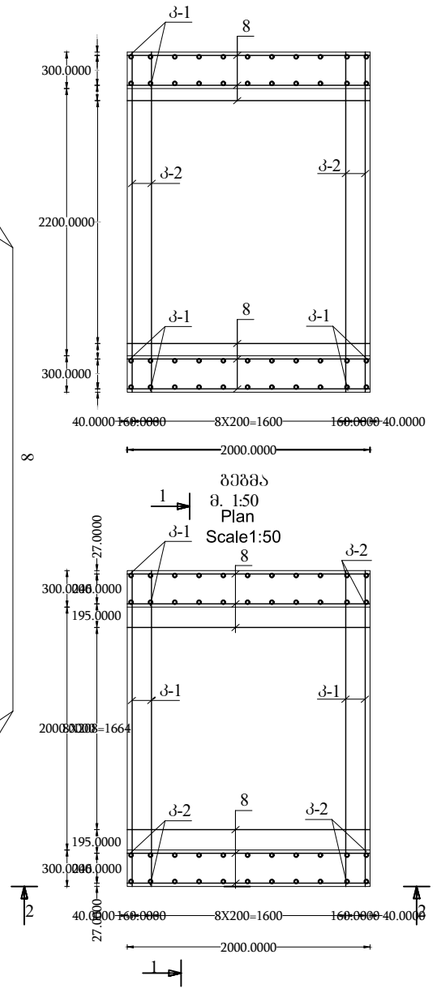

კარკასი კ-2
მ. 1:20
Frame

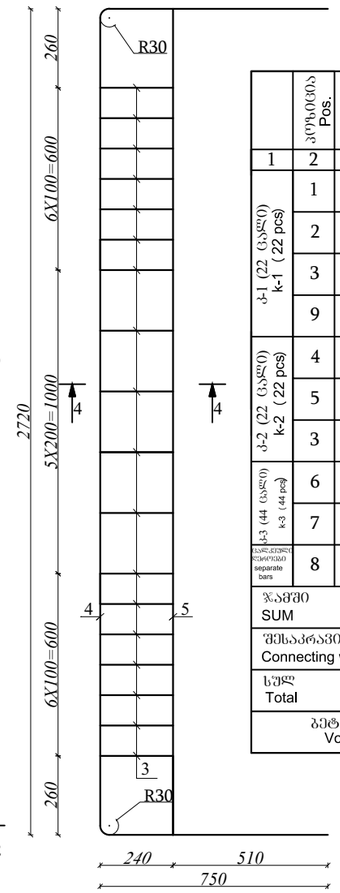

ლითონის სპეციფიკაცია 2.0 გრძ.მ სექციაზე
Specification of metal on 2.0 lin.m section

	პოზიცია Pos.	ესკიზი მმ Sketch mm	დიამეტრი მმ Diameter mm	სიგრძე მმ Length mm	რაოდენობა ცალი Quantity pcs	საერთო სიგრძე,მ Aggregate m	წონა კგ Weight kg	მთლიანი წონა,კგ Weight kg
1	2	3	4	5	6	7	8	9
კ-1 (22 ცალი) k-1 (22 pcs)	1	750 2546 750	18A-III	4046	22	89.01	1.998	177.84
	2	2530	18A-III	2530	22	55.66	1.998	111.21
	3	280	10A-I	280	374	104.72	0.617	64.61
	9	100 274 100 192	12A-III	474	44	20.86	0.888	18.52
კ-2 (22 ცალი) k-2 (22 pcs)	4	750 2746 750	18A-III	4246	22	93.41	1.998	186.63
	5	2730	18A-III	2730	22	60.06	1.998	120.00
	3	280	10A-I	280	396	110.88	0.617	68.41
k-3 (44 ცალი) k-3 (44 pcs)	6	850	10A-III	850	44	37.40	0.617	23.08
	7	350	10A-III	350	88	30.80	0.617	19.00
ცალკეული წანოფები separate bars	8	1960	10A-I	1960	96	188.16	0.617	116.09
ჯამში SUM								905.39
შესაკრავი მავთული და გადანაჭრილები 2.5% Connecting wire and edge cuts 2.5%								22.63
სულ Total								928.02
ბეტონის მოცულობა Volume of concrete		B30 F200 W6		V=5.92 მ³				

3-3
მ 1:20

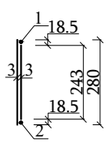

4-4
მ 1:20

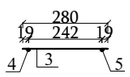

კარკასი კ-1
მ. 1:20

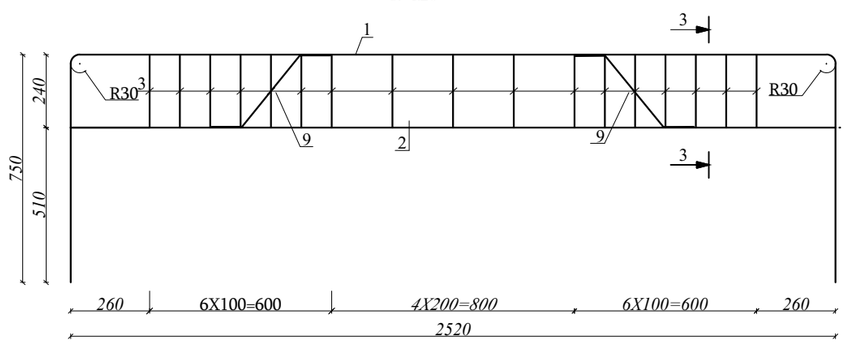

კარკასი N3-3
მ. 1:20

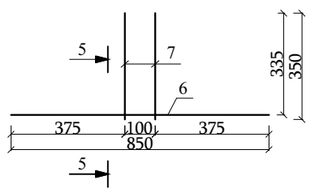

5-5
მ1:20

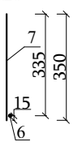

შენიშვნა:

1. ნახაზზე მოცემულია 2.0X2.2მ სწორკუთხა კვეთის მონოლითური რკინაბეტონის მილის კონსტრუქციის L-2.0მ ერთი სექციის დარმატურება
2. ბეტონის მარკა სიმტკიცეზე მიღებულია B30 W6
3. მუშა არმატურად მიღებულია ГОСТ 5781-82 სტანდარტის A-III კლასის არმატურა, წოლადის მარკა 35 ГС
4. სამონტაჟო არმატურად მიღებულია ГОСТ 380-88* სტანდარტის A-I კლასის არმატურა, წოლადის მარკა СТ3 Сп3
5. არმატურის კარკასი ეწყობა აღგილზე. არმატურის გაადგმა ხდება საჭიროვი მავთულით Ø 1მმ
6. N1 კორიზონტალური არმატურის ღერო შედუღებით უერთდება N4 ვერტიკალურ არმატურის ღეროს გადაბმის სიგრძეზე წყვეტილად შედუღების საერთო სიგრძით 20სმ.
7. მილის სექციის არმირება მიღებულია ტიპიური ალგოთით (სერია №3.501.1-177.93)
8. მშენებლობის პროცესში A-III კლასის არმატურა შესაძლებელია ჩანაცვლდეს A-500 კლასის არმატურით
9. ზოგადი მოცემულია მმ-ში

Notes:

1. Drawing illustrates reinforcement of 1 section of cast-in-situ reinforcement concrete box culvert structure 2.0X2.2m L-2.0m
2. Concrete hardness grade is accepted as B30 W6
3. Effective reinforcement is accepted as A-III class rebar in compliance with GOST 5781-82 standard, steel grade 35 GS
4. Secondary reinforcement is A-1 class rebar according GOST 380-88* standrad steel grade СТ3 Сп3
5. Reinforcement frame is arranged on-site, rebar connection is done with wire Ø 1mm
6. #1 horizontal reinforcement bar is connecting by welding to #4 vertical reinforcement bar on stretch of joining fitfully with total length of welding 20cm.
7. Reinforcement of pipe section is according typical album (serial no №3.501.1-177.93)
8. During constructing A-III class rebar could be replaced by A-500 class rebar
9. Dimensions on this drawing are in mm.

მგფ/MDF საქართველოს მუნიციპალური განვითარების ფონდი Municipal Development Fund of Georgia	დამკვეთი: საქართველოს მუნიციპალური განვითარების ფონდი THE CLIENT: Municipal Development Fund of Georgia (MDF)	არეულობის დასახელება: გზის/ქუჩების მუნიციპალური მნიშვნელობის ავტომობილთა მოძრაობისთვის გამოყენებული ხიდ-მაგისტრალური გადასასვლელების ტექნიკური მდგომარეობის შეფასება, პროექტირება, ექსპერტიზა, ავტორის ზედამხედველობა, ტექნიკური დახმარება და ინჟინერინგი Project name: Consulting services for working out of detail project and cost estimate documentations for rehabilitation of road from Velistsikhe to the village Kakabeti (till central highway through the village Cheremiskhevi) and construction of two new bridge crossings over the Cheremi River gorge stream in Gurjaani and Sagarejo Municipalities №GOG/ET/C/045	შემსრულებელი: EXECUTOR: შპს „აბსოლუტურ სერვისი" სკ 205256523 "ABSOLUTE SERVICE" LTD: ID 205256523 ქ. თბილისი, ხერბაანის ქ. №40 Tbilisi, Khergiani Street #40 ტელ/Tel: +995 322 544882 Info@absoluteservice.ge; Infoabsoluteservice@gmail.com	ნახაზის დასახელება: DRAWING NAME:	ლითონის ელემენტების სპეციფიკაცია Specification of metal elements
				მასშტაბი: SCALE: 1:100	ფორმატი: FORMAT SIZE: A3	ნახაზი: DRAWING: 9-2-3

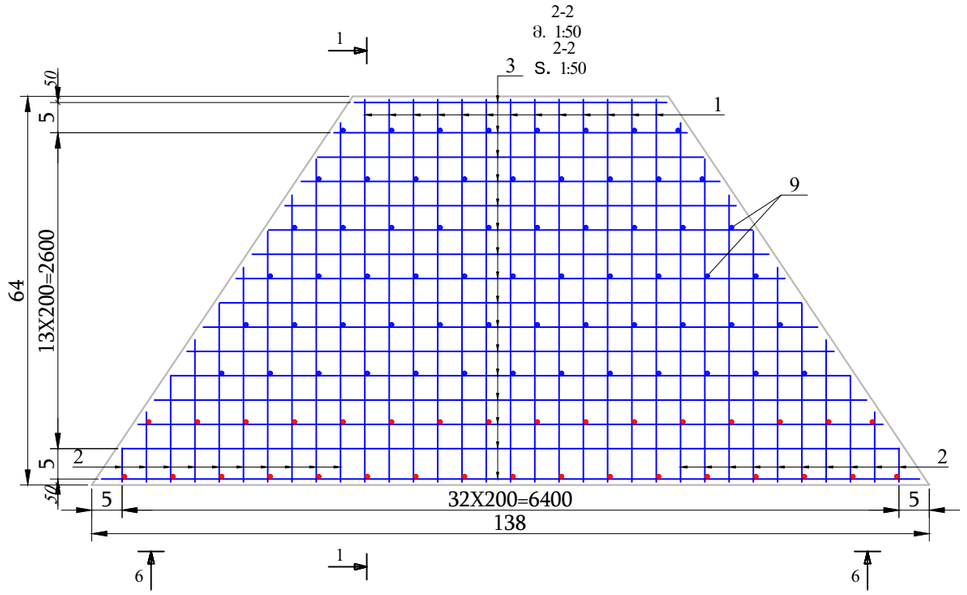

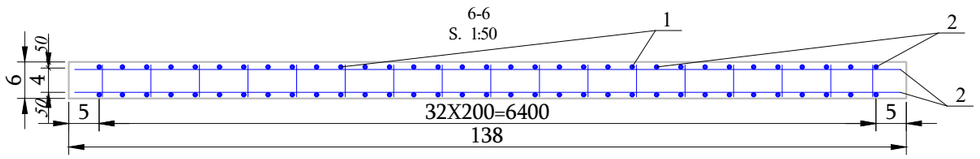

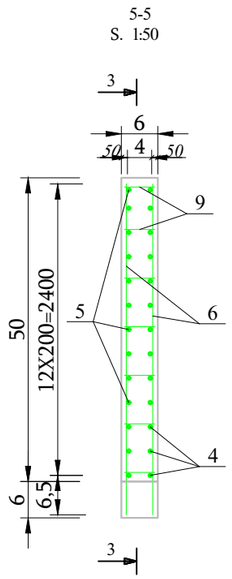

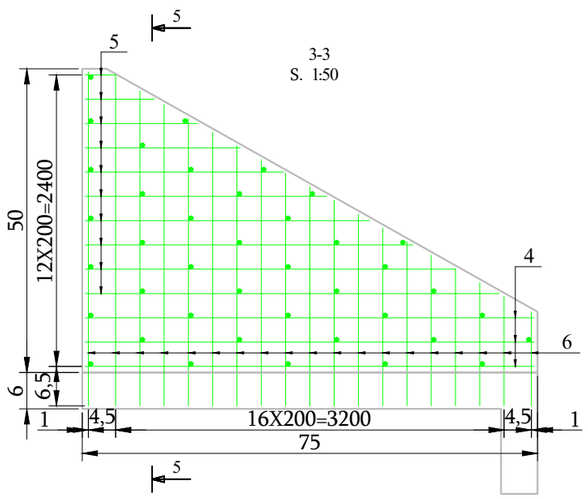

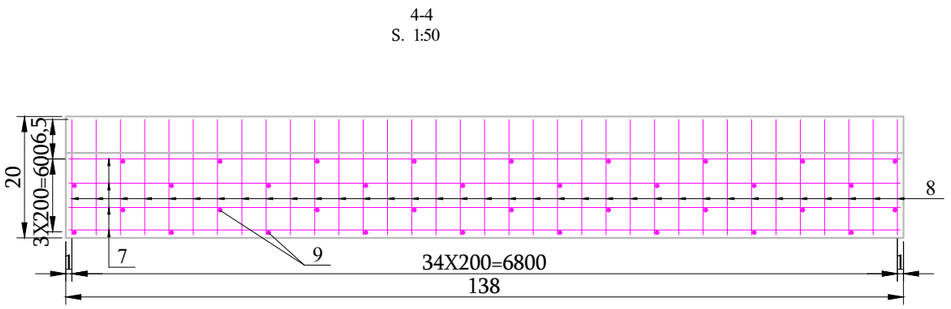

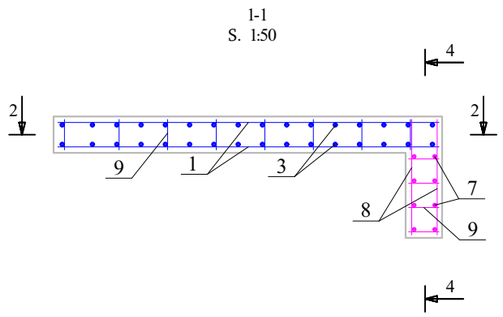

ლითონის სპეციფიკაცია ერთ სათავისზე
Specification of metal per one portal

	პოზიცია Pos.	ესკიზი მმ Sketch mm	დიამეტრი მმ Diameter mm	სიგრძე მმ Length mm	რაოდენობა ცალი Quantity pcs	საერთო სიგრძე,მ Aggregate m	წონა კგ Weight kg	მთლიანი წონა,კგ Weight kg
1	2	3	4	5	6	7	8	9
ცალკეული ღეროები Separate bars	1	3150	12A-III	3150	26	81.90	0.888	72.73
	2	2960-280	12A-III	2960-280	40	64.80	0.888	57.54
	3	6740-2575	12A-III	6740-2575	32	149.04	0.888	132.35
	4	3700	12A-III	3700	12	44.40	0.888	39.43
	5	3400-250	12A-III	3400-250	40	73.00	0.888	64.82
	6	2750-750	12A-III	2750-750	76	133.00	0.888	118.10
	7	6850	12A-III	6850	8	54.80	0.888	48.66
	8	950	12A-III	950	70	66.50	0.888	59.05
	9	380	10A-III	380	212	80.56	0.617	49.71
ჯამში Sum								642.39
შესაკრავი მავთული და გადანაჭრელები 2.5% Connecting wire and edge cuts								16.06
სულ Total								658.45
ბეტონის მოცულობა Volume of concrete		B30 F200 W6		V=9.50 მ³				

შენიშვნა:
1. ნახაზზე ყველა ზომა მოცემულია მმ-ში
2. სათავისი დაპროექტებულია სერია 3.501.1-177.93 ტიპიური ალბომის ანალოგიით
3. მშენებლობის პროცესში A-III კლასის არმატურა შესაძლებელია ჩანაცვლდეს A-500 კლასის არმატურით
4. განსახორციელებელი სამუშაოთა სახეობები შესაბამისი მოცულობებით მოცემულია თანდართულ უწყისებში

Notes:
1. All dimensions on this drawing are in mm
2. Portal was designed similarly as in typical album with serial No 3.501.1-177.93
3. During construction process A-III class rebar is possible to replace with A-500
4. Types of work to execute and relevant volumes are given is annexed reports

მშპ/MDF	დამკვეთი: საქართველოს მუნიციპალური განვითარების ფონდი	პროექტის დასახელება: მუნიციპალიტეტებში, მუნიციპალიტეტის ცენტრსა და სამაგისტროს მუნიციპალიტეტებში, ველისციხიდან სოფ. კაკაბეთამდე (ცენტრალურ მაგისტრალამდე სოფ. ჭერემის გავლით) გზის რეაბილიტაციისა და მდ. ჭერემის ხევზე ორი ახალი სახიდე გადასასვლელის მშენებლობის დეტალური საპროექტო-სახარჯთაღრიცხვო დოკუმენტაციის შედგენის მომსახურება №GOG/ET/C/045	შემსრულებელი: EXECUTOR: შპს „აბსოლუტ სერვისი" სს 205256523 "ABSOLUTE SERVICE" LTD: ID 205256523 ქ. თბილისი, ხერთვისის ქ. №40 Tbilisi, Khergiani Street #40 ტელ/Tel: +995 322 544882 Info@absoluteservice.ge; Infoabsoluteservice@gmail.com		ნახაზის დასახელება:	ლითონის ელემენტების სპეციფიკაცია სათავისზე			
	THE CLIENT: Municipal Development Fund of Georgia (MDF)	Project name: Consulting services for working out of detail project and cost estimate documentations for rehabilitation of road from Velistsikhe to the village Kakabeti (till central highway through the village Cheremiskhevi) and construction of two new bridge crossings over the Cheremi River gorge stream in Gurjaani and Sagarejo Municipalities №GOG/ET/C/045		DRAWING NAME:	Specification of metal elements on portal			
				მასშტაბი: SCALE:	1:100	ფორმატი: FORMAT SIZE: A3	ნახაზი: DRAWING:	9-2-4

ᲒᲠᲫᲘᲕᲘ ᲭᲠᲝᲚᲘ ᲛᲘᲚᲘᲡ ᲦᲔᲠᲫᲘᲡ ᲒᲐᲡᲬᲕᲠᲘᲗ
ᲞᲙ 125+18

Longitudinal section along pipe axle
ch 125+18

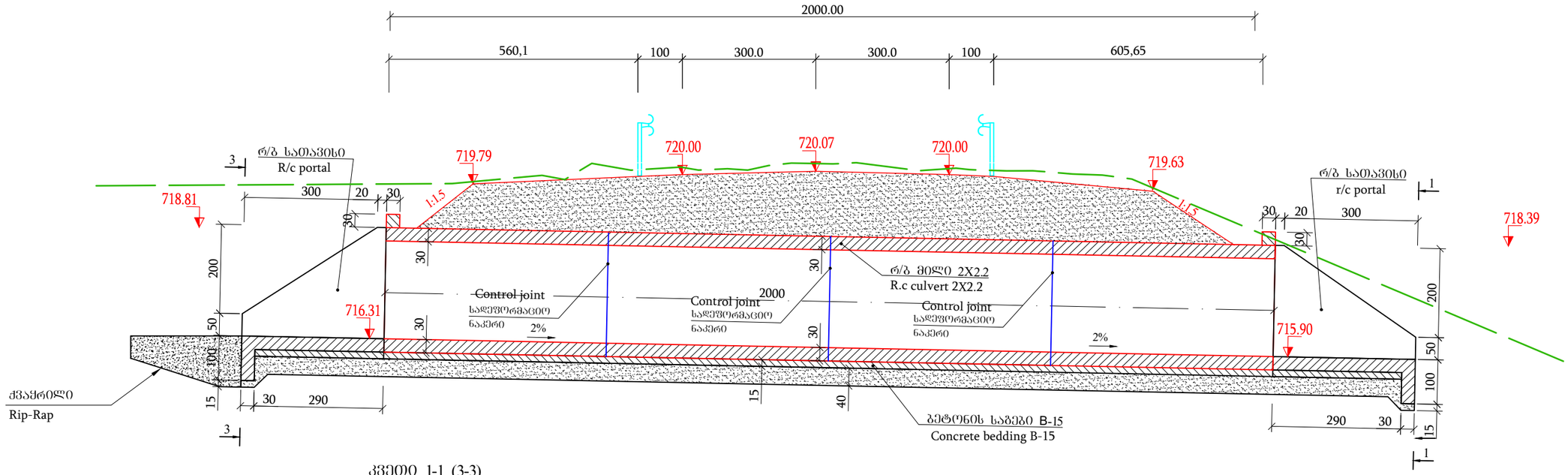

ᲙᲕᲔᲗᲘ 1-1 (3-3)
Მ 1:100
Cut 1-1 (3-3)
S 1:100

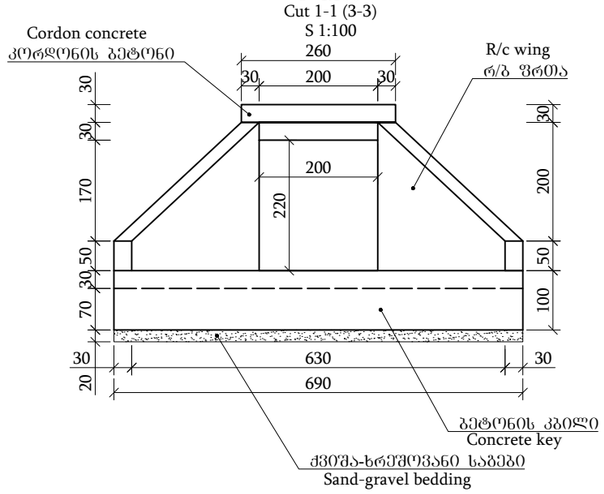

ᲙᲕᲔᲗᲘ 2-2
Მ 1:100
Cut 2-2
S 1:100

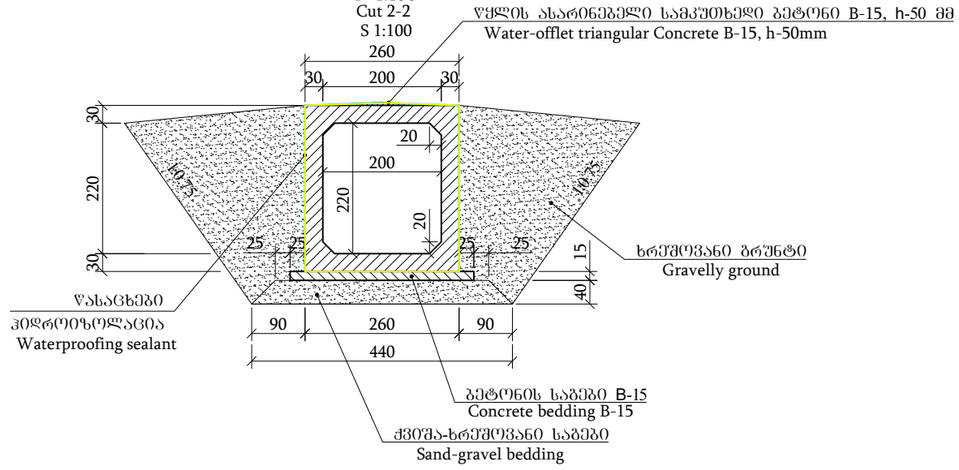

ᲨᲔᲜᲘᲨᲕᲜᲐ:
1. ᲜᲐᲮᲐᲖᲖᲔ ᲧᲕᲔᲚᲐ ᲖᲝᲛᲐ ᲛᲝᲪᲔᲛᲣᲚᲘᲐ ᲡᲛ-ᲨᲘ, ᲮᲝᲚᲝ ᲜᲘᲨᲜᲣᲚᲔᲑᲘ Მ-ᲨᲘ
2. ᲛᲘᲚᲘᲡ ᲛᲝᲬᲧᲝᲑᲘᲡ ᲡᲐᲛᲣᲨᲐᲝᲗᲐ ᲛᲝᲪᲣᲚᲝᲑᲔᲑᲘ ᲛᲝᲪᲔᲛᲣᲚᲘᲐ ᲨᲔᲡᲐᲑᲐᲛᲘᲡ ᲛᲣᲨᲐ ᲣᲬᲧᲘᲡᲨᲘ
3. ᲛᲘᲚᲘᲡ ᲒᲔᲒᲛᲐ ᲛᲝᲪᲔᲛᲣᲚᲘᲐ ᲪᲐᲚᲙᲔ ᲜᲐᲮᲐᲖᲖᲔ
4. ᲛᲘᲚᲘᲡ ᲢᲐᲜᲘᲡ ᲓᲐ ᲤᲠᲗᲔᲑᲘᲡ ᲐᲠᲛᲘᲠᲔᲑᲐ ᲛᲝᲪᲔᲛᲣᲚᲘᲐ ᲪᲐᲚᲙᲔ ᲜᲐᲮᲐᲖᲔᲑᲖᲔ
5. ᲛᲘᲚᲘ ᲓᲐᲞᲠᲝᲔᲥᲢᲔᲑᲣᲚᲘᲐ ᲢᲘ�პᲘᲣᲠᲘ ᲐᲚᲑᲝᲛᲘᲗ ᲡᲔᲠᲘᲐ 3.501.1-177.93 ᲐᲜᲐᲚᲝᲒᲘᲣᲠᲐᲓ

Notes:
1. Dimensions on this drawing are in cm, elevation marks in m;
2. Volumes of pipe construction works are given in pertinent work report
3. Pipe plan is given on separate drawing
4. Reinforcement of pipe barrel and wings are given on separate drawings
5. Pipe is designed according the typical album with serial no 3.501.1-177.93

MDF	ᲓᲐᲛᲙᲕᲗᲔᲡᲘ: ᲡᲐᲥᲐᲠᲗᲕᲔᲚᲝᲡ ᲛᲣᲜᲘᲪᲘ�პᲐᲚᲣᲠᲘ ᲒᲐᲜᲕᲘᲗᲐᲠᲔᲑᲘᲡ ᲤᲝᲜᲓᲘ	ᲞᲠᲝᲔᲥᲢᲘᲡ ᲓᲐᲡᲐᲮᲔᲚᲔᲑᲐ: ᲨᲣᲠᲯᲐᲐᲜᲘᲡᲐ ᲓᲐ ᲙᲐᲞᲐᲠᲯᲘᲡᲗᲐᲜ ᲛᲣᲨᲝᲜᲘᲐᲚᲣᲠᲘ ᲛᲘᲬᲝᲜᲘᲐᲚᲔᲑᲘᲡᲗᲕᲘᲡ ᲓᲐᲛᲐᲯᲕᲔᲑᲘᲡ ᲨᲔᲛᲝᲬᲛᲔᲑᲘᲡ ᲛᲘᲖᲜᲘᲗ ᲒᲐᲜᲐᲮᲚᲔᲑᲘᲡ ᲨᲠᲝᲛᲐ ᲡᲝᲤ. ᲕᲔᲚᲘᲡᲪᲘᲮᲘᲓᲐᲜ ᲡᲝᲤ. ᲙᲐᲙᲐᲑᲔᲗᲐᲛᲓᲔ (ᲪᲔᲜᲢᲠᲐᲚᲣᲠ ᲛᲐᲒᲘᲡᲢᲠᲐᲚᲐᲛᲓᲔ ᲡᲝᲤ. ᲒᲘᲠᲔᲗᲘᲡ ᲒᲐᲛᲚᲘᲗᲘ) ᲒᲖᲘᲡ ᲠᲔᲰᲐᲑᲘᲚᲘᲢᲐᲪᲘᲝᲡᲐ ᲓᲐ ᲐᲮᲚ. ᲒᲘᲠᲔᲗᲘᲡ ᲮᲔᲮᲖᲔ ᲝᲠᲘ ᲐᲮᲐᲚᲘ ᲮᲘᲓᲔᲑᲘᲡ ᲒᲐᲛᲝᲜᲐᲗᲐᲚᲔᲑᲘᲡ ᲛᲨᲔᲜᲑᲚᲝᲑᲘᲡ ᲓᲔᲢᲐᲚᲣᲠᲘ ᲡᲐᲥᲐᲠᲗᲕᲔᲚᲝᲡ ᲡᲐᲮᲐᲠᲗᲕᲔᲚᲝ-ᲡᲐᲮᲐᲠᲗᲕᲔᲚᲝᲡᲐᲠᲓᲝᲑᲘᲡᲐᲗᲕᲘᲡ ᲓᲝᲙᲣᲛᲔᲜᲢᲘᲡ ᲨᲔᲛᲣᲨᲐᲕᲔᲑᲐ №GOG/ET/C/045	ᲨᲔᲡᲠᲣᲚᲔᲑᲚᲘ: EXECUTOR: ᲨᲠ „ABSOLUTE SERVICE" LTD: ID 205256523 "ABSOLUTE SERVICE" LTD: ID 205256523 Ქ. ᲗᲑᲘᲚᲘᲡᲘ, ᲮᲔᲠᲒᲘᲐᲜᲘᲡ Ქ. №40 Tbilisi, Khergiani Street #40 ᲢᲔᲚ/Tel: +995 322 544882 Info@absoluteservice.ge; Infoabsoluteservice@gmail.com		ᲜᲐᲮᲐᲖᲘᲡ ᲓᲐᲡᲐᲮᲔᲚᲔᲑᲐ:	ᲒᲠᲫᲘᲕᲘ ᲭᲠᲝᲚᲘ ᲛᲘᲚᲘᲡ ᲦᲔᲠᲫᲘᲡ ᲒᲐᲡᲬᲕᲠᲘᲗ			
THE CLIENT: Municipal Development Fund of Georgia (MDF)	Project name: Consulting services for working out of detail project and cost estimate documentations for rehabilitation of road from Velistsikhe to the village Kakabeti (till central highway through the village Cheremiskhevi) and construction of two new bridge crossings over the Cheremi River gorge stream in Gurjaani and Sagarejo Municipalities №GOG/ET/C/045				DRAWING NAME:	Longitudinal section along pipe axle			
					ᲛᲐᲡᲨᲢᲐᲑᲘ: SCALE:	1:100	ᲤᲣᲠᲪᲚᲘᲡ ᲖᲝᲛᲐ: FORMAT SIZE:	A3	ᲜᲐᲮᲐᲖᲘ: DRAWING: 9-3-1

ბ ე ბ მ ა
(ყრილი ნაჩვენები არ არის)

P L A N
(Embankment not shown)

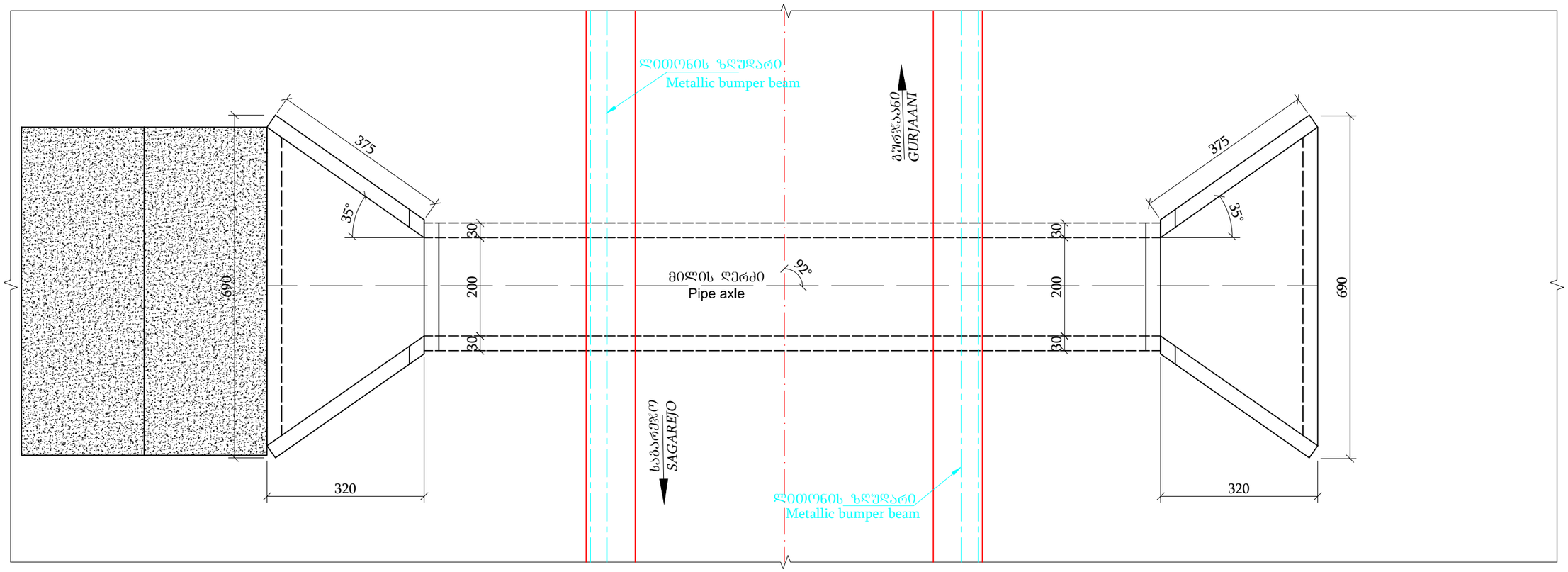

შენიშვნა:

1. ნახაზზე ყველა ზომა მოცემულია სმ-ში
2. მილის მოწყობის სამუშაოთა მოცულობები მოცემულია შესაბამის მუშა უწყისში
3. მილის გრძივი ჭრილი, ტანისა და ფრთების არმირება მოცემულია ცალკე ნახაზებზე
4. მილი დაპროექტებულია ტიპიური ალბომით სერია 3.501.1-177.93 ანალოგიით

Notes:

1. All dimensions on this drawing are in cm
2. Volumes of pipe construction works ar given in pertinent work report
3. Longitudinal cut of pipe, reinforcement of stem and wings are given on separate drawings
4. Pipe was designed similarly as in typical album with serial No3.501.1-177.93

მუნ/MDF	დამკვეთი: საქართველოს მუნიციპალური განვითარების ფონდი	პროექტის დასახელება: მუნჯუანისა და საბარეჯოს მუნიციპალიტეტებში, ველისციხიდან სოფ. კაკაბეთამდე (ცენტრალურ მაგისტრალამდე სოფ. ჭერემის გამლით) გზის რეაბილიტაციისა და მდ. ჭერემის ხევზე ორი ახალი სახიდე გადასასვლელის მშენებლობის დეტალური საპროექტო-სახარჯთაღრიცხვო დოკუმენტაციის შედგენის მომსახურება №GOG/ET/C/045	შესრულებელი: EXECUTOR: შპს „აბსოლუტ სერვის“ სს 205256523 "ABSOLUTE SERVICE" LTD: ID 205256523 ქ. თბილისი, ხერგიანის ქ. №40 Tbilisi, Khergiani Street #40 ტელ/Tel: +995 322 544882 Info@absoluteservice.ge; Infoabsoluteservice@gmail.com		ნახაზის დასახელება:	მილის გეგმა				
Municipal Development Fund of Georgia	THE CLIENT: Municipal Development Fund of Georgia (MDF)	Project name: Consulting services for working out of detail project and cost estimate documentations for rehabilitation of road from Velistsikhe to the village Kakabeti (till central highway through the village Cheremiskhevi) and construction of two new bridge crossings over the Cheremi River gorge stream in Gurjaani and Sagarejo Municipalities №GOG/ET/C/045		DRAWING NAME:	Pipe plan				
				მასშტაბი: SCALE:	1:100	ფურცლის ზომა: FORMAT SIZE:	A3	ნახაზი: DRAWING:	9-3-2

1-1
S. 1:20

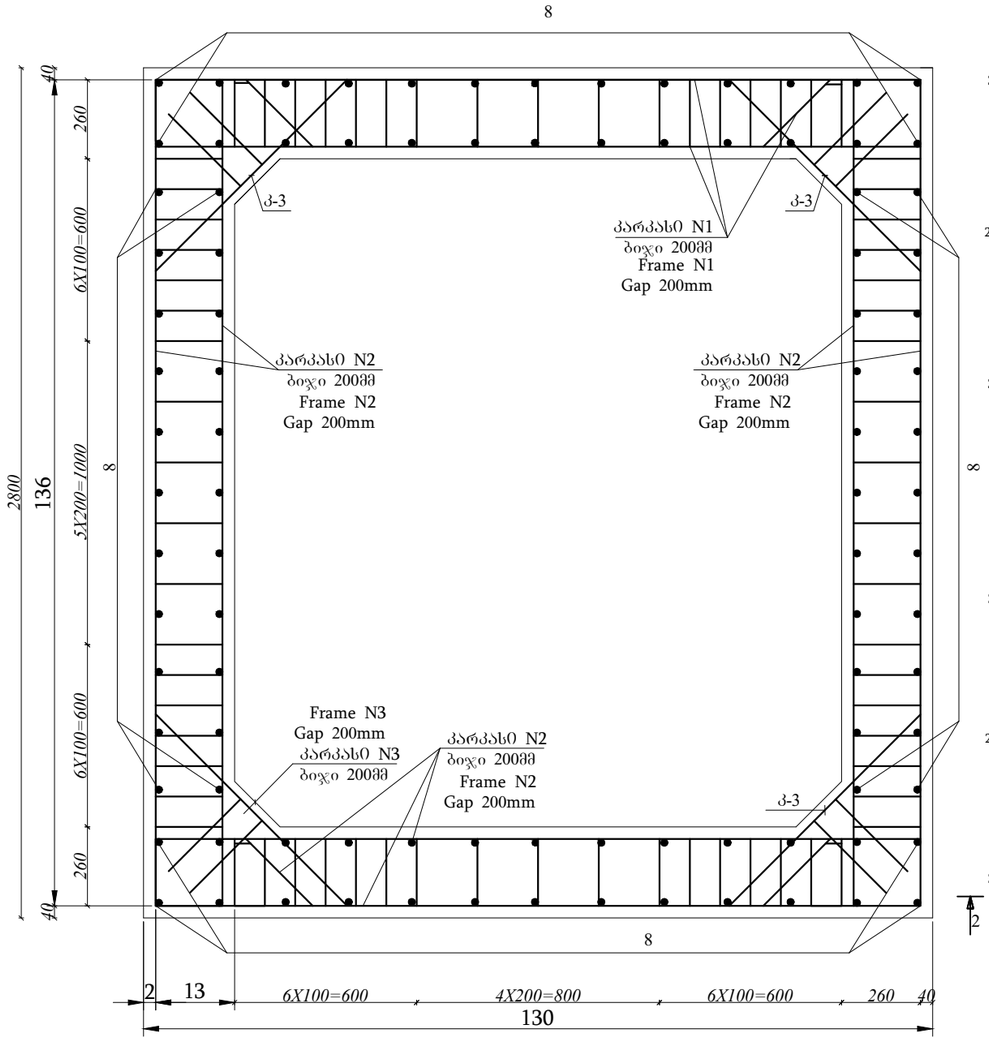

2-2
მ. 1:50

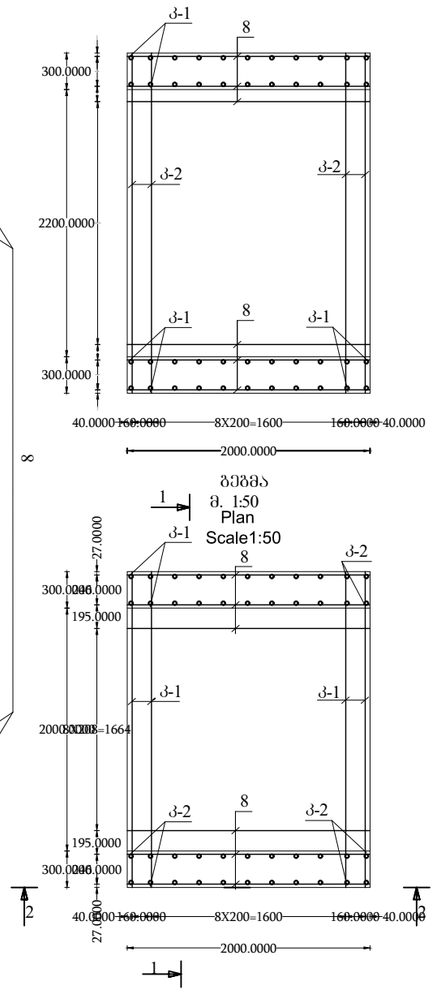

კარკასი კ-2
მ. 1:20
Frame

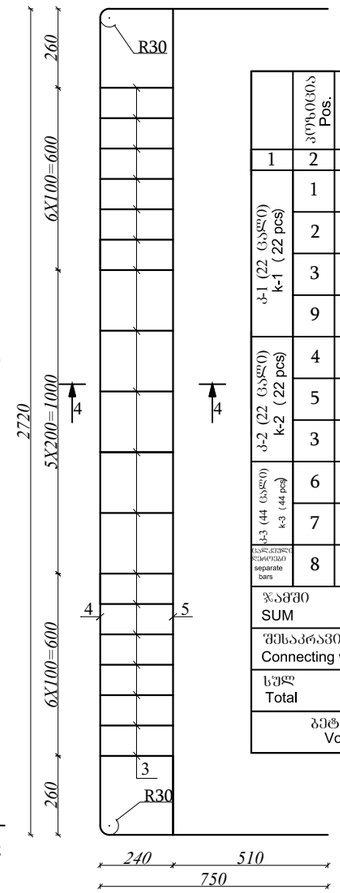

ლითონის სპეციფიკაცია 2.0 გრძ.მ სექციაზე
Specification of metal on 2.0 lin.m section

	პოზიცია Pos.	ესკიზი მმ Sketch mm	დიამეტრი მმ Diameter mm	სიგრძე მმ Length mm	რაოდენობა ცალი Quantity pcs	საერთო სიგრძე,მ Aggregate m	წონა კგ Weight kg	მთლიანი წონა,კგ Weight kg
1	2	3	4	5	6	7	8	9
კ-1 (22 ცალი) k-1 (22 pcs)	1	750 2546 750	18A-III	4046	22	89.01	1.998	177.84
	2	2530	18A-III	2530	22	55.66	1.998	111.21
	3	280	10A-I	280	374	104.72	0.617	64.61
	9	100 274 100 192	12A-III	474	44	20.86	0.888	18.52
კ-2 (22 ცალი) k-2 (22 pcs)	4	750 2746 750	18A-III	4246	22	93.41	1.998	186.63
	5	2730	18A-III	2730	22	60.06	1.998	120.00
	3	280	10A-I	280	396	110.88	0.617	68.41
k-3 (44 ცალი) k-3 (44 pcs)	6	850	10A-III	850	44	37.40	0.617	23.08
	7	350	10A-III	350	88	30.80	0.617	19.00
ცალკეული წნელები separate bars	8	1960	10A-I	1960	96	188.16	0.617	116.09
ჯამში SUM								905.39
შესაკრავი მავთული და გადანაჭრილები 2.5% Connecting wire and edge cuts 2.5%								22.63
სულ Total								928.02
ბეტონის მოცულობა Volume of concrete		B30 F200 W6		V=5.92 მ³				

3-3
მ 1:20

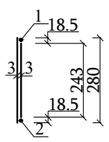

4-4
მ 1:20

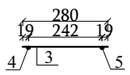

კარკასი კ-1
მ. 1:20

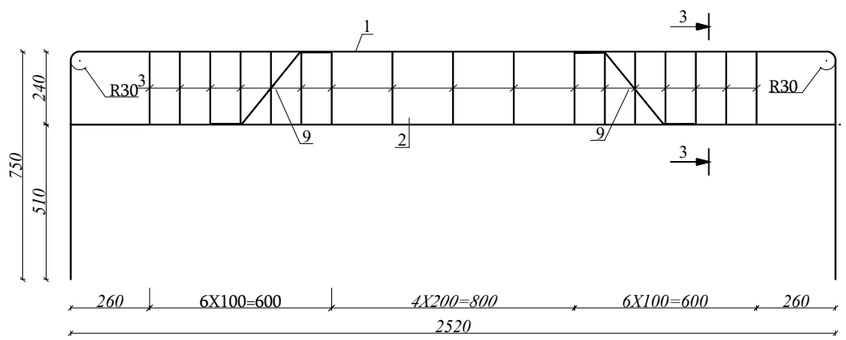

კარკასი N3-3
მ. 1:20

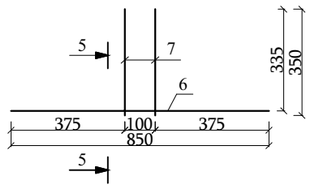

5-5
მ1:20

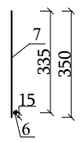

შენიშვნა:

1. ნახაზზე მოცემულია 2.0X2.2მ სწორკუთხა კვეთის მონოლითური რკინაბეტონის მილის კონსტრუქციის L-2.0მ ერთი სექციის დარმატურება
2. ბეტონის მარკა სიმტკიცეზე მიღებულია B30 W6
3. მუშა არმატურად მიღებულია ГОСТ 5781-82 სტანდარტის A-III კლასის არმატურა, წოლადის მარკა 35 ГС
4. სამონტაჟო არმატურად მიღებულია ГОСТ 380-88* სტანდარტის A-I კლასის არმატურა, წოლადის მარკა СТ3 Сп3
5. არმატურის კარკასი ეწყობა აღგილზე. არმატურის გაადგმა ხდება საჭიროვი მავთულით Ø 1მმ
6. N1 კორიზონტალური არმატურის ღერო შედუღებით უერთდება N4 ვერტიკალურ არმატურის ღეროს გადაბმის სიგრძეზე წესებისლად შედუღების საერთო სიგრძით 20სმ.
7. მილის სექციის არმირება მიღებულია ტიპიური ალგოთით (სერია №3.501.1-177.93)
8. მშენებლობის პროცესში A-III კლასის არმატურა შესაძლებელია ჩანაცვლდეს A-500 კლასის არმატურით
9. ზომები მოცემულია მმ-ში

Notes:

1. Drawing illustrates reinforcement of 1 section of cast-in-situ reinforcement concrete box culvert structure 2.0X2.2m L-2.0m
2. Concrete hardness grade is accepted as B30 W6
3. Effective reinforcement is accepted as A-III class rebar in compliance with GOST 5781-82 standard, steel grade 35 GS
4. Secondary reinforcement is A-1 class rebar according GOST 380-88* standrad steel grade СТ3 Сп3
5. Reinforcement frame is arranged on-site, rebar connection is done with wire Ø 1mm
6. #1 horizontal reinforcement bar is connecting by welding to #4 vertical reinforcement bar on stretch of joining fitfully with total length of welding 20cm.
7. Reinforcement of pipe section is according typical album (serial no №3.501.1-177.93)
8. During constructing A-III class rebar could be replaced by A-500 class rebar
9. Dimensions on this drawing are in mm.

მგფ/MDF საქართველოს მუნიციპალური განვითარების ფონდი Municipal Development Fund of Georgia	დამკვეთი: საქართველოს მუნიციპალური განვითარების ფონდი THE CLIENT: Municipal Development Fund of Georgia (MDF)	არეულობის დასახელება: გზის საანალიზოს და საბარეტიოს მუნიციპალიტეტებში, ვლისციხიდან სოფ. კაკაბეთამდე (ცენტრალურ მაგისტრალამდე სოფ. ჭერემის გამლეთი) გზის რეაბილიტაციისა და ფდ. ჭერემის ხევზე ორი ახალი სახიდე გაჩენასაშლელების მუნიციპალიტეტის დეტალური საპროექტო-სახარჯთაღრიცხვო დოკუმენტაციის შედგენის მეგზურობა №GOG/ET/C/045 Project name: Consulting services for working out of detail project and cost estimate documentations for rehabilitation of road from Velistsikhe to the village Kakabeti (till central highway through the village Cheremiskhevi) and construction of two new bridge crossings over the Cheremi River gorge stream in Gurjaani and Sagarejo Municipalities №GOG/ET/C/045	შემსრულებელი: EXECUTOR: შპს „აბსოლუტ სერვისი“ სკ 205256523 "ABSOLUTE SERVICE" LTD: ID 205256523 ქ. თბილისი, ხერბაანის ქ. №40 Tbilisi, Khergiani Street #40 ტელ/Tel: +995 322 544882 Info@absoluteservice.ge; Infoabsoluteservice@gmail.com		ნახაზის დასახელება: DRAWING NAME:	ლითონის ელემენტების სპეციფიკაცია Specification of metal elements		
				მასშტაბი: SCALE: 1:100	ფორმატი: FORMAT SIZE: A3	ნახაზი: DRAWING: 9-3-3	

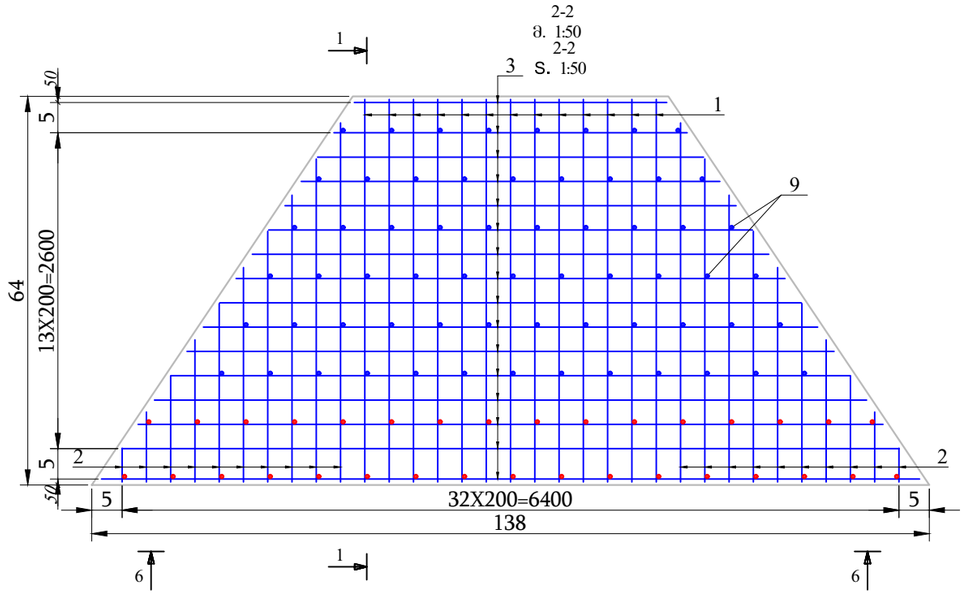

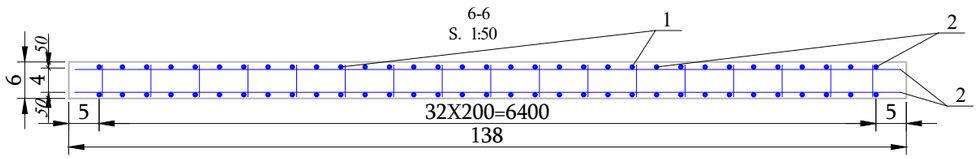

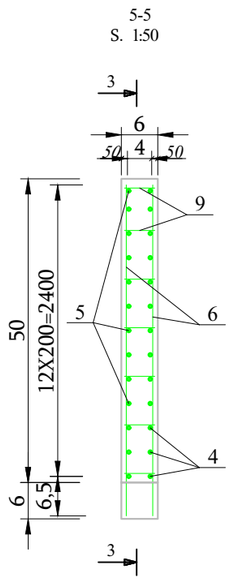

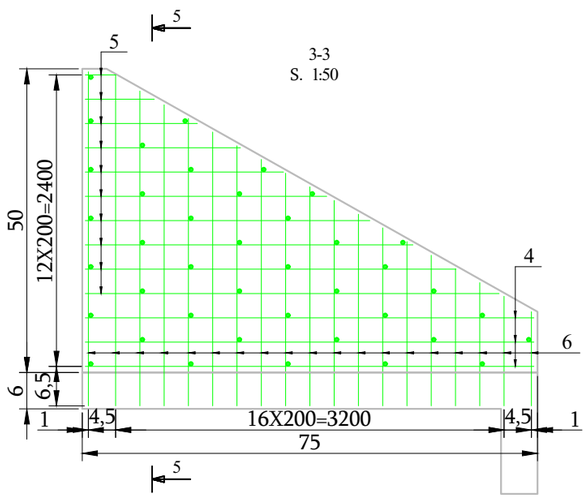

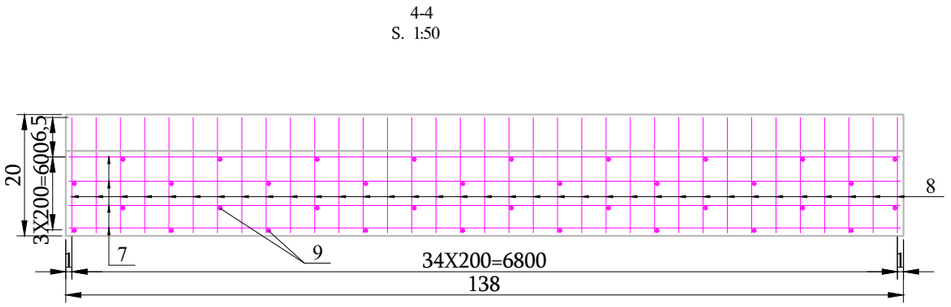

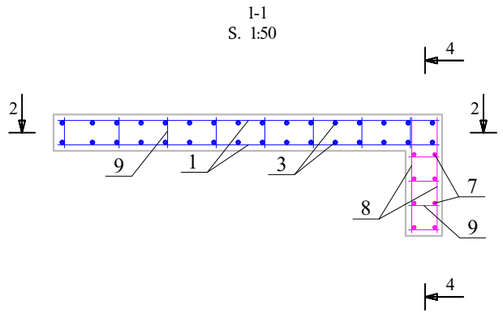

ლითონის სპეციფიკაცია ერთ სათავისზე
Specification of metal per one portal

	პოზიცია Pos.	ესკიზი მმ Sketch mm	დიამეტრი მმ Diameter mm	სიგრძე მმ Length mm	რაოდენობა ცალი Quantity pcs	საერთო სიგრძე,მ Aggregate m	წონა კგ Weight kg	მთლიანი წონა,კგ Weight kg
1	2	3	4	5	6	7	8	9
ცალკეული ღეროები Separate bars	1	3150	12A-III	3150	26	81.90	0.888	72.73
	2	2960-280	12A-III	2960-280	40	64.80	0.888	57.54
	3	6740-2575	12A-III	6740-2575	32	149.04	0.888	132.35
	4	3700	12A-III	3700	12	44.40	0.888	39.43
	5	3400-250	12A-III	3400-250	40	73.00	0.888	64.82
	6	2750-750	12A-III	2750-750	76	133.00	0.888	118.10
	7	6850	12A-III	6850	8	54.80	0.888	48.66
	8	950	12A-III	950	70	66.50	0.888	59.05
	9	380	10A-III	380	212	80.56	0.617	49.71
ჯამში Sum								642.39
შესაკრავი მავთული და გადანაჭრელები 2.5% Connecting wire and edge cuts								16.06
სულ Total								658.45
ბეტონის მოცულობა Volume of concrete		B30 F200 W6		V=9.50 მ³				

შენიშვნა:
1. ნახაზზე ყველა ზომა მოცემულია მმ-ში
2. სათავისი დაპროექტებულია სერია 3.501.1-177.93 ტიპიური ალბომის ანალოგიით
3. მშენებლობის პროცესში A-III კლასის არმატურა შესაძლებელია ჩანაცვლდეს A-500 კლასის არმატურით
4. განსახორციელებელი სამუშაოთა სახეობები შესაბამისი მოცულობებით მოცემულია თანდართულ უწყისებში

Notes:
1. All dimensions on this drawing are in mm
2. Portal was designed similarly as in typical album with serial No 3.501.1-177.93
3. During construction process A-III class rebar is possible to replace with A-500
4. Types of work to execute and relevant volumes are given is annexed reports

მშპფ/MDF	დამკვეთი: საქართველოს მუნიციპალური განვითარების ფონდი	პროექტის დასახელება: მუნიციპალიტეტებში, მუნიციპალიტეტის ბიუჯეტიდან დაფინანსებული პროგრამა	შემსრულებელი: EXECUTOR: შპს „აბსოლუტ სერვისი" სს 205256523 "ABSOLUTE SERVICE" LTD: ID 205256523 ქ. თბილისი, ხერთვისის ქ. №40 Tbilisi, Khergiani Street #40 ტელ/Tel: +995 322 544882 Info@absoluteservice.ge; Infoabsoluteservice@gmail.com		ნახაზის დასახელება:	ლითონის ელემენტების სპეციფიკაცია სათავისზე			
	THE CLIENT: Municipal Development Fund of Georgia (MDF)	Project name: Consulting services for working out of detail project and cost estimate documentations for rehabilitation of road from Velistsikhe to the village Kakabeti (till central highway through the village Cheremiskhevi) and construction of two new bridge crossings over the Cheremi River gorge stream in Gurjaani and Sagarejo Municipalities №GOG/ET/C/045			DRAWING NAME:	Specification of metal elements on portal			
					მასშტაბი: SCALE:	1:100	ფორმატი: FORMAT SIZE:	A3	ნახაზი: DRAWING:	9-3-4

გრძივი ჭრილი მილის ღერძის გასწვრივ
პკ 263+79

Longitudinal section along pipe axle
ch 263+79

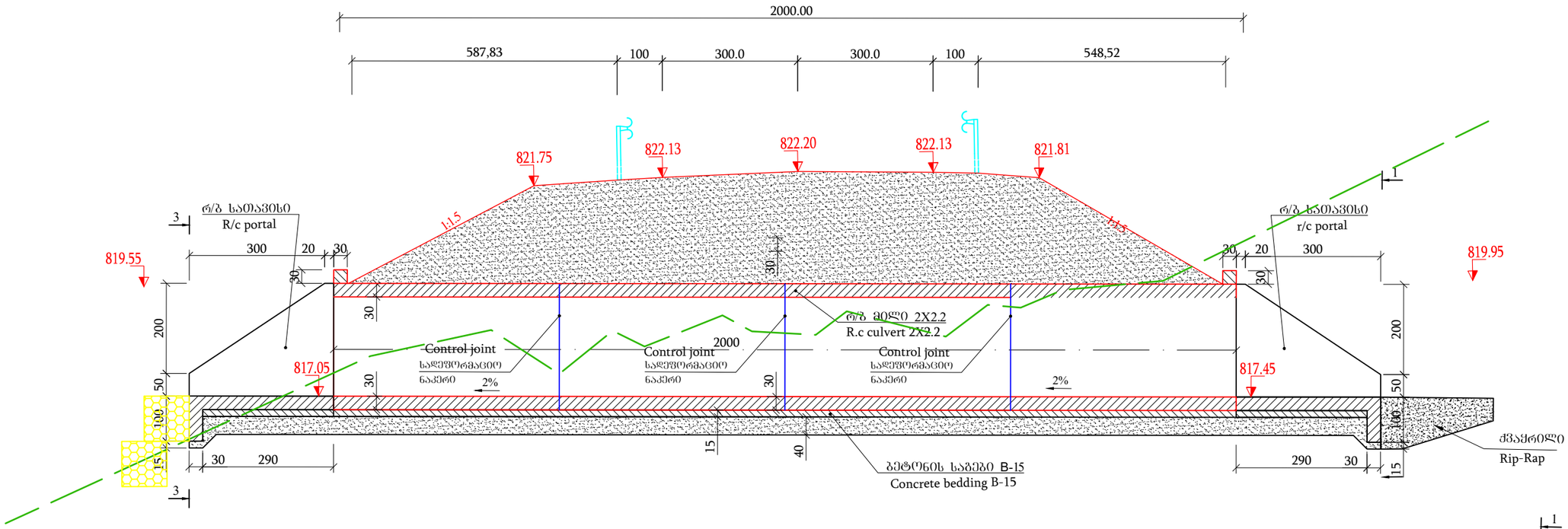

კვეთი 1-1 (3-3)
მ 1:100
Cut 1-1 (3-3)
S 1:100

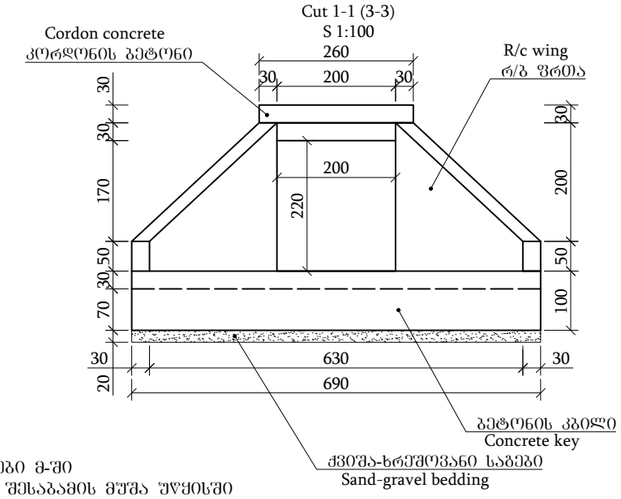

კვეთი 2-2
მ 1:100
Cut 2-2
S 1:100

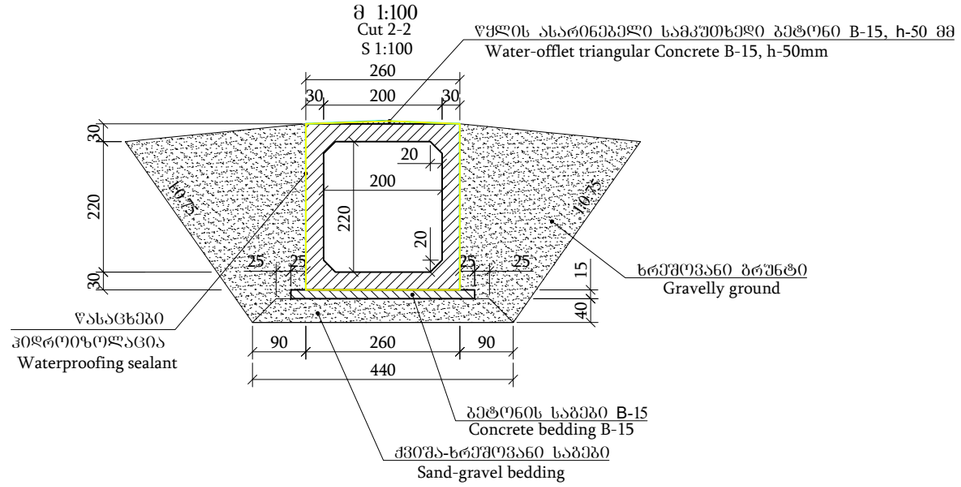

შენიშვნა:
1. ნახაზზე ყველა ზომა მოცემულია სმ-ში, ხოლო ნიშნულები მ-ში
2. მილის მოწყობის სამუშაოთა მოცულობები მოცემულია შესაბამის მუშა უწყისში
3. მილის გეგმა მოცემულია ცალკე ნახაზზე
4. მილის ტანის და ფრთების არმირება მოცემულია ცალკე ნახაზებზე
5. მილი დაპროექტებულია ტიპიური ალბომით სერია 3.501.1-177.93 ანალოგიურად

Notes:
1. Dimensions on this drawing are in cm, elevation marks in m;
2. Volumes of pipe construction works are given in pertinent work report
3. Pipe plan is given on separate drawing
4. Reinforcement of pipe barrel and wings are given on separate drawings
5. Pipe is designed according the typical album with serial no 3.501.1-177.93

მფფ/MDF	დამკვეთი: საქართველოს მუნიციპალური განვითარების ფონდი	პროექტის დასახელება: ბურჯაანისა და საგარეჯოს მუნიციპალიტეტებში, ველისციხიდან სოფ. კაკაბეთამდე (ცენტრალურ მაგისტრალამდე სოფ. ჭერემის გავლით) გზის რეაბილიტაციისა და მდ. ჭერემის ხეობის ორი ახალი სახიდე გადასასვლელის მშენებლობის დეტალური საპროექტო-სახარჯთაღრიცხვო დოკუმენტაციის შედგენის მოშახურება №GOG/ET/C/045	შესრულებელი: EXECUTOR: შპს „აბსოლუტ სერვისი“ ს.კ 205256523 "ABSOLUTE SERVICE" LTD: ID 205256523 ქ. თბილისი, ხერგიანის ქ. №40 Tbilisi, Khergiani Street #40 ტელ/Tel: +995 322 544882 Info@absoluteservice.ge; Infoabsoluteservice@gmail.com		ნახაზის დასახელება: DRAWING NAME:	გრძივი ჭრილი მილის ღერძის გასწვრივ			
	THE CLIENT: Municipal Development Fund of Georgia (MDF)	Project name: Consulting services for working out of detail project and cost estimate documentations for rehabilitation of road from Velistsikhe to the village Kakabeti (till central highway through the village Cheremiskhevi) and construction of two new bridge crossings over the Cheremi River gorge stream in Gurjaani and Sagarejo Municipalities №GOG/ET/C/045			Longitudinal section along pipe axle			
				მასშტაბი: SCALE:	1:100	ფურცლის ზომა: FORMAT SIZE: A3	ნახაზი: DRAWING:	9-4-1

ბ ე ბ მ ა
(ყრილი ნაჩვენები არ არის)
P L A N
(Embankment not shown)

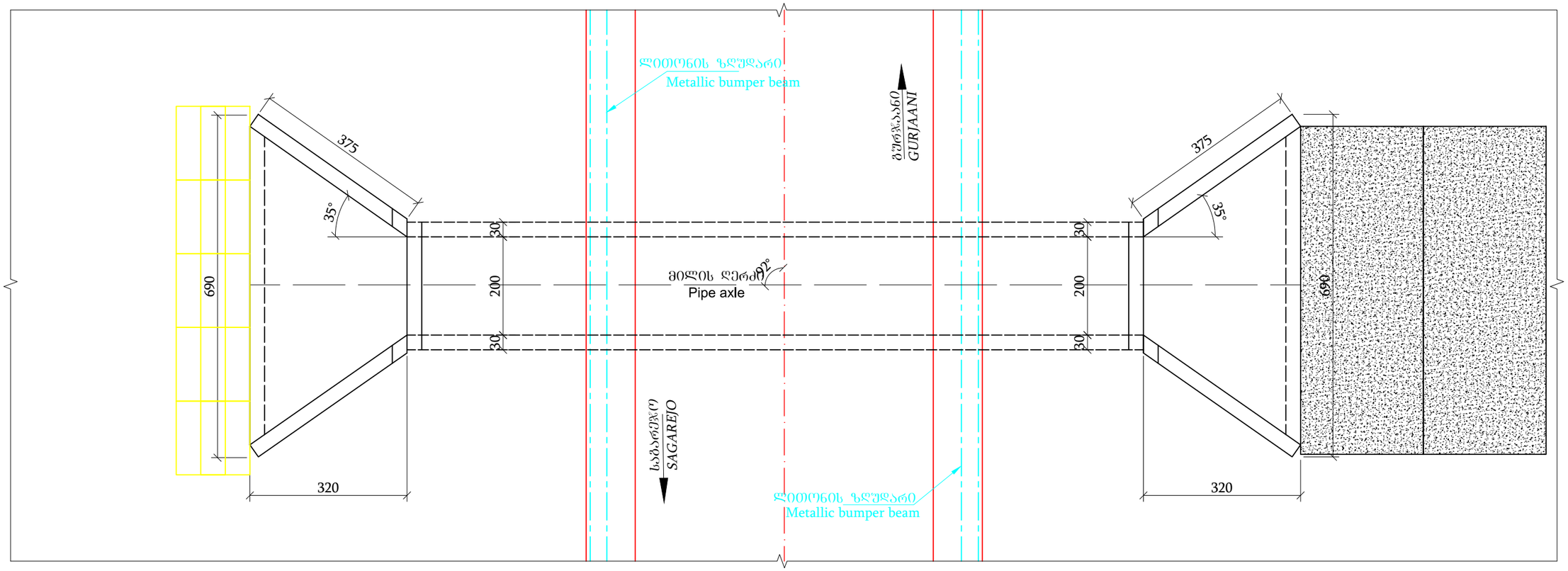

შენიშვნა:
1. ნახაზზე ყველა ზომა მოცემულია სმ-ში
2. მილის მოწყობის სამუშაოთა მოცულობები მოცემულია შესაბამის მუშა უწყისში
3. მილის გრძივი ჭრილი, ტანისა და ფრთების არმირება მოცემულია ცალკე ნახაზებზე
4. მილი დაპროექტებულია ტიპიური ალბომით სერია 3.501.1-177.93 ანალოგიით

Notes:
1. All dimensions on this drawing are in cm
2. Volumes of pipe construction works ar given in pertinent work report
3. Longitudinal cut of pipe, reinforcement of stem and wings are given on separate drawings
4. Pipe was designed similarly as in typical album with serial No3.501.1-177.93

მუნ/MDF	დამკვეთი: საქართველოს მუნიციპალური განვითარების ფონდი	პროექტის დასახელება: მუნიციპალიტეტებში, ველისციხიდან სოფ. კაკაბეთამდე (ცენტრალურ მაგისტრალამდე სოფ. ჭერემის გავლით) გზის რეაბილიტაციისა და მდ. ჭერემის ხევზე ორი ახალი სახიდე გადასასვლელის მშენებლობის დეტალური საპროექტო-სახარჯთაღრიცხვო დოკუმენტაციის შედგენის მეშვახურება №GOG/ET/C/045	შესრულებელი: EXECUTOR: შპს „ აბსოლუტ სერვის“ სს 205256523 "ABSOLUTE SERVICE" LTD: ID 205256523 ქ. თბილისი, ხერგიანის ქ. №40 Tbilisi, Khergiani Street #40 ტელ/Tel: +995 322 544882 Info@absoluteservice.ge; Infoabsoluteservice@gmail.com		ნახაზის დასახელება:	მილის ბეგმა				
Municipal Development Fund of Georgia	THE CLIENT: Municipal Development Fund of Georgia (MDF)	Project name: Consulting services for working out of detail project and cost estimate documentations for rehabilitation of road from Velistsikhe to the village Kakabeti (till central highway through the village Cheremiskhevi) and construction of two new bridge crossings over the Cheremi River gorge stream in Gurjaani and Sagarejo Municipalities №GOG/ET/C/045			DRAWING NAME:	Pipe plan			
					მასშტაბი: SCALE:	1:100	ფურცლის ზომა: FORMAT SIZE:	A3	ნახაზი: DRAWING: 9-4-2

1-1
S. 1:20

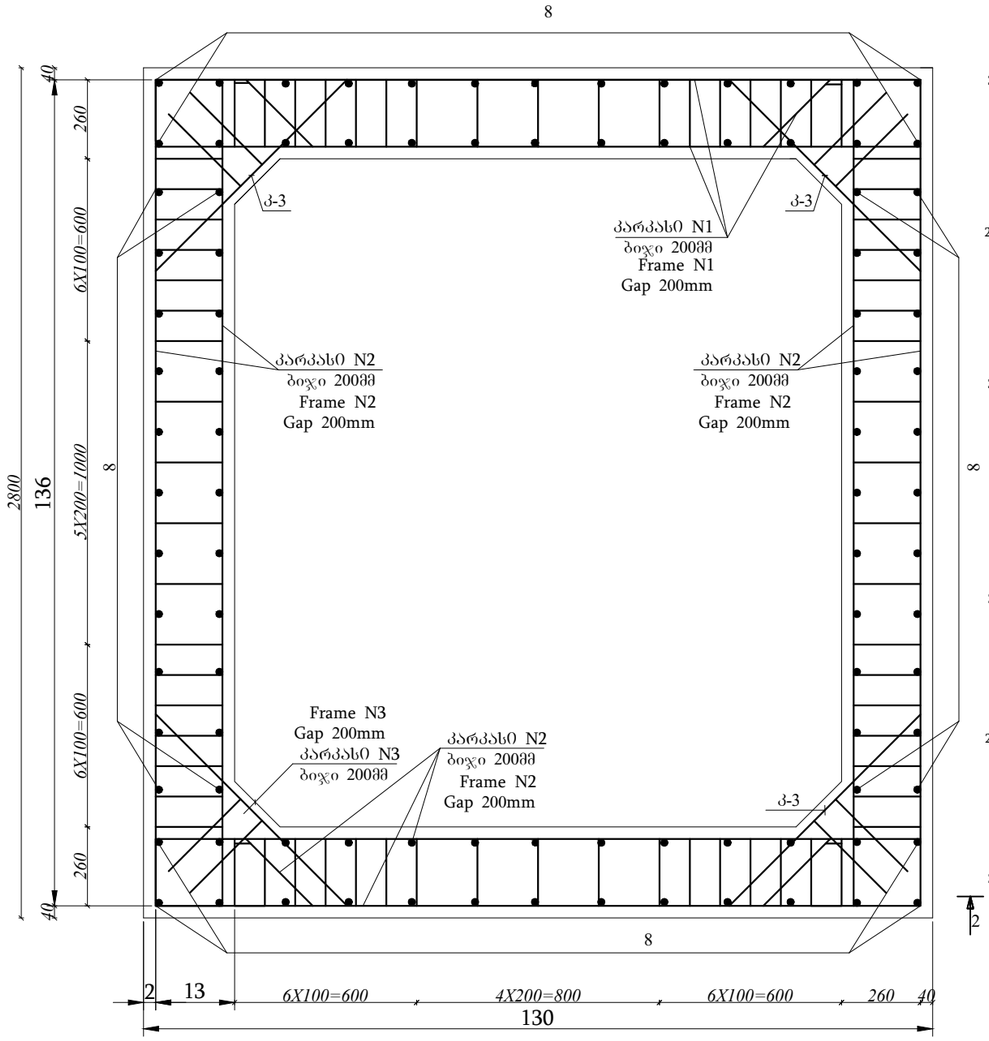

2-2
მ. 1:50

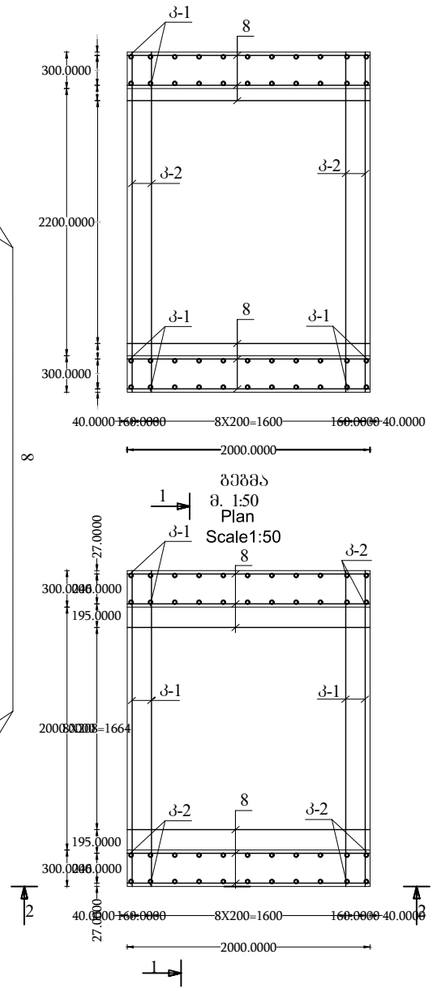

კარკასი კ-2
მ. 1:20
Frame

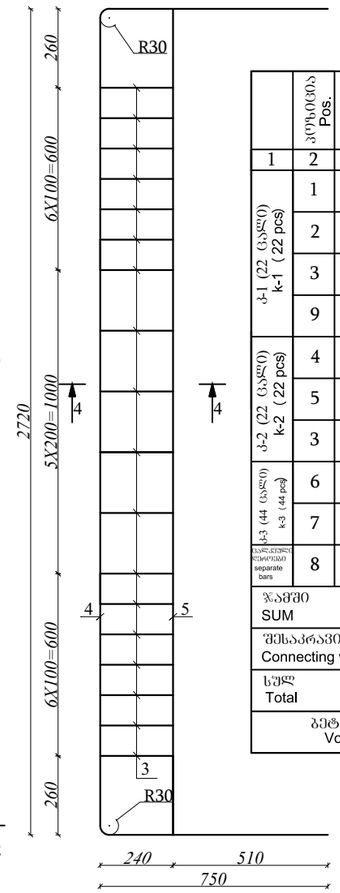

ლითონის სპეციფიკაცია 2.0 გრძ.მ სექციაზე
Specification of metal on 2.0 lin.m section

	პოზიცია Pos.	ესკიზი მმ Sketch mm	დიამეტრი მმ Diameter mm	სიგრძე მმ Length mm	რაოდენობა ცალი Quantity pcs	საერთო სიგრძე,მ Aggregate m	წონა კგ Weight kg	მთლიანი წონა,კგ Weight kg
1	2	3	4	5	6	7	8	9
კ-1 (22 ცალი) k-1 (22 pcs)	1	750 2546 750	18A-III	4046	22	89.01	1.998	177.84
	2	2530	18A-III	2530	22	55.66	1.998	111.21
	3	280	10A-I	280	374	104.72	0.617	64.61
	9	100 274 100 192	12A-III	474	44	20.86	0.888	18.52
კ-2 (22 ცალი) k-2 (22 pcs)	4	750 2746 750	18A-III	4246	22	93.41	1.998	186.63
	5	2730	18A-III	2730	22	60.06	1.998	120.00
	3	280	10A-I	280	396	110.88	0.617	68.41
k-3 (44 ცალი) k-3 (44 pcs)	6	850	10A-III	850	44	37.40	0.617	23.08
	7	350	10A-III	350	88	30.80	0.617	19.00
ცალკეული წნელები separate bars	8	1960	10A-I	1960	96	188.16	0.617	116.09
ჯამში SUM								905.39
შესაკრავი მავთული და გადანაჭრილები 2.5% Connecting wire and edge cuts 2.5%								22.63
სულ Total								928.02
ბეტონის მოცულობა Volume of concrete		B30 F200 W6			V=5.92 მ³			

3-3
მ 1:20

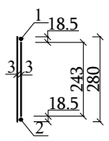

4-4
მ 1:20

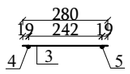

კარკასი კ-1
მ. 1:20

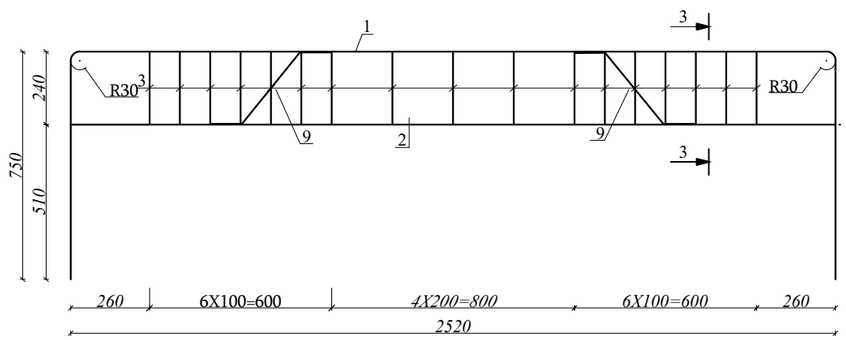

კარკასი N3-3
მ. 1:20

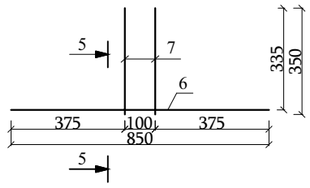

5-5
მ1:20

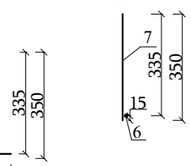

შენიშვნა:

1. ნახაზზე მოცემულია 2.0X2.2მ სწორკუთხა კვეთის მონოლითური რკინაბეტონის მილის კონსტრუქციის L-2.0მ ერთი სექციის დარმატურება
2. ბეტონის მარკა სიმტკიცეზე მიღებულია B30 W6
3. მუშა არმატურად მიღებულია ГОСТ 5781-82 სტანდარტის A-III კლასის არმატურა, ფოლადის მარკა 35 ГС
4. სამონტაჟო არმატურად მიღებულია ГОСТ 380-88* სტანდარტის A-I კლასის არმატურა, ფოლადის მარკა СТ3 Сп3
5. არმატურის კარკასი ეწყობა ადგილზე. არმატურის გაადგმა ხდება საჭიროვი მავთულით Ø 1მმ
6. N1 კორიზონტალური არმატურის ღერო შედუღებით უერთდება N4 ვერტიკალურ არმატურის ღეროს გადაბმის სიგრძეზე წყვეტილად შედუღების საერთო სიგრძით 20სმ.
7. მილის სექციის არმირება მიღებულია ტიპიური ალგოთით (სერია №3.501.1-177.93)
8. მშენებლობის პროცესში A-III კლასის არმატურა შესაძლებელია ჩანაცვლდეს A-500 კლასის არმატურით
9. ზომები მოცემულია მმ-ში

Notes:

1. Drawing illustrates reinforcement of 1 section of cast-in-situ reinforcement concrete box culvert structure 2.0X2.2m L-2.0m
2. Concrete hardness grade is accepted as B30 W6
3. Effective reinforcement is accepted as A-III class rebar in compliance with GOST 5781-82 standard, steel grade 35 GS
4. Secondary reinforcement is A-1 class rebar according GOST 380-88* standrad steel grade СТ3 Сп3
5. Reinforcement frame is arranged on-site, rebar connection is done with wire Ø 1mm
6. #1 horizontal reinforcement bar is connecting by welding to #4 vertical reinforcement bar on stretch of joining fitfully with total length of welding 20cm.
7. Reinforcement of pipe section is according typical album (serial no №3.501.1-177.93)
8. During constructing A-III class rebar could be replaced by A-500 class rebar
9. Dimensions on this drawing are in mm.

მგფ/MDF საქართველოს მუნიციპალური განვითარების ფონდი Municipal Development Fund of Georgia	დამკვეთი: საქართველოს მუნიციპალური განვითარების ფონდი THE CLIENT: Municipal Development Fund of Georgia (MDF)	არეულობის დასახელება: გზის/ქუჩების მუნიციპალური მნიშვნელობის ავტომობილთა მოძრაობისთვის გამოყენებული ხიდ-მაგისტრალური გადასასვლელების, ბოგირების, ტრანზიტული ნაგებობების, ტუნელების, ხიდ-ტუნელების, ეკოდუქტების, ფეხმავლთა ტუნელების, ფეხმავლთა ბოგირების, ფეხმავლთა ტროტუარების, ველოსიპედისტთა ბილიკების, ველოსიპედისტთა ტროტუარების, ველოსიპედ-ფეხმავლთა ბილიკების, ველოსიპედ-ფეხმავლთა ტროტუარების, ველოსიპედ-ფეხმავლთა ხიდ-ტუნელების, ველოსიპედ-ფეხმავლთა ბოგირების, ველოსიპედ-ფეხმავლთა ეკოდუქტების, ველოსიპედ-ფეხმავლთა ფეხმავლთა ტუნელების, ველოსიპედ-ფეხმავლთა ფეხმავლთა ბოგირების, ველოსიპედ-ფეხმავლთა ფეხმავლთა ეკოდუქტების, ველოსიპედ-ფეხმავლთა ველოსიპედ-ფეხმავლთა ტუნელების, ველოსიპედ-ფეხმავლთა ველოსიპედ-ფეხმავლთა ბოგირების, ველოსიპედ-ფეხმავლთა ველოსიპედ-ფეხმავლთა ეკოდუქტების, ველოსიპედ-ფეხმავლთა ველოსიპედ-ფეხმავლთა ველოსიპედ-ფეხმავლთა ტუნელების, ველოსიპედ-ფეხმავლთა ველოსიპედ-ფეხმავლთა ველოსიპედ-ფეხმავლთა ბოგირების, ველოსიპედ-ფეხმავლთა ველოსიპედ-ფეხმავლთა ველოსიპედ-ფეხმავლთა ეკოდუქტების, ველოსიპედ-ფეხმავლთა ველოსიპედ-ფეხმავლთა ველოსიპედ-ფეხმავლთა ველოსიპედ-ფეხმავლთა ტუნელების, ველოსიპედ-ფეხმავლთა ველოსიპედ-ფეხმავლთა ველოსიპედ-ფეხმავლთა ველოსიპედ-ფეხმავლთა ბოგირების, ველოსიპედ-ფეხმავლთა ველოსიპედ-ფეხმავლთა ველოსიპედ-ფეხმავლთა ველოსიპედ-ფეხმავლთა ეკოდუქტების, ველოსიპედ-ფეხმავლთა ველოსიპედ-ფეხმავლთა ველოსიპედ-ფეხმავლთა ველოსიპედ-ფეხმავლთა ველოსიპედ-ფეხმავლთა ტუნელების, ველოსიპედ-ფეხმავლთა ველოსიპედ-ფეხმავლთა ველოსიპედ-ფეხმავლთა ველოსიპედ-ფეხმავლთა ველოსიპედ-ფეხმავლთა ბოგირების, ველოსიპედ-ფეხმავლთა ველოსიპედ-ფეხმავლთა ველოსიპედ-ფეხმავლთა ველოსიპედ-ფეხმავლთა ველოსიპედ-ფეხმავლთა ეკოდუქტების, ველოსიპედ-ფეხმავლთა ველოსიპედ-ფეხმავლთა ველოსიპედ-ფეხმავლთა ველოსიპედ-ფეხმავლთა ველოსიპედ-ფეხმავლთა ველოსიპედ-ფეხმავლთა ტუნელების, ველოსიპედ-ფეხმავლთა ველოსიპედ-ფეხმავლთა ველოსიპედ-ფეხმავლთა ველოსიპედ-ფეხმავლთა ველოსიპედ-ფეხმავლთა ველოსიპედ-ფეხმავლთა ბოგირების, ველოსიპედ-ფეხმავლთა ველოსიპედ-ფეხმავლთა ველოსიპედ-ფეხმავლთა ველოსიპედ-ფეხმავლთა ველოსიპედ-ფეხმავლთა ველოსიპედ-ფეხმავლთა ეკოდუქტების, ველოსიპედ-ფეხმავლთა ველოსიპედ-ფეხმავლთა ველოსიპედ-ფეხმავლთა ველოსიპედ-ფეხმავლთა ველოსიპედ-ფეხმავლთა ველოსიპედ-ფეხმავლთა

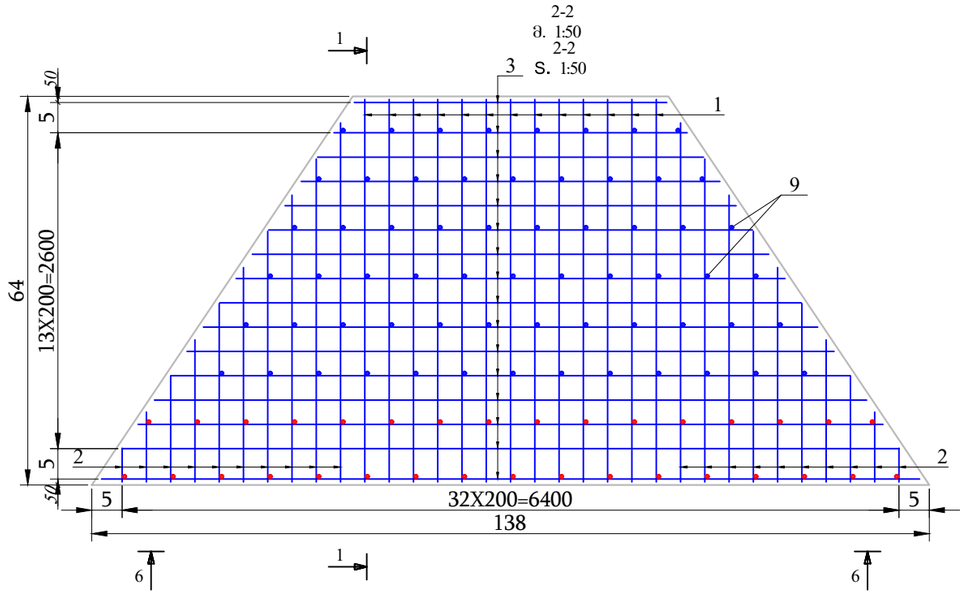

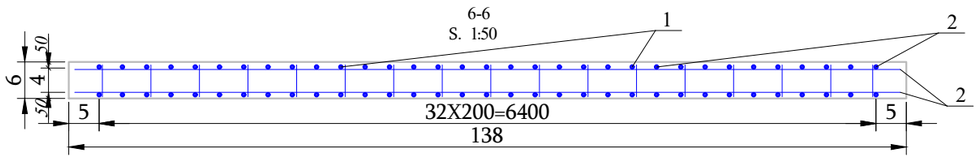

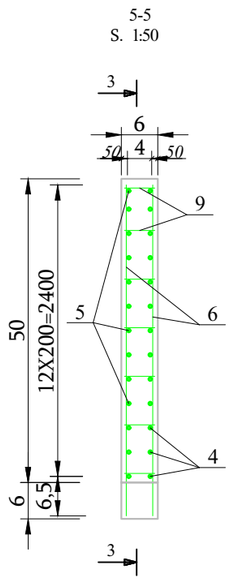

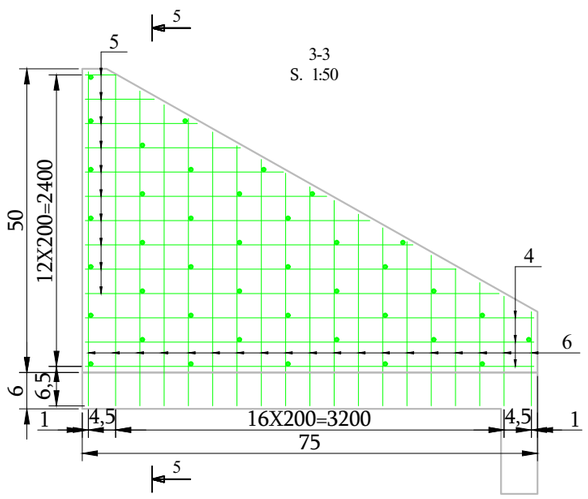

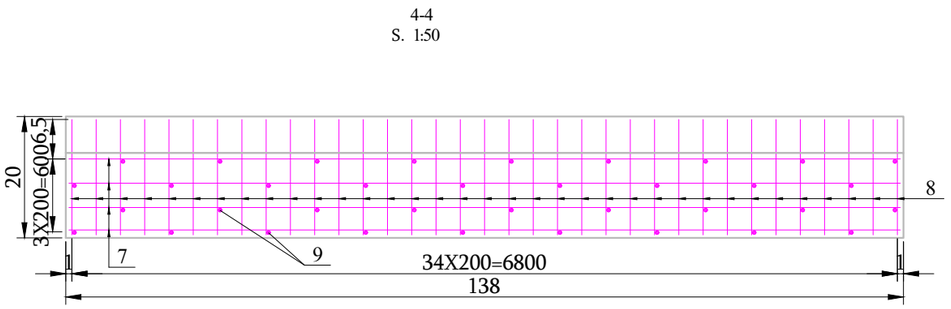

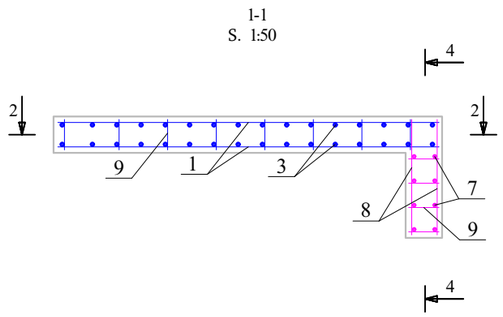

ლითონის სპეციფიკაცია ერთ სათავისზე
Specification of metal per one portal

	პოზიცია Pos.	ესკიზი მმ Sketch mm	დიამეტრი მმ Diameter mm	სიგრძე მმ Length mm	რაოდენობა ცალი Quantity pcs	საერთო სიგრძე,მ Aggregate m	წონა კგ Weight kg	მთლიანი წონა,კგ Weight kg
1	2	3	4	5	6	7	8	9
ცალკეული ღეროები Separate bars	1	3150	12A-III	3150	26	81.90	0.888	72.73
	2	2960-280	12A-III	2960-280	40	64.80	0.888	57.54
	3	6740-2575	12A-III	6740-2575	32	149.04	0.888	132.35
	4	3700	12A-III	3700	12	44.40	0.888	39.43
	5	3400-250	12A-III	3400-250	40	73.00	0.888	64.82
	6	2750-750	12A-III	2750-750	76	133.00	0.888	118.10
	7	6850	12A-III	6850	8	54.80	0.888	48.66
	8	950	12A-III	950	70	66.50	0.888	59.05
	9	380	10A-III	380	212	80.56	0.617	49.71
ჯამში Sum								642.39
შესაკრავი მავთული და გადანაჭრელები 2.5% Connecting wire and edge cuts								16.06
სულ Total								658.45
ბეტონის მოცულობა Volume of concrete		B30 F200 W6		V=9.50 მ³				

შენიშვნა:
1. ნახაზზე ყველა ზომა მოცემულია მმ-ში
2. სათავისი დაპროექტებულია სერია 3.501.1-177.93 ტიპიური ალბომის ანალოგიით
3. მშენებლობის პროცესში A-III კლასის არმატურა შესაძლებელია ჩანაცვლდეს A-500 კლასის არმატურით
4. განსახორციელებელი სამუშაოთა სახეობები შესაბამისი მოცულობებით მოცემულია თანდართულ უწყისებში

Notes:
1. All dimensions on this drawing are in mm
2. Portal was designed similarly as in typical album with serial No 3.501.1-177.93
3. During construction process A-III class rebar is possible to replace with A-500
4. Types of work to execute and relevant volumes are given is annexed reports

მშპფ/MDF	დამკვეთი: საქართველოს მუნიციპალური განვითარების ფონდი	პროექტის დასახელება: მუნიციპალიტეტებში, მუნიციპალიტეტის ბიუჯეტიდან და სამინისტროს მუნიციპალიტეტებში, ადგილობრივ (ადგილობრივ) გზებზე რეაბილიტაციისა და მდ. ჭერემის ხეობაზე (ერთ ახალი სახიდე) გადასასვლელის მშენებლობის დეტალური საპროექტო-სახარჯთაღრიცხვო დოკუმენტაციის შედგენის მომსახურება №GOG/ET/C/045						
	THE CLIENT: Municipal Development Fund of Georgia (MDF)	Project name: Consulting services for working out of detail project and cost estimate documentations for rehabilitation of road from Velistsikhe to the village Kakabeti (till central highway through the village Cheremiskhevi) and construction of two new bridge crossings over the Cheremi River gorge stream in Gurjaani and Sagarejo Municipalities №GOG/ET/C/045						

შემსრულებელი: EXECUTOR: შპს „აბსოლუტ სერვისი" სს 205256523 "ABSOLUTE SERVICE" LTD: ID 205256523 ქ. თბილისი, ხერთვისის ქ. №40 Tbilisi, Khergiani Street #40 ტელ/Tel: +995 322 544882 Info@absoluteservice.ge; Infoabsoluteservice@gmail.com

ნახაზის დასახელება: DRAWING NAME:	ლითონის ელემენტების სპეციფიკაცია სათავისზე Specification of metal elements on portal			
მასშტაბი: SCALE:	1:100	ფორმატი: FORMAT SIZE:	A3	ნახაზი: DRAWING: 9-4-4

გაბიონის საყრდენი კედლის გრძივი ჭრილი
Gabion retaining wall's longitudinal section

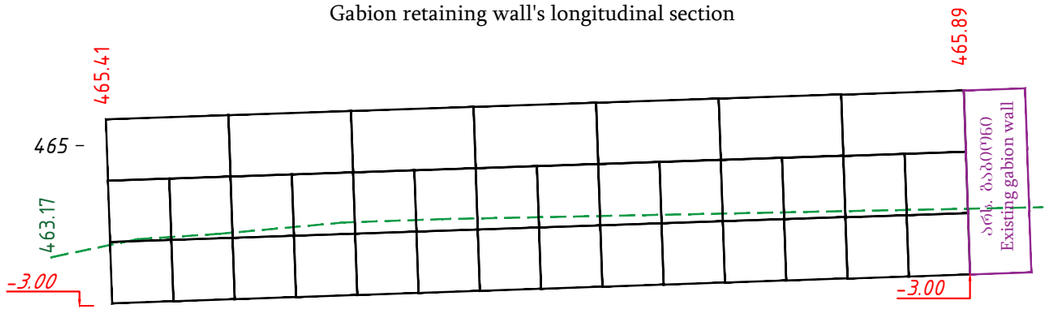

ტიპიური ჭრილი
სიმაღლით 3.0 მ
Typical view
H=3.0 m

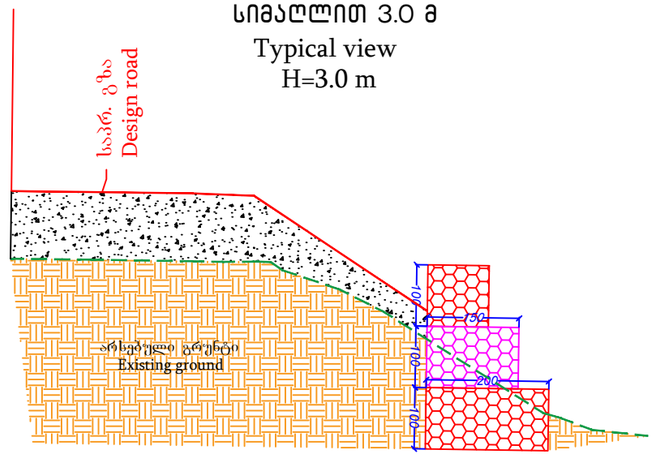

გაბიონის საყრდენი კედლის ფასადი
(გზა და ყრილი ნაჩვენები არ არის)
gabion retaining wall's front view
(Road and fill are not shown)

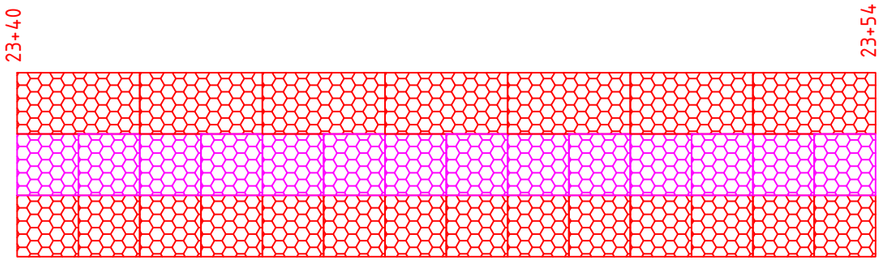

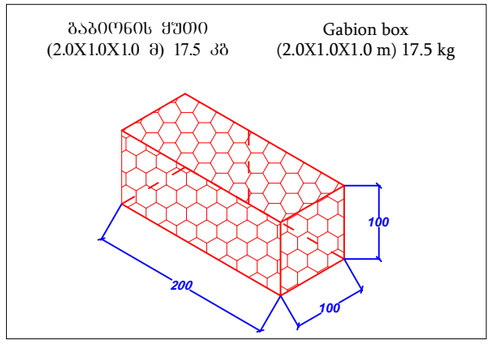

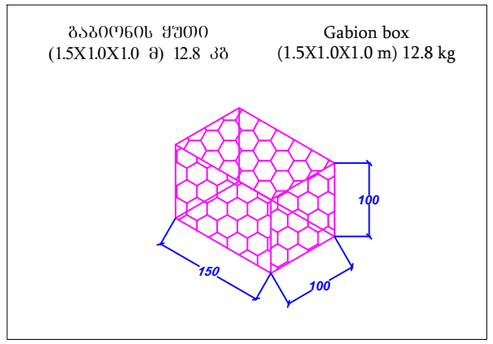

გეოლოგია / Geology :

ხრეშიან კაჭარის ნანარევებით,20% თიხიანი ქვიშის შემავსებლით,ხუსტად ტენიანი - φ=25 °, C= 0.10 კგძ/სმ², ρ=2.02 გ/სმ³, R_0=4.3 კგძ/სმ².
Clay semihard, with inclusions of crushed rock 10%, light brown - φ=25 °, C= 0.10 kgF/sm², ρ=2.02 g/sm³, R_0=4.3 kgF/sm²..

განფენა
breakdown

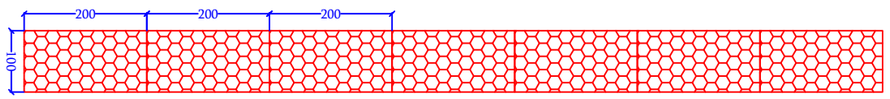

I რიგი 200X100X100 7 ცალი
I row 200X100X100 7 pcs

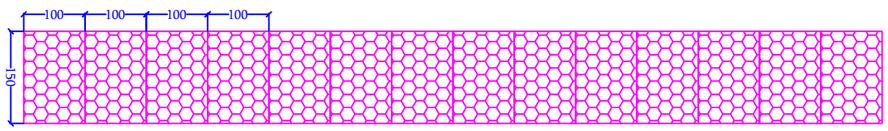

II რიგი 150X100X100 14 ცალი
II row 150X100X100 14 pcs

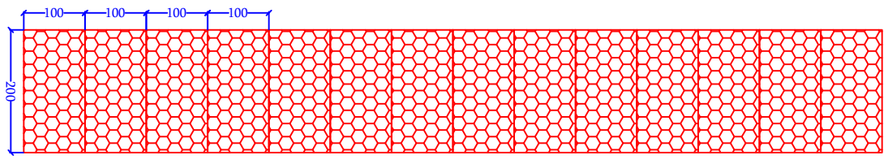

III რიგი 200X100X100 14 ცალი
III row 200X100X100 14 pcs

შენიშვნა:
1. ნახაზზე ზომები მოცემულია სანტიმეტრებში
2. გაბიონის ყუთები წარმოდგენილია უქანგავი მავთულით
3. ფუნდამენტის ნიშნული დაზუსტდეს ადგილზე, ქვაბულის დამუშავების შემდეგ
4. განსახორციელებელი სამუშაოთა სახეობები და მოცულობები მოცემულია შესაბამის უწყისში
5. გაბიონის კედელი ეწყობა *EN10223-3* სტანდარტის მოთხოვნების შესაბამისად

Note:
1. Dimentions on this drawing are in cm;
2. Gabion boxes are presented with stainless wire;
3. Elevation mark of foundation shall be specified on-site after the pit excavation
4. Types of work to execute and relevant volumes are given is annexed reports;
5. Construction of gabion retaining wall's are according EN10223-3 standard.

მუნიციპალური განვითარების ფონდი MDF	დამკვეთი: საქართველოს მუნიციპალური განვითარების ფონდი	პროექტის დასახელება: მუნიციპალიტეტებში, ველისციხიდან სოფ. კაკაბეთამდე (ცენტრალურ მაგისტრალამდე სოფ. ველისციხის გავლით) გზის რეაბილიტაციისა და მდ. ჭერემის ხევზე ორი ახალი სახიდე გადასასვლელის მშენებლობის დეტალური საპროექტო-სახარჯთაღრიცხვო დოკუმენტაციის შედგენის მომსახურება №GOG/ET/C/045	შემსრულებელი: EXECUTOR: "ABSOLUTE SERVICE" LTD: ID 205256523 "ABSOLUTE SERVICE" LTD: ID 205256523 ქ. თბილისი, ხერთვისის ქ. №40 Tbilisi, Khergiani Street #40 ტელ/Tel: +995 322 544882 Info@absoluteservice.ge; Infoabsoluteservice@gmail.com		ნახაზის დასახელება:	გაბიონის საყრდენი კედელი პკ 23+40 - პკ 23+54				
	THE CLIENT: Municipal Development Fund of Georgia (MDF)	Project name: Consulting services for working out of detail project and cost estimate documentations for rehabilitation of road from Velistsikhe to the village Kakabeti (till central highway through the village Cheremiskhevi) and construction of two new bridge crossings over the Cheremi River gorge stream in Gurjaani and Sagarejo Municipalities №GOG/ET/C/045		DRAWING NAME:	Gabion retaining wall, ch. 23+40 - ch 23+54				
				მასშტაბი: SCALE:	1:100	ფურცლის ზომა: FORMAT SIZE:	A3	ნახაზი: DRAWING:	10-1

გაბიონის საყრდენი კედლის გრძივი ჭრილი
Gabion retaining wall's longitudinal section

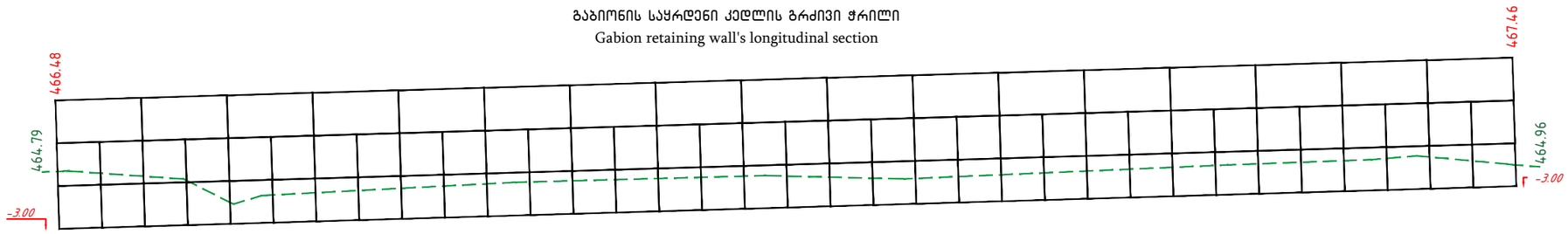

ტიპიური ჭრილი სიმაღლით 3.0 მ
Typical view
H=3.0 m

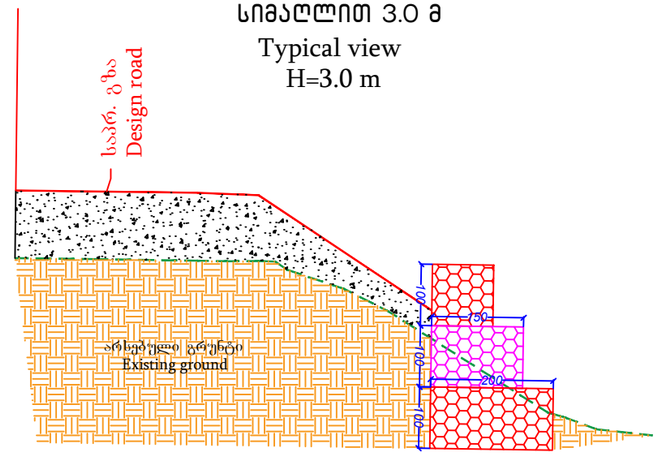

გაბიონის საყრდენი კედლის ფასადი
(გზა და ყრილი ნაჩვენებები არ არის)

gabion retaining wall's front view
(Road and fill are not shown)

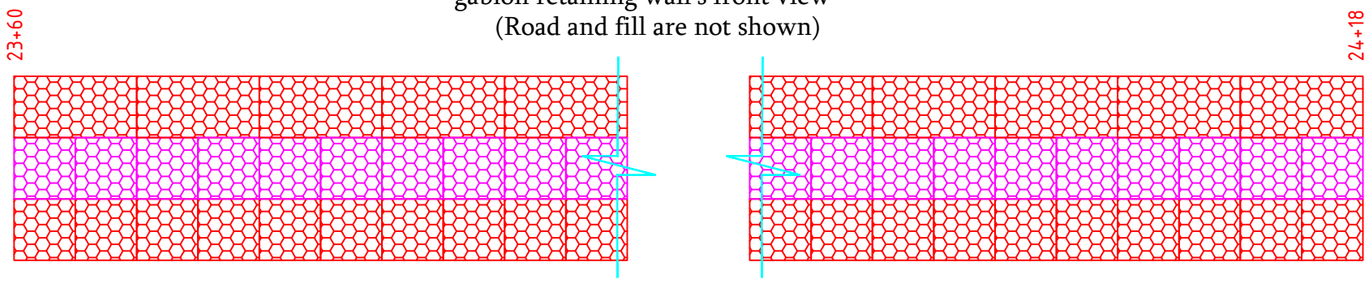

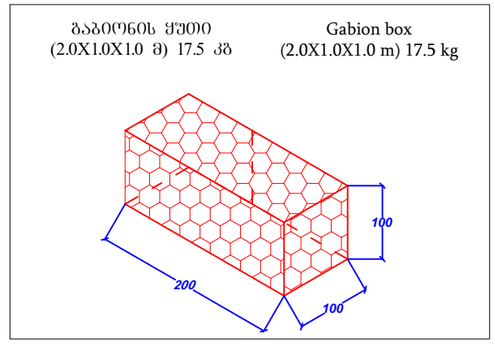

განფენა
breakdown

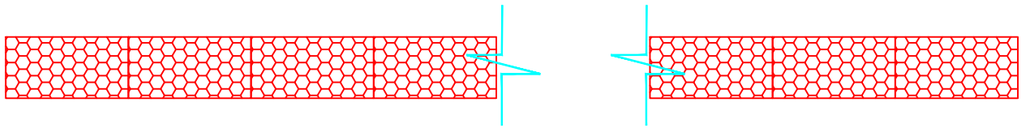

I რიგი 200X100X100 17 ცალი
I row 200X100X100 17 pcs

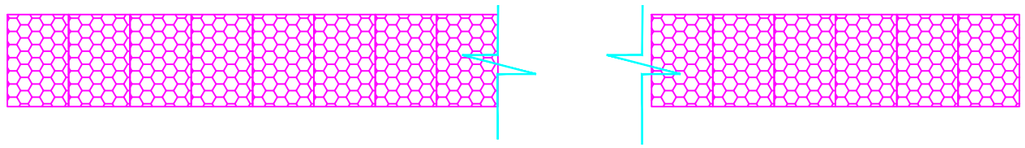

II რიგი 150X100X100 34 ცალი
II row 150X100X100 34 pcs

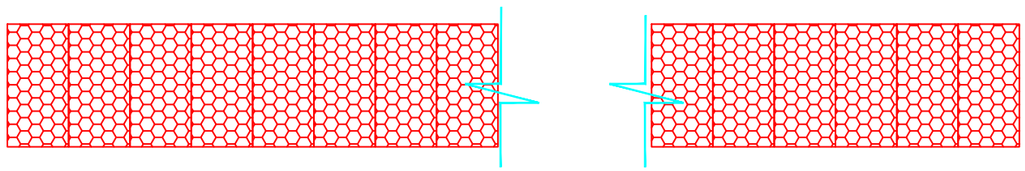

III რიგი 200X100X100 34 ცალი
III row 200X100X100 34 pcs

გეოლოგია / Geology :

ხრეში კაჯარის ჩანართებით,20% თიხიანი ქვიშის შემავსებლით,ხუსტად ტენიანი - φ=24°, C= 0.10 კგ/სმ², ρ=2.02 გ/სმ³, R_0=4.2 კგ/სმ².

Clay semihard, with inclusions of crushed rock 10%, light brown - φ=24°, C= 0.10 kgF/sm², ρ=2.02 g/sm³, R_0=4.2 kgF/sm²..

შენიშვნა:
1. ნახაზზე ზომები მოცემულია სანტიმეტრებში
2. გაბიონის ყუთები წარმოდგენილია უჟანგავი მავთულით
3. ფუნდამენტის ნიშნული დაზუსტდეს ადგილზე, ქვაბულის დამუშავების შემდეგ
4. განსახორციელებელი სამუშაოთა სახეობები და მოცულობები მოცემულია შესაბამის უწყისში
5. გაბიონის კედელი ეწყობა *EN10223-3* სტანდარტის მოთხოვნების შესაბამისად

Note:
1. Dimentions on this drawing are in cm;
2. Gabion boxes are presented with stainless wire;
3. Elevation mark of foundation shall be specified on-site after the pit excavation
4. Types of work to execute and relevant volumes are given is annexed reports;
5. Construction of gabion retaining wall's are according EN10223-3 standard.

მგმ/MDF	დამკვეთი: საქართველოს მუნიციპალური განვითარების ფონდი	პროექტის დასახელება: გაფართოებისა და საგარეჯოს მუნიციპალიტეტებში, ველისციხისწინ სოფ. კაკაბეთამდე (ცენტრალურ მაგისტრალამდე სოფ. ჭერემის გავლით) გზის რეაბილიტაციისა და მდ. ჭერემის ხეობაზე ორი ახალი სახიდე გადასასვლელის მშენებლობის დეტალური საპროექტო-სახარჯთაღრიცხვო დოკუმენტაციის შედგენის მომსახურება №GOG/ET/C/045	მშმსრულებელი: EXECUTOR: შპს „აბსოლუტურ სერვისი" სკ 205256523 "ABSOLUTE SERVICE" LTD: ID 205256523 ქ. თბილისი, ხერბიანის ქ. №40 Tbilisi, Khergiani Street #40 ტელ/Tel: +995 322 544882 Info@absoluteservice.ge; Infoabsoluteservice@gmail.com		ნახაზის დასახელება:	გაბიონის საყრდენი კედელი პკ 23+60 - პკ 24+18			
	THE CLIENT: Municipal Development Fund of Georgia (MDF)	Project name: Consulting services for working out of detail project and cost estimate documentations for rehabilitation of road from Velistsikhe to the village Kakabeti (till central highway through the village Cheremiskhevi) and construction of two new bridge crossings over the Cheremi River gorge stream in Gurjaani and Sagarejo Municipalities №GOG/ET/C/045		DRAWING NAME:	Gabion retaining wall, ch. 23+60 - ch 24+18			
				მასშტაბი: SCALE:	1:100	ფურცლის ზომა: FORMAT SIZE:	A3	ნახაზი: DRAWING: 10-2

ტიპიური ჭრილი სიმაღლით 3.0 მ

Typical view
H=3.0 m

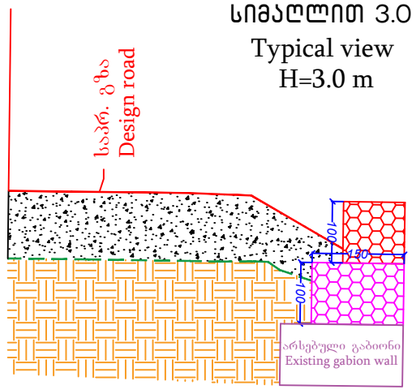

გაბიონის საყრდენი კედლის გრძივი ჭრილი

Gabion retaining wall's longitudinal section

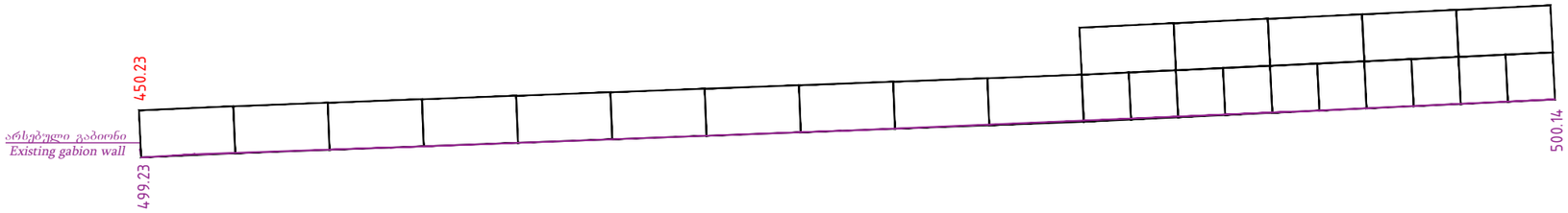

გაბიონის საყრდენი კედლის ფასადი (გზა და ყრილი ნაჩვენები არ არის)

gabion retaining wall's front view
(Road and fill are not shown)

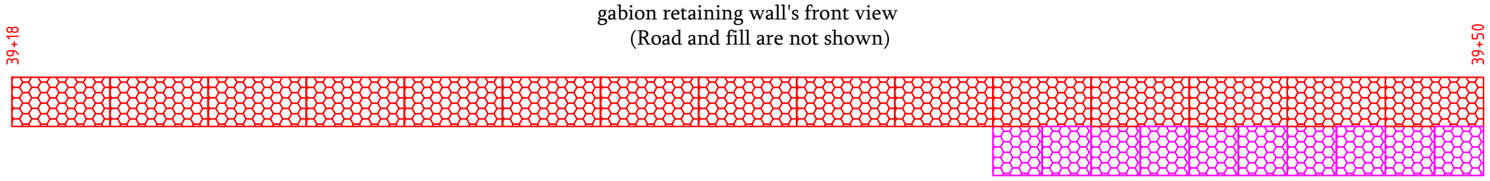

განფენა

breakdown

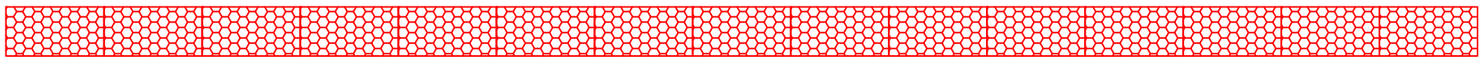

I რიგი 200X100X100 15 ცალი
I row 200X100X100 15 pcs

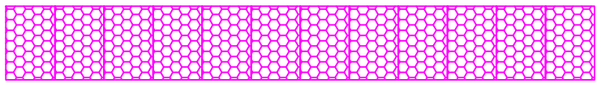

II რიგი 150X100X100 10 ცალი
II row 150X100X100 10 pcs

გაბიონის ყუთი Gabion box

(2.0X1.0X1.0 მ) 17.5 კგ (2.0X1.0X1.0 m) 17.5 kg

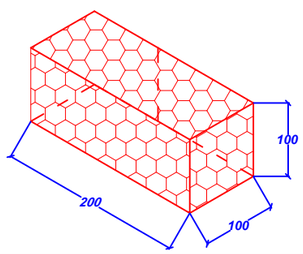

გაბიონის ყუთი Gabion box

(1.5X1.0X1.0 მ) 12.8 კგ (1.5X1.0X1.0 m) 12.8 kg

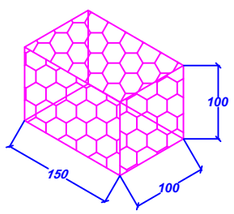

შენიშვნა:

1. ნახაზზე ზომები მოცემულია სანტიმეტრებში
2. გაბიონის ყუთები წარმოდგენილია უძანგავი მავთულით
3. ფუნდამენტის ნიშნული დაზუსტდეს ადგილზე, ქვაბულის დამუშავების შემდეგ
4. განსახორციელებელი სამუშაოთა სახეობები და მოცულობები მოცემულია შესაბამის უწყისში
5. გაბიონის კედელი ეწყობა *EN10223-3* სტანდარტის მოთხოვნების შესაბამისად

Note:

1. Dimentions on this drawing are in cm;
2. Gabion boxes are presented with stainless wire;
3. Elevation mark of foundation shall be specified on-site after the pit excavations;
4. Types of work to execute and relevant volumes are given is annexed reports;
5. Construction of gabion retaining wall's are according EN10223-3 standard.

 გეოლოგია / Geology :

ხრეში კაჯარის ჩანართებით,20% თიხიანი ქვიშის შემავსებლით,სუსტად ტენიანი - φ=25 °, C= 0.10 კგ/სმ², ρ=2.10 გ/სმ³, R_0=4.0 კგ/სმ².

Clay semihard, with inclusions of crushed rock 20%, light brown - φ=25 °, C= 0.10 kgF/sm², ρ=2.10 g/sm³, R_0=4.0 kgF/sm²..

MDF	დამკვეთი: საქართველოს მუნიციპალური განვითარების ფონდი	პროექტის დასახელება: გურჯაანისა და საგარეჯოს მუნიციპალიტეტებში, ველისციხიდან სოფ. კაკაბეთამდე (ცენტრალურ მაგისტრალამდე სოფ. ჭერემის გავლით) გზის რეაბილიტაციისა და მდ. ჭერემის ხევზე ორი ახალი სახიდე გადასასვლელის მშენებლობის დეტალური საპროექტო-სახარჯთაღრიცხვო დოკუმენტაციის შედგენის მომსახურება №GOG/ET/C/045	შესრულებელი: EXECUTOR: შპს „აბსოლუტ სერვისი" საკ 205256523 "ABSOLUTE SERVICE" LTD: ID 205256523 ქ. თბილისი, ხერთვისის ქ. №40 Tbilisi, Khergiani Street #40 ტელ/Tel: +995 322 544882 Info@absoluteservice.ge; Infoabsoluteservice@gmail.com		ნახაზის დასახელება:	გაბიონის საყრდენი კედელი პკ 39+18 - პკ 39+50			
	THE CLIENT: Municipal Development Fund of Georgia (MDF)	Project name: Consulting services for working out of detail project and cost estimate documentations for rehabilitation of road from Velistsikhe to the village Kakabeti (till central highway through the village Cheremiskhevi) and construction of two new bridge crossings over the Cheremi River gorge stream in Gurjaani and Sagarejo Municipalities №GOG/ET/C/045		DRAWING NAME:	Gabion retaining wall, ch. 39+18 - ch 39+50			
				მასშტაბი: SCALE:	1:100	ფურცლის ზომა: FORMAT SIZE:	A3	ნახაზი: DRAWING: 10-3

გაბიონის საყრდენი კედლის გრძივი ჭრილი
Gabion retaining wall's longitudinal section

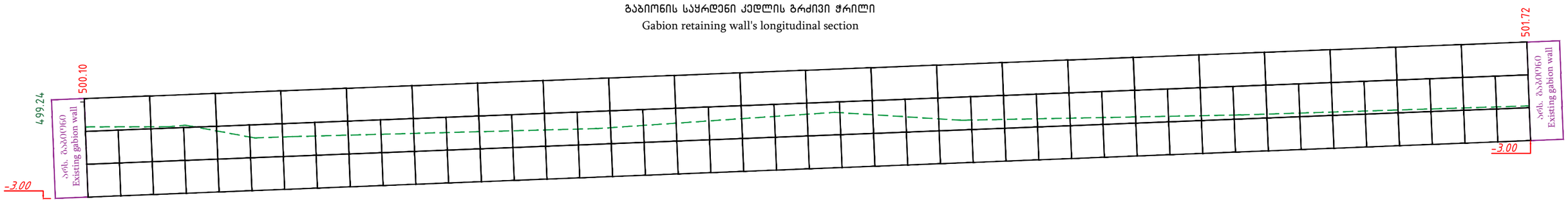

გაბიონის საყრდენი კედლის ფასადი
(გზა და ყრილი ნაჩვენები არ არის)
gabion retaining wall's front view
(Road and fill are not shown)

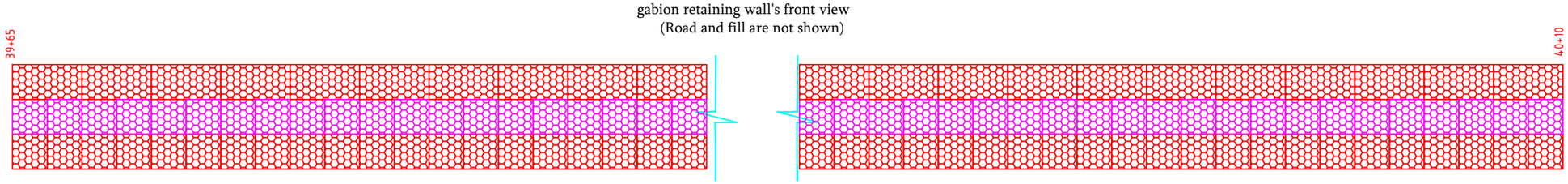

განფენა
breakdown

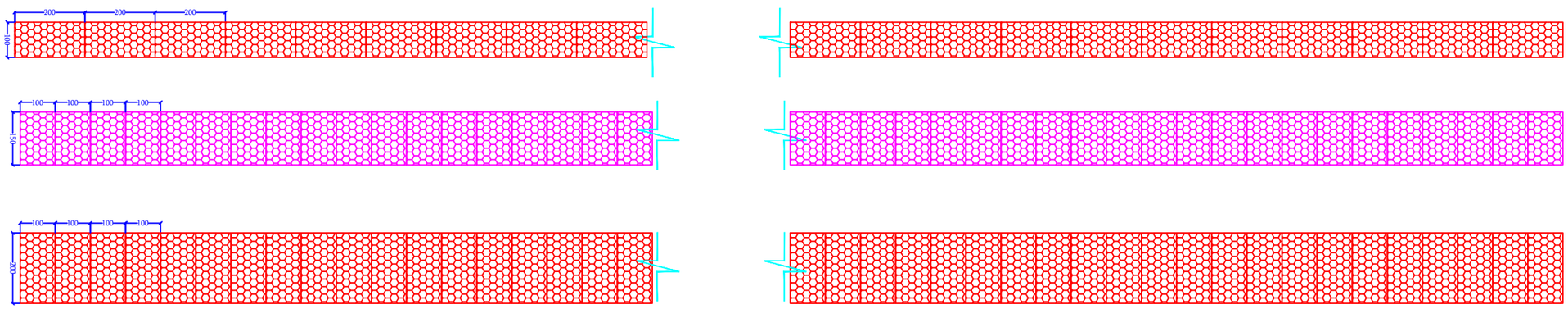

I რიბი 200X100X100 22 ცალი
I row 200X100X100 22 pcs

II რიბი 150X100X100 44 ცალი
II row 150X100X100 44 pcs

III რიბი 200X100X100 44 ცალი
III row 200X100X100 44 pcs

ტიპიური ჭრილი
სიმაღლით 3.0 მ
Typical view
H=3.0 m

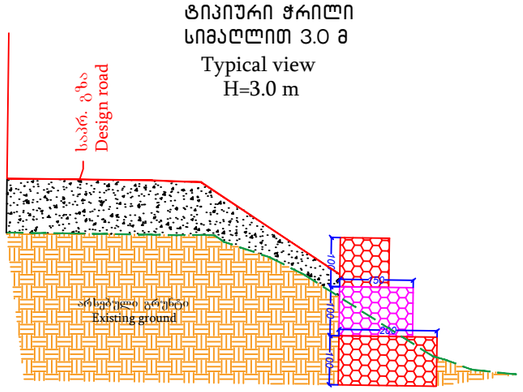

გაბიონის ყუთი (2.0X1.0X1.0 მ) 17.5 კგ — Gabion box (2.0X1.0X1.0 m) 17.5 kg

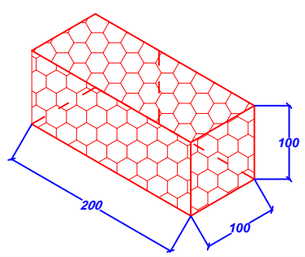

გაბიონის ყუთი (1.5X1.0X1.0 მ) 12.8 კგ — Gabion box (1.5X1.0X1.0 m) 12.8 kg

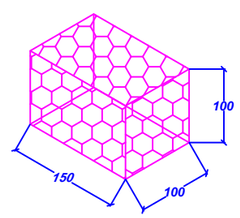

შენიშვნა:
1. ნახაზზე ზომები მოცემულია სანტიმეტრებში
2. გაბიონის ყუთები წარმოდგენილია უშანგავი მავთულით
3. წუნდამენტის ნიშნული დაზუსტდეს ადგილზე, ქვაბულის დამუშავების შემდეგ
4. განსახორციელებელი სამუშაოთა სახეობები და მოცულობები მოცემულია შესაბამის უწყისში
5. გაბიონის კედელი ეწყობა *EN10223-3* სტანდარტის მოთხოვნების შესაბამისად

Note:
1. Dimentions on this drawing are in cm;
2. Gabion boxes are presented with stainless wire;
3. Elevation mark of foundation shall be specified on-site after the pit excavations;
4. Types of work to execute and relevant volumes are given is annexed reports;
5. Construction of gabion retaining wall's are according EN10223-3 standard.

 გეოლოგია / Geology :

ხრეში კაჯარის ნანართებით, 20% თიხიანი ქვიშის შემავსებლით,სუსტად ტენიანი - φ=25°, C= 0.10 კგ/სმ², ρ=2.02 გ/სმ³, R_0=4.3 კგ/სმ².
Clay semihard, with inclusions of crushed rock 20%, light brown - φ=25°, C= 0.10 kgF/sm², ρ=2.02 g/sm³, R_0=4.3 kgF/sm²..

მუნ/MDF საქართველოს მუნიციპალური განვითარების ფონდი Municipal Development Fund of Georgia	დამკვეთი: საქართველოს მუნიციპალური განვითარების ფონდი THE CLIENT: Municipal Development Fund of Georgia (MDF)	პროექტის დასახელება: მუნიციპალიტეტებში, ველისცოხოდან სოფ. კაკაბეთამდე (ცენტრალურ მაგისტრალამდე სოფ. ჭერემის გამლეთი) გზის რეაბილიტაციისა და მდ. ჭერემის ხევზე ორი ახალი სახიდე გადასასვლელის მშენებლობის დეტალური საპროექტო-სახარჯთაღრიცხვო დოკუმენტაციის შედგენის მიზნასახელება №GOG/ET/C/045 Project name: Consulting services for working out of detail project and cost estimate documentations for rehabilitation of road from Velistsikhe to the village Kakabeti (till central highway through the village Cheremiskhevi) and construction of two new bridge crossings over the Cheremi River gorge stream in Gurjaani and Sagarejo Municipalities №GOG/ET/C/045	შემსრულებელი: EXECUTOR: შპს „აბსოლუტ სერვისი“ ს/კ 205256523 "ABSOLUTE SERVICE" LTD: ID 205256523 ქ. თბილისი, ხერგიანის ქუჩა №40 Tbilisi, Khergiani Street #40 ტელ/Tel: +995 322 544882 Info@absoluteservice.ge; Infoabsoluteservice@gmail.com		ნახაზის დასახელება:	გაბიონის საყრდენი კედელი პკ 39+65 - პკ 40+10
				DRAWING NAME:	Gabion retaining wall, ch. 39+65 - ch 40+10
				მასშტაბი: SCALE: 1:100	ფორმატი: FORMAT SIZE: A3	ნახაზი: DRAWING: 10-4

გაბიონის საყრდენი კედლის გრძივი ჭრილი

Gabion retaining wall's longitudinal section

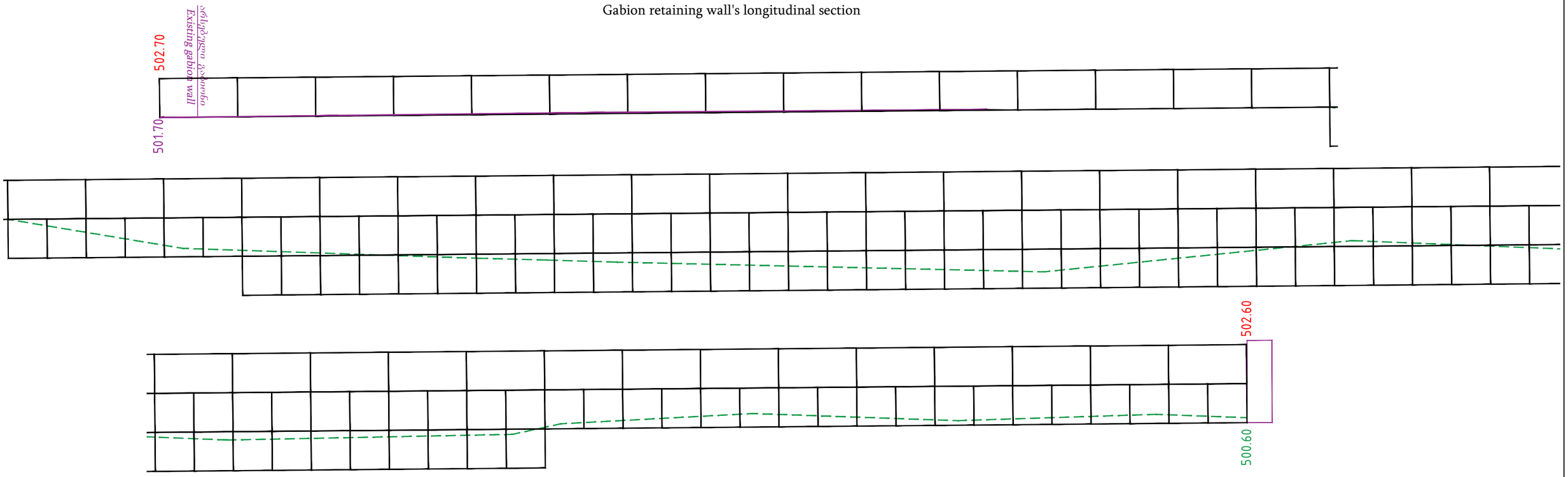

გაბიონის საყრდენი კედლის ფასადი
(გზა და ყრილი ნაჩვენები არ არის)

gabion retaining wall's front view
(Road and fill are not shown)

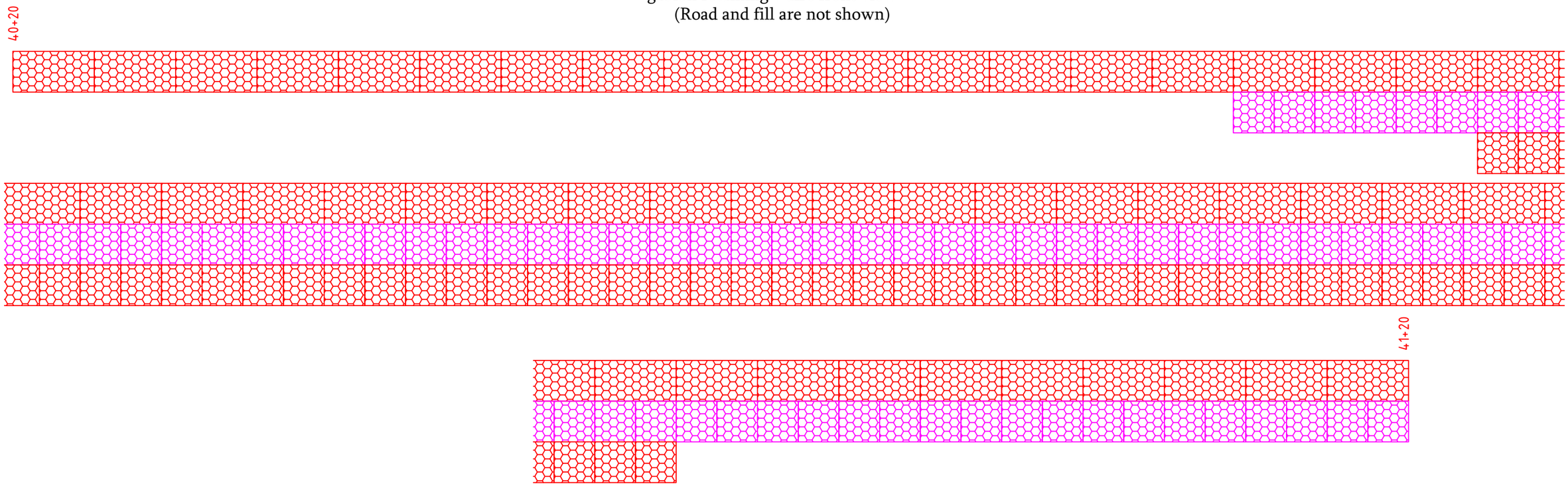

მმფ/MDF საქართველოს მუნიციპალური განვითარების ფონდი Municipal Development Fund of Georgia	დამკვეთი: საქართველოს მუნიციპალური განვითარების ფონდი THE CLIENT: Municipal Development Fund of Georgia (MDF)	პროექტის დასახელება: მაღრჯანისა და საბარეჯოს მუნიციპალიტეტებში, ველისციხიდან სოფ. კაკაბეთამდე (ცენტრალურ მაგისტრალამდე სოფ. ჭერემის გავლით) გზის რეაბილიტაციისა და მდ. ჭერემის ხევზე ორი ახალი სახიდე გადასასვლელის მშენებლობის დეტალური საპროექტო-სახარჯთაღრიცხვო დოკუმენტაციის შედგენის მომსახურება №GOG/ET/C/045 Project name: Consulting services for working out of detail project and cost estimate documentations for rehabilitation of road from Velistsikhe to the village Kakabeti (till central highway through the village Cheremiskhevi) and construction of two new bridge crossings over the Cheremi River gorge stream in Gurjaani and Sagarejo Municipalities №GOG/ET/C/045	მშმსრულებელი: EXECUTOR: შპს „აბსოლუტურ სერვისი“ ს/კ 205256523 "ABSOLUTE SERVICE" LTD: ID 205256523 ქ. თბილისი, ხერგიანის ქ. №40 Tbilisi, Khergiani Street #40 ტელ/Tel: +995 322 544882 Info@absoluteservice.ge; Infoabsoluteservice@gmail.com		ნახაზის დასახელება: DRAWING NAME:	გაბიონის საყრდენი კედელი პკ 40+20 - პკ 41+20 Gabion retaining wall, ch. 40+20 - ch 41+20			
				მასშტაბი: SCALE:	1:100	ფურცლის ზომა: FORMAT SIZE:	A3	ნახაზი: DRAWING:	10-5-1

განფენა
breakdown

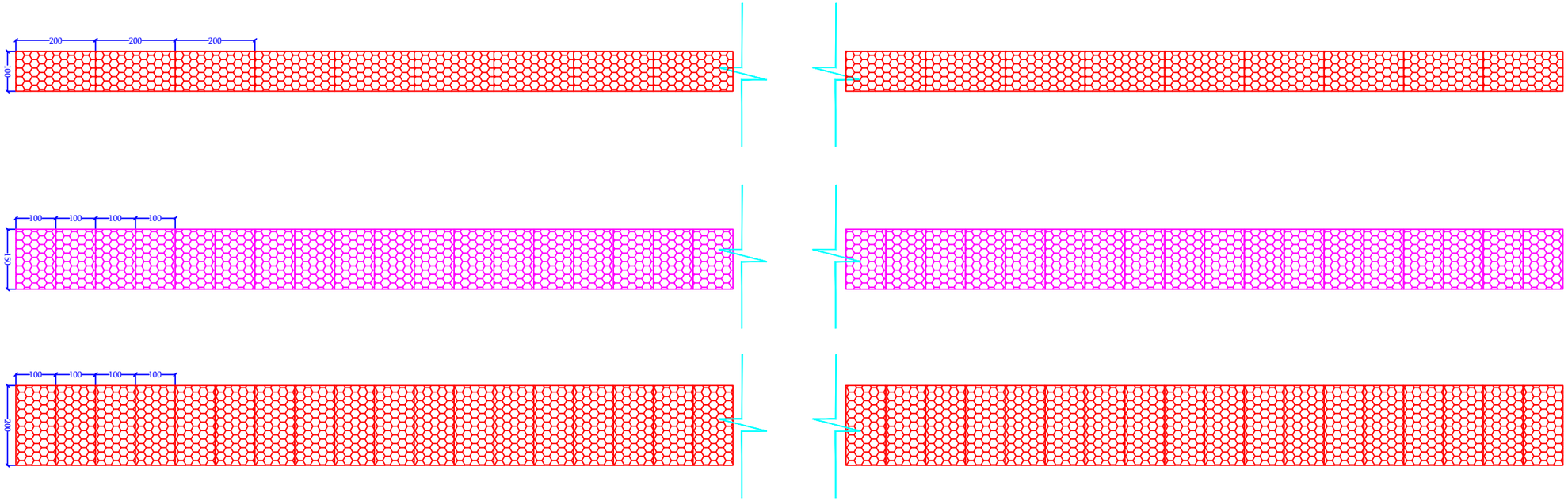

I რიგი 200X100X100 49 ცალი
I row 200X100X100 49 pcs

II რიგი 150X100X100 68 ცალი
II row 150X100X100 68 pcs

III რიგი 200X100X100 44 ცალი
III row 200X100X100 44 pcs

ტიპიური ჭრილი სიმაღლით 1.0 მ
Typical view
H=1.0 m

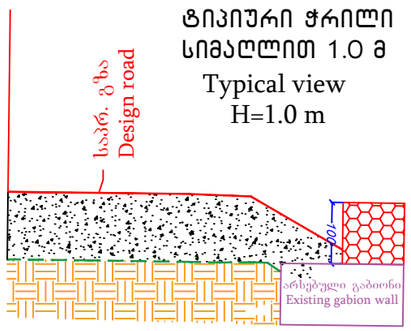

ტიპიური ჭრილი სიმაღლით 2.0 მ
Typical view
H=2.0 m

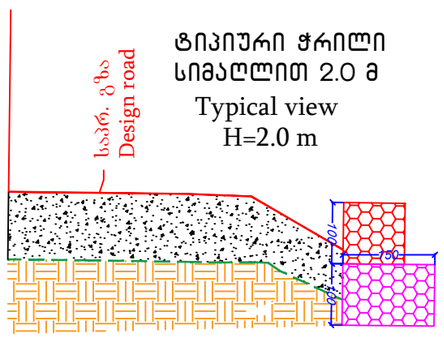

ტიპიური ჭრილი სიმაღლით 3.0 მ
Typical view
H=3.0 m

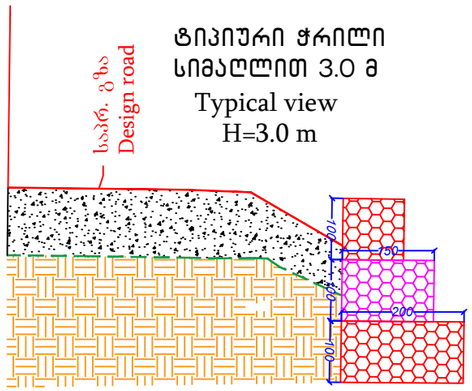

გაბიონის ყუთი (2.0X1.0X1.0 მ) 17.5 კგ	Gabion box (2.0X1.0X1.0 m) 17.5 kg

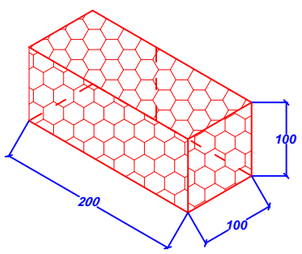

გაბიონის ყუთი (1.5X1.0X1.0 მ) 12.8 კგ	Gabion box (1.5X1.0X1.0 m) 12.8 kg

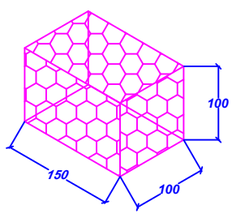

გეოლოგია / Geology :

ხრეში კაჭარის ჩანართებით,20% ოთხიანი ქვების შემავსებლით,ხუსტად ტენიანი - φ=27 °, C= 0.15 კგ/სმ², ρ=2.02 გ/სმ³, R_0=4.0 კგ/სმ².

Clay semihard, with inclusions of crushed rock 10%, light brown - φ=27 °, C= 0.15 kgF/sm², ρ=2.02 g/sm³, R_0=4.0 kgF/sm².

შენიშვნა:
1. ნახაზზე ზომები მოცემულია სანტიმეტრებში
2. გაბიონის ყუთები წარმოდგენილია უჟანგავი მავთულით
3. ფუნდამენტის ნიშნული დახუსტდეს ადგილზე, ქვაბულის დამუშავების შემდეგ
4. განსახორციელებელი სამუშაოთა სახეობები და მოცულობები მოცემულია შესაბამის უწყისში
5. გაბიონის კედელი ეწყობა *EN10223-3* სტანდარტის მოთხოვნების შესაბამისად

Note:
1. Dimentions on this drawing are in cm;
2. Gabion boxes are presented with stainless wire;
3. Elevation mark of foundation shall be specified on-site after the pit excavations;
4. Types of work to execute and relevant volumes are given is annexed reports;
5. Construction of gabion retaining wall's are according EN10223-3 standard.

მუნ/MDF	დამკვეთი: საქართველოს მუნიციპალური განვითარების ფონდი	პროექტის დასახელება: მუნიციპალიტეტებში, ველისციხიდან სოფ. კაკაბეთამდე (ცენტრალურ მაგისტრალამდე სოფ. ჭერემის გავლით) გზის რეაბილიტაციისა და მდ. ჭერემის ხეობაზე ორი ახალი სახიდე გადასასვლელის მშენებლობის დეტალური საპროექტო-სახარჯთაღრიცხვო დოკუმენტაციის შედგენის მომსახურება №GOG/ET/C/045	შემსრულებელი: EXECUTOR: შპს „აბსოლუტ სერვისი“ ს/კ 205256523 "ABSOLUTE SERVICE" LTD: ID 205256523 ქ. თბილისი, ხერგიანის ქუჩა №40 Tbilisi, Khergiani Street #40 ტელ/Tel: +995 322 544882 Info@absoluteservice.ge; Infoabsoluteservice@gmail.com	ნახაზის დასახელება:	გაბიონის საყრდენი კედელი პკ 40+20 - პკ 41+20				
	THE CLIENT: Municipal Development Fund of Georgia (MDF)	Project name: Consulting services for working out of detail project and cost estimate documentations for rehabilitation of road from Velistsikhe to the village Kakabeti (till central highway through the village Cheremiskhevi) and construction of two new bridge crossings over the Cheremi River gorge stream in Gurjaani and Sagarejo Municipalities №GOG/ET/C/045		DRAWING NAME:	Gabion retaining wall, ch. 40+20 - ch 41+20				
				მასშტაბი: SCALE:	1:100	ფურცლის ზომა: FORMAT SIZE:	A3	ნახაზი: DRAWING:	10-5-2

გაბიონის საყრდენი კედლის გრძივი ჭრილი
Gabion retaining wall's longitudinal section

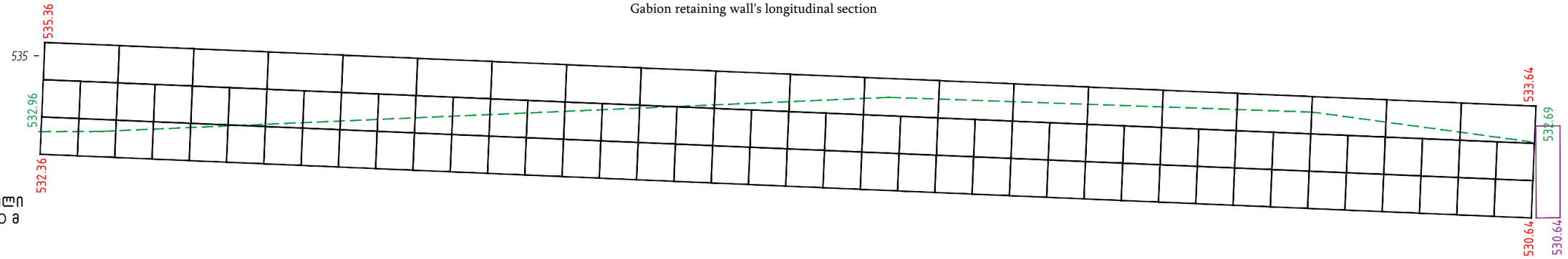

ტიპიური ჭრილი სიმაღლით 3.0 მ
Typical view
H=3.0 m

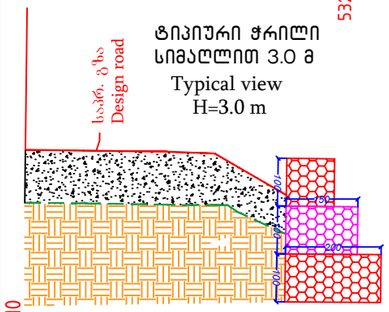

გაბიონის საყრდენი კედლის ფასადი (გზა და ყრილი ნაჩვენებები არ არის)
gabion retaining wall's front view
(Road and fill are not shown)

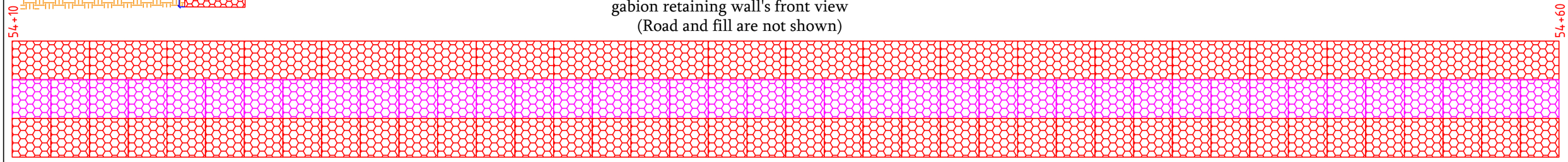

განფენა
breakdown

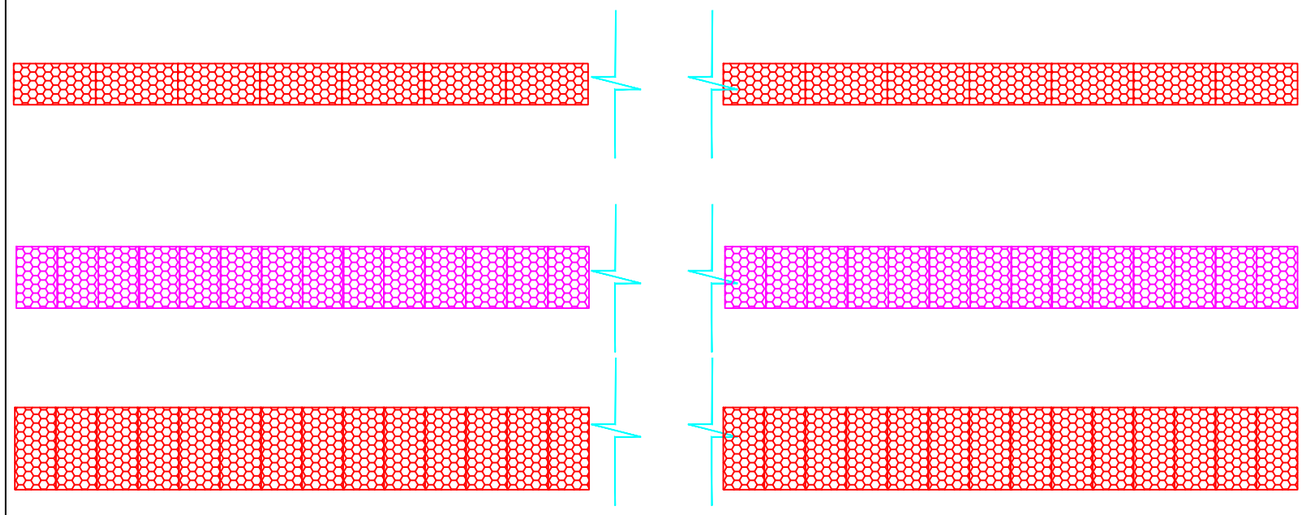

I რიგი 200X100X100 20 ცალი
I row 200X100X100 20 pcs

II რიგი 150X100X100 40 ცალი
II row 150X100X100 40 pcs

III რიგი 200X100X100 40 ცალი
III row 200X100X100 40 pcs

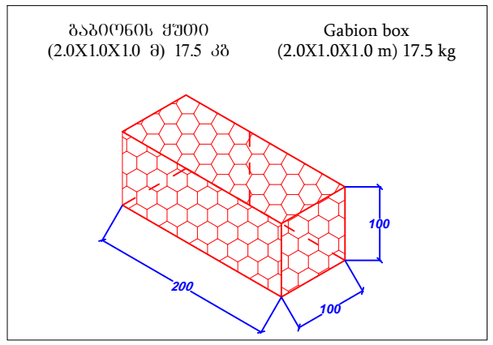

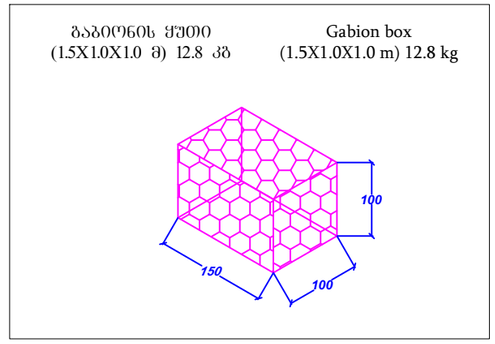

შენიშვნა:
1. ნახაზზე ზომები მოცემულია სანტიმეტრებში
2. გაბიონის ყუთები წარმოდგენილია უშანგავი მავთულით
3. ფუნდამენტის ნიშნული დაზუსტდეს ადგილზე, ქვაბულის დამუშავების შემდეგ
4. განსახორციელებელი სამუშაოთა სახეობები და მოცულობები მოცემულია შესაბამის უწყისში
5. გაბიონის კედელი ეწყობა *EN10223-3* სტანდარტის მოთხოვნების შესაბამისად

Note:
1. Dimentions on this drawing are in cm;
2. Gabion boxes are presented with stainless wire;
3. Elevation mark of foundation shall be specified on-site after the pit excavations;
4. Types of work to execute and relevant volumes are given is annexed reports;
5. Construction of gabion retaining wall's are according EN10223-3 standard.

გეოლოგია / Geology :

ხრეში კაჭარის ჩანართებით,20% თიხიანი ქვიშის შემავსებლით,სუსტად ტენიანი - φ=28 °, C= 0.10 კგ/სმ², ρ=2.02 გ/სმ³, R_0=3.9 კგF/სმ².
Clay semihard, with inclusions of crushed rock 20%, light brown - φ=28 °, C= 0.10 kgF/sm². ρ=2.02 g/sm³, R_0=3.9 kgF/sm²..

მგფ/MDF	დამკვეთი: საქართველოს მუნიციპალური განვითარების ფონდი	*პროექტის დასახელება:* *მაღრჯანისა და საპარეჯოს მუნიციპალიტეტებში, ველისციხიდან სოფ. კაკაბეთამდე (ცენტრალურ მაგისტრალამდე სოფ. ჭერემის გავლით) გზის რეაბილიტაციისა და ძმ. ჭერემის ხევზე ორი ახალი სახიდე გადასასვლელის შენიშვნლობის დეტალური საპროექტო-სახარჯთაღრიცხვო დოკუმენტაციის შედგენის მომსახურება №GOG/ET/C/045*	*შესრულებელი: EXECUTOR:* *შპს „აბსოლუტურ სერვისი“ ს/კ 205256523* *"ABSOLUTE SERVICE" LTD: ID 205256523* *ქ. თბილისი, ხერთვისის ქ. №40* *Tbilisi, Khergiani Street #40* *ტელ/Tel: +995 322 544882* *Info@absoluteservice.ge;* *Infoabsoluteservice@gmail.com*		*ნახაზის დასახელება:*	გაბიონის საყრდენი კედელი პკ 54+10 - პკ 54+60			
	THE CLIENT: *Municipal Development Fund of Georgia (MDF)*	*Project name:* *Consulting services for working out of detail project and cost estimate documentations for rehabilitation of road from Velistsikhe to the village Kakabeti (till central highway through the village Cheremiskhevi) and construction of two new bridge crossings over the Cheremi River gorge stream in Gurjaani and Sagarejo Municipalities №GOG/ET/C/045*		*DRAWING NAME:*	Gabion retaining wall, ch. 54+10 - ch 54+60			
				მასშტაბი: SCALE:	*1:100*	*ფურცლის ზომა: FORMAT SIZE:*	*A3*	*ნახაზი: DRAWING:*	10-6

გაბიონის საყრდენი კედლის გრძივი ჭრილი

Gabion retaining wall's longitudinal section

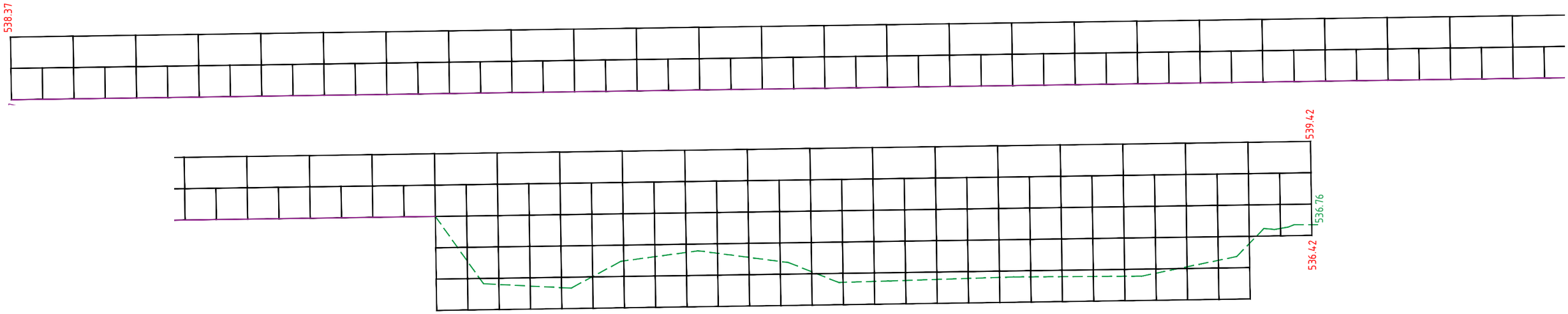

გაბიონის საყრდენი კედლის ფასადი
(გზა და ყრილი ნაჩვენები არ არის)

gabion retaining wall's front view
(Road and fill are not shown)

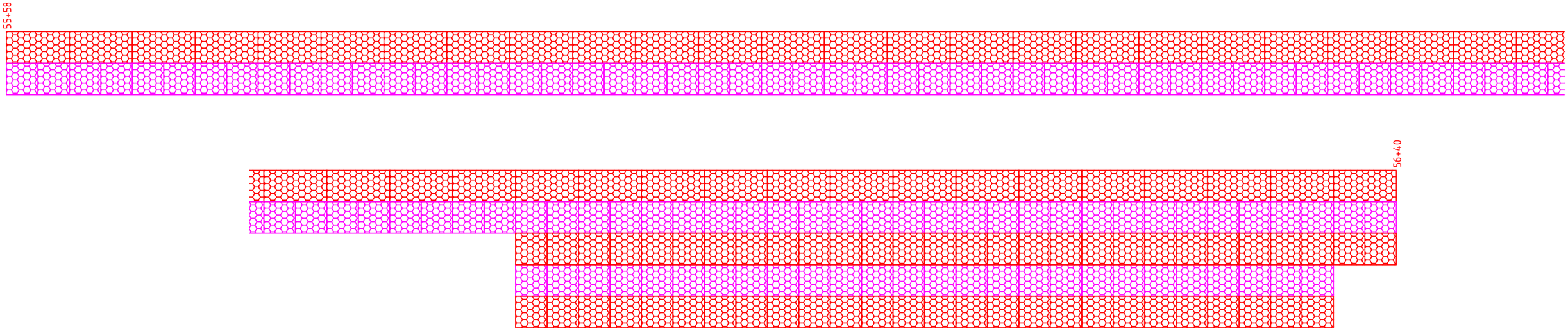

მუნიციპალიტეტების განვითარების ფონდი MDF	დამკვეთი: საქართველოს მუნიციპალური განვითარების ფონდი THE CLIENT: Municipal Development Fund of Georgia (MDF)	პროექტის დასახელება: გურჯაანისა და საგარეჯოს მუნიციპალიტეტებში, ველისციხისდან სოფ. კაკაბეთამდე (ცენტრალურ მაგისტრალამდე სოფ. ჭერემის გაყოლით) გზის რეაბილიტაციისა და მდ. ჭერემის ხევზე ორი ახალი სახიდე გადასასვლელის მშენებლობის დეტალური საპროექტო-სახარჯთაღრიცხვო დოკუმენტაციის შედგენის მომსახურება №GOG/ET/C/045 Project name: Consulting services for working out of detail project and cost estimate documentations for rehabilitation of road from Velistsikhe to the village Kakabeti (till central highway through the village Cheremiskhevi) and construction of two new bridge crossings over the Cheremi River gorge stream in Gurjaani and Sagarejo Municipalities №GOG/ET/C/045	EXECUTOR: "ABSOLUTE SERVICE" LTD: ID 205256523 Tbilisi, Khergiani Street #40 ტელ/Tel: +995 322 544882 Infoabsoluteservice@gmail.com		ნახაზის დასახელება: DRAWING NAME:	გაბიონის საყრდენი კედელი პკ 55+58 - პკ 56+40 Gabion retaining wall, ch. 55+58 - ch 56+40			
				მასშტაბი: SCALE:	1:100	ფორმატი: FORMAT SIZE:	A3	ნახაზი: DRAWING:	10-7-1

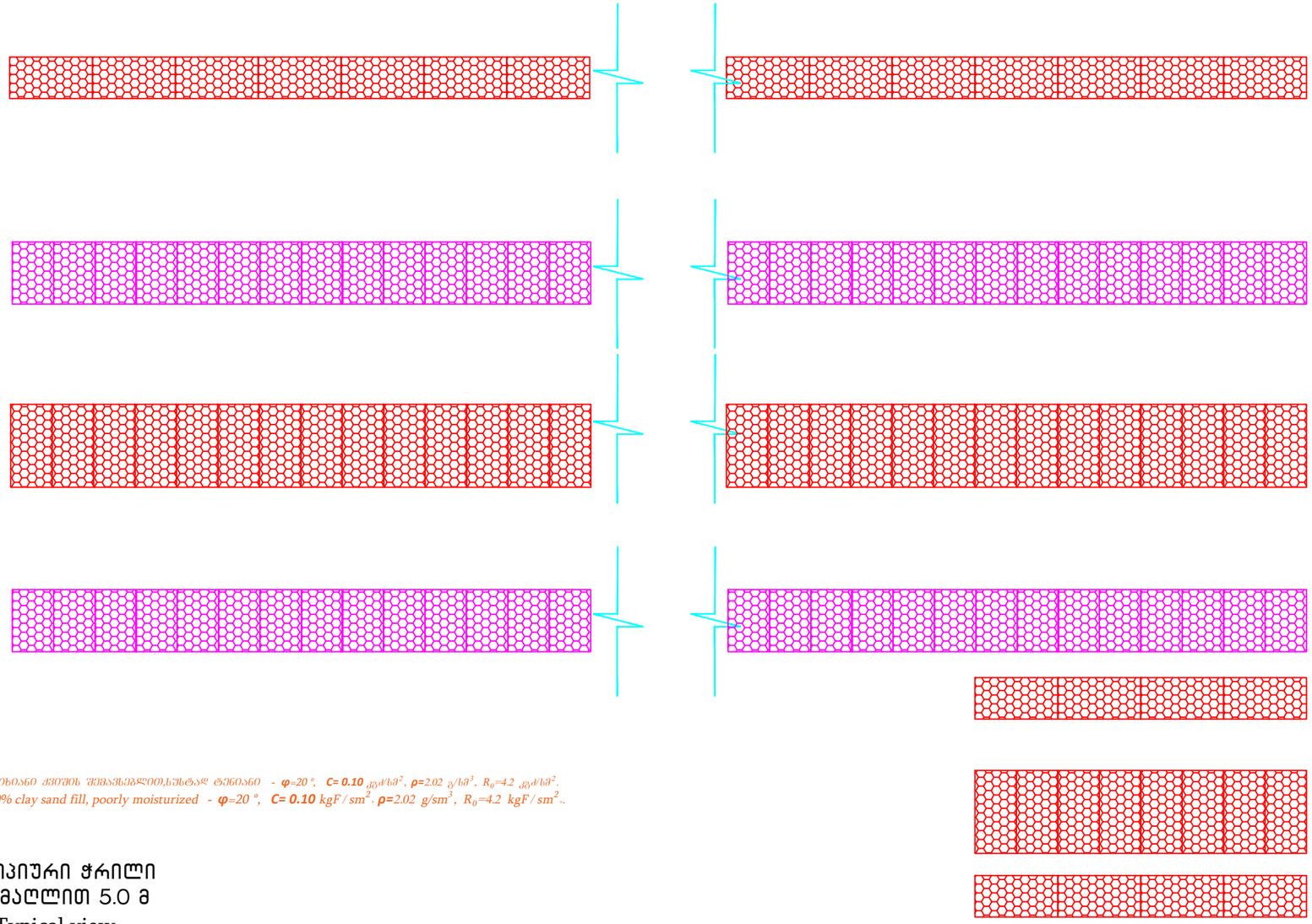

გეოლოგია / Geology :

ხრეში კაჭარის ნანართებით,20% თიხიანი ქვიშის შემავსებლით,სუსტად ტენიანი - φ=20 °, C= 0.10 კგ/სმ², ρ=2.02 გ/სმ³, R_0=4.2 კგ/სმ².

Gravel with rubble inclusions up 20% clay sand fill, poorly moisturized - φ=20 °, C= 0.10 kgF / sm². ρ=2.02 g/sm³, R_0=4.2 kgF / sm²..

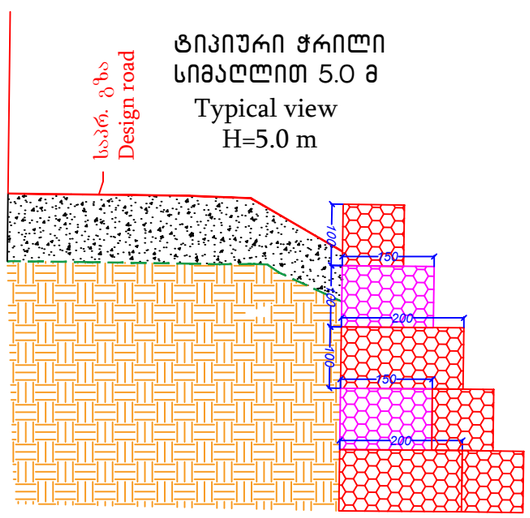

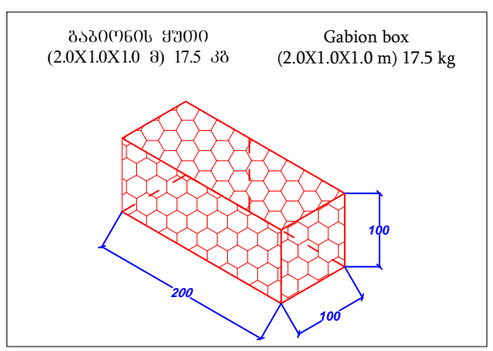

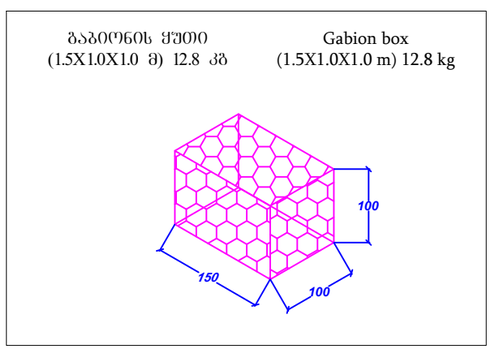

შენიშვნა:

1. ნახაზზე ზომები მოცემულია სანტიმეტრებში
2. გაბიონის ყუთები წარმოდგენილია უჟანგავი მავთულით
3. ფუნდამენტის ნიშნული დაზუსტდეს ადგილზე, ქვაბულის დამუშავების შემდეგ
4. განსახორციელებელი სამუშაოთა სახეობები და მოცულობები მოცემულია შესაბამის უწყისში
5. გაბიონის კედელი ეწყობა *EN10223-3* სტანდარტის მოთხოვნების შესაბამისად

Note:

1. Dimentions on this drawing are in cm;
2. Gabion boxes are presented with stainless wire;
3. Elevation mark of foundation shall be specified on-site after the pit excavations;
4. Types of work to execute and relevant volumes are given is annexed reports;
5. Construction of gabion retaining wall's are according EN10223-3 standard.

მუდმ/MDF	დამკვეთი: საქართველოს მუნიციპალური განვითარების ფონდი	პროექტის დასახელება: გურჯაანისა და საგარეჯოს მუნიციპალიტეტებში, ველისცხისიდან სოფ. კაკაბეთამდე (ცენტრალურ გაბისტრალამდე სოფ. ბერეთის გავლით) გზის რეაბილიტაციისა და ამ. ბერეთის ხევზე ორი ახალი სახიდე გადასასვლელის მშენებლობის დეტალური საპროექტო-სახარჯთაღრიცხვო დოკუმენტაციის შედგენის მოსახურება №GOG/ET/C/045	შემსრულებელი: EXECUTOR: შპს „აბსოლუტურ სერვისი“ ს/კ 205256523 "ABSOLUTE SERVICE" LTD: ID 205256523 ქ. თბილისი, ხერგიანის ქ. №40 Tbilisi, Khergiani Street #40 ტელ/Tel: +995 322 544882 Info@absoluteservice.ge; Infoabsoluteservice@gmail.com		ნახაზის დასახელება:	გაბიონის საყრდენი კედელი პკ 55+58 - პკ 56+40			
	THE CLIENT: Municipal Development Fund of Georgia (MDF)	Project name: Consulting services for working out of detail project and cost estimate documentations for rehabilitation of road from Velistsikhe to the village Kakabeti (till central highway through the village Cheremiskhevi) and construction of two new bridge crossings over the Cheremi River gorge stream in Gurjaani and Sagarejo Municipalities №GOG/ET/C/045		DRAWING NAME:	Gabion retaining wall, ch. 55+58 - ch 56+40			
				მასშტაბი: SCALE:	1:100	ფურცლის ზომა: FORMAT SIZE:	A3	ნახაზი: DRAWING: 10-7-2

გაბიონის საყრდენი კედლის გრძივი ჭრილი
Gabion retaining wall's longitudinal section

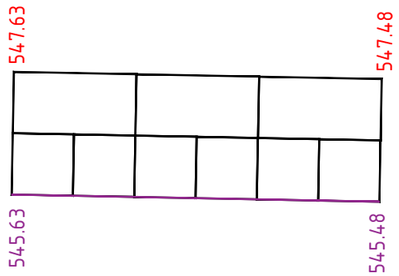

ტიპიური ჭრილი სიმაღლით 2.0 მ
Typical view
H=2.0 m

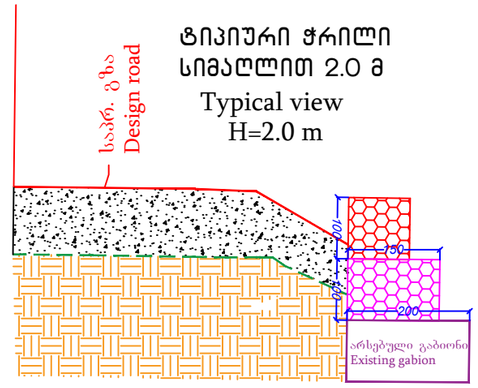

გაბიონის საყრდენი კედლის ფასადი (გზა და ყრილი ნაჩვენებები არ არის)
gabion retaining wall's front view
(Road and fill are not shown)

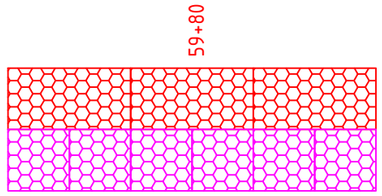

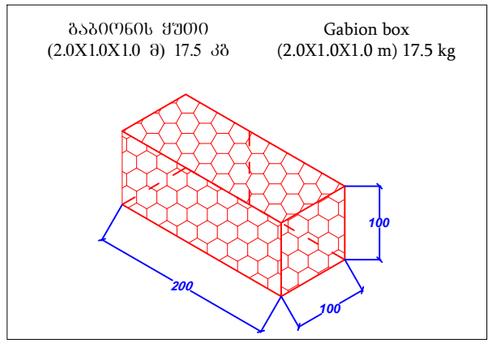

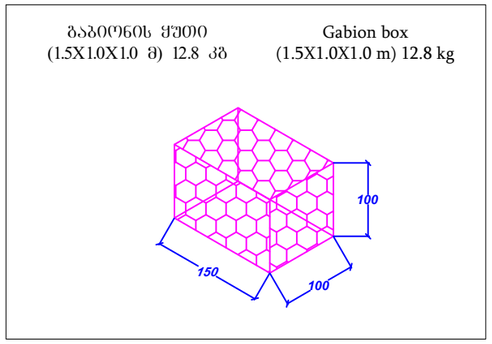

განფენა
breakdown

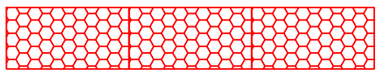

I რიგი 200X100X100 3 ცალი
I row 200X100X100 3 pcs

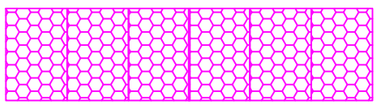

II რიგი 150X100X100 6 ცალი
II row 150X100X100 6 pcs

შენიშვნა:
1. ნახაზზე ზომები მოცემულია სანტიმეტრებში
2. გაბიონის ყუთები წარმოდგენილია უჟანგავი მავთულით
3. წუნდამენტის ნიშნული დაზუსტდეს ადგილზე, ქვაბულის დამუშავების შემდეგ
4. განსახორციელებელი სამუშაოთა სახეობები და მოცულობები მოცემულია შესაბამის უწყისში
5. გაბიონის კედელი ეწყობა *EN10223-3* სტანდარტის მოთხოვნების შესაბამისად

Note:
1. Dimentions on this drawing are in cm;
2. Gabion boxes are presented with stainless wire;
3. Elevation mark of foundation shall be specified on-site after the pit excavations;
4. Types of work to execute and relevant volumes are given is annexed reports;
5. Construction of gabion retaining wall's are according EN10223-3 standard.

გეოლოგია / Geology :

ხრეში კაჯარის ჩანართებით,20% ოქიანი ქვიშის შემავსებლით,ხუხტად ტენიანი - φ=25°, C= 0.10 კგ/სმ², ρ=2.02 გ/სმ³, R₀=3.8 კგ/სმ².
Clay semihard, with inclusions of crushed rock 20%, light brown - φ=25°, C= 0.10 kgF/sm², ρ=2.02 g/sm³, R₀=3.8 kgF/sm².

მშპ/MDF	დამკვეთი: საქართველოს მუნიციპალური განვითარების ფონდი	არსებული დასახლებებია: მურჯაანისა და საგარეჯოს მუნიციპალიტეტებში, ველისციხიდან სოფ. კაკაბეთამდე (ცენტრალურ მაბისტრალამდე სოფ. ჭერემის გაშლით) გზის რეაბილიტაციისა და ამ. ჭერემის ხევზე ერთ ახალი სახიდე გადასასვლელის მშენებლობის დეტალური საარქიტექტო-სახანძრო-სანიტარიული დოკუმენტაციის შედგენის მიმსახურება №GOG/ET/C/045	შემსრულებელი: EXECUTOR: შპს „აბსოლუტ სერვისი" სკ 205256523 "ABSOLUTE SERVICE" LTD: ID 205256523 ქ. თბილისი, ხერთვისის ქ. №40 Tbilisi, Khergiani Street #40 ტელ/Tel: +995 322 544882 Info@absoluteservice.ge; Infoabsoluteservice@gmail.com		ნახაზის დასახელება: DRAWING NAME:	გაბიონის საყრდენი კედელი პკ 59+80 Gabion retaining wall, ch. 59+80			
	THE CLIENT: Municipal Development Fund of Georgia (MDF)	Project name: Consulting services for working out of detail project and cost estimate documentations for rehabilitation of road from Velistsikhe to the village Kakabeti (till central highway through the village Cheremiskhevi) and construction of two new bridge crossings over the Cheremi River gorge stream in Gurjaani and Sagarejo Municipalities №GOG/ET/C/045			მასშტაბი: SCALE: 1:100	ფურცლის ზომა: FORMAT SIZE: A3	ნახაზი: DRAWING:	10-8

გაბიონის საყრდენი კედლის გრძივი ჭრილი
Gabion retaining wall's longitudinal section

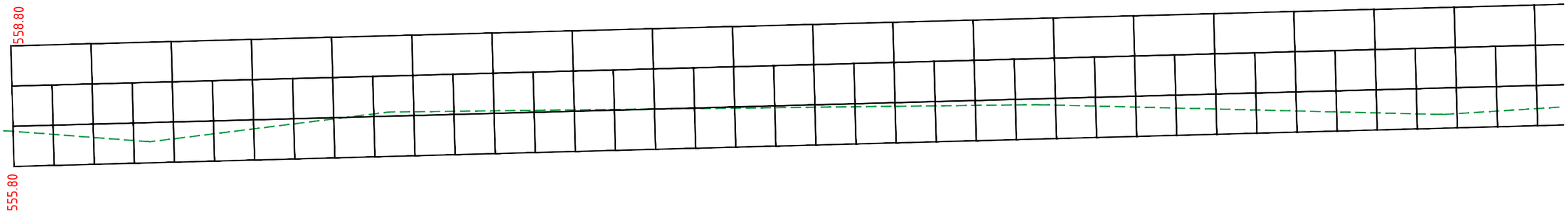

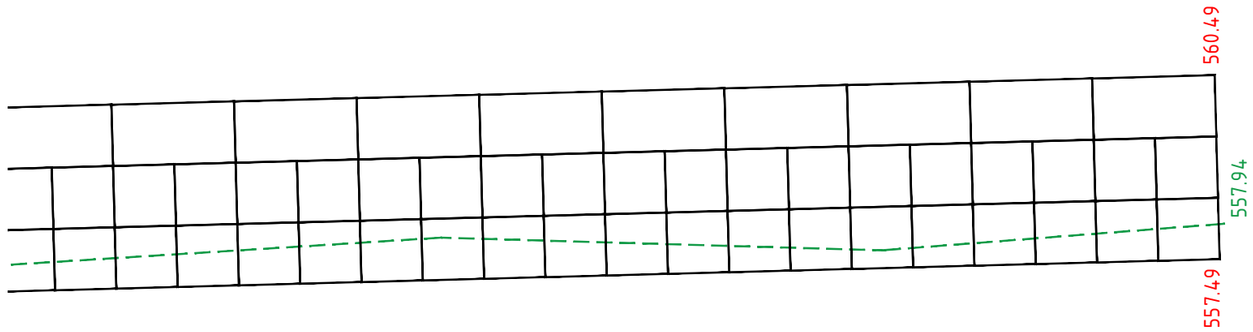

გაბიონის საყრდენი კედლის ფასადი
(გზა და ყრილი ნაჩვენები არ არის)

gabion retaining wall's front view
(Road and fill are not shown)

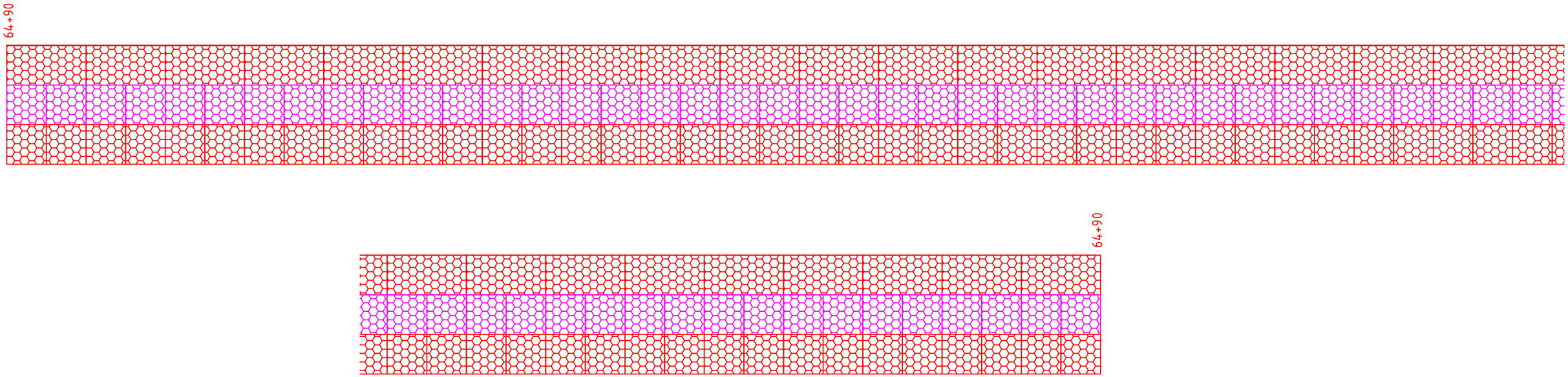

მშპ/MDF საქართველოს მუნიციპალური განვითარების ფონდი Municipal Development Fund of Georgia	დამკვეთი: საქართველოს მუნიციპალური განვითარების ფონდი THE CLIENT: Municipal Development Fund of Georgia (MDF)	პროექტის დასახელება: გაფრთხილება და საგარეუბნო მუნიციპალიტეტებში, ველისციხიდან სოფ. კაკაბეთამდე (ცენტრალურ მაგისტრალამდე სოფ. ჭერემის გავლით) გზის რეაბილიტაციისა და მდ. ჭერემის ხეობაზე ორი ახალი სახიდე გადასასვლელის მშენებლობის დეტალური საპროექტო-სახარჯთაღრიცხვო დოკუმენტაციის შედგენის მომსახურება №GOG/ET/C/045 Project name: Consulting services for working out of detail project and cost estimate documentations for rehabilitation of road from Velistsikhe to the village Kakabeti (till central highway through the village Cheremiskhevi) and construction of two new bridge crossings over the Cheremi River gorge stream in Gurjaani and Sagarejo Municipalities №GOG/ET/C/045	შემსრულებელი: EXECUTOR: შპს „აბსოლუტურ სერვისი“ ს/კ 205256523 "ABSOLUTE SERVICE" LTD: ID 205256523 ქ. თბილისი, ხერგიანის ქ. №40 Tbilisi, Khergiani Street #40 ტელ/Tel: +995 322 544882 Info@absoluteservice.ge; Infoabsoluteservice@gmail.com	ნახაზის დასახელება: DRAWING NAME:	გაბიონის საყრდენი კედელი პკ 64+90 - პკ 65+58 Gabion retaining wall, ch. 64+90 - ch 65+58		
			მასშტაბი: SCALE:	1:100	ფურცლის ზომა: FORMAT SIZE: A3	ნახაზი: DRAWING: 10-9-1

განფენა
breakdown

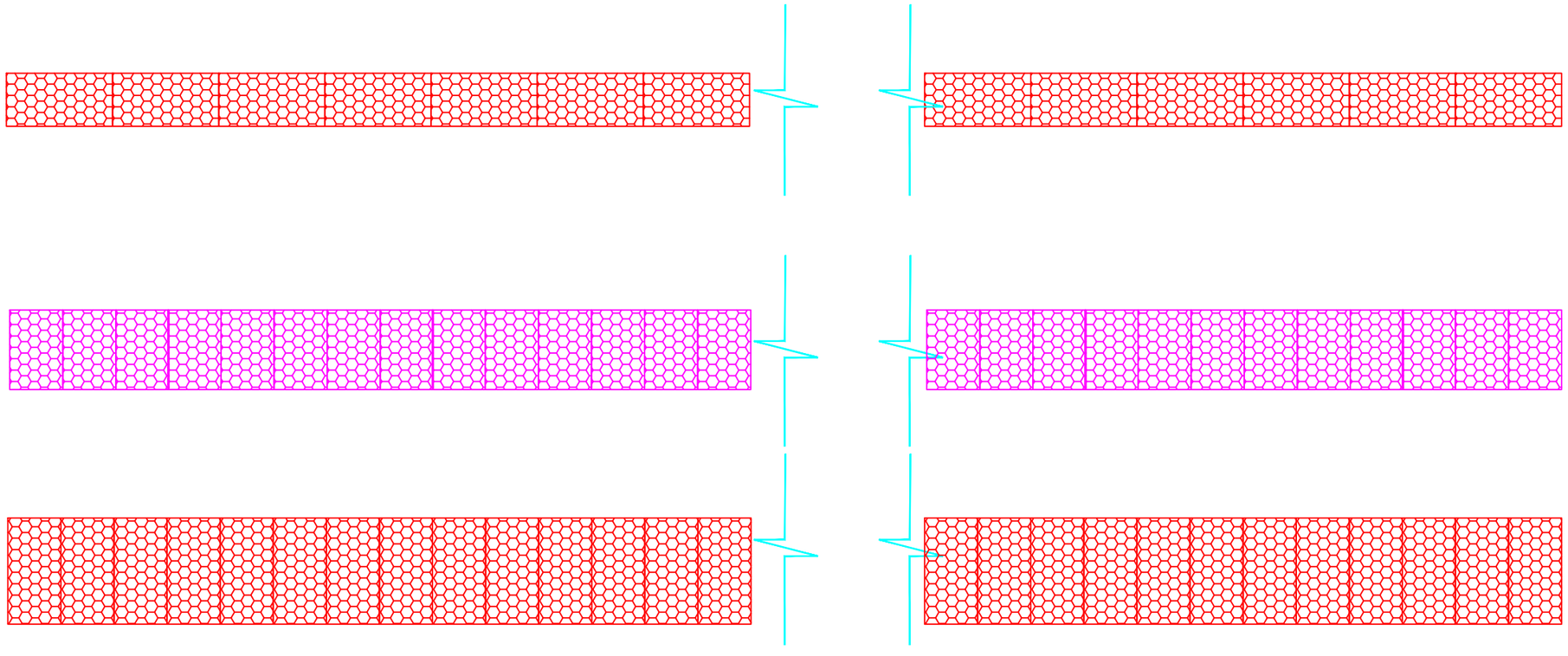

I რიგი 200X100X100 29 ცალი
I row 200X100X100 29 pcs

II რიგი 150X100X100 58 ცალი
II row 150X100X100 58 pcs

III რიგი 200X100X100 58 ცალი
III row 200X100X100 58 pcs

ტიპიური ჭრილი სიმაღლით 2.0 მ
Typical view
H=2.0 m

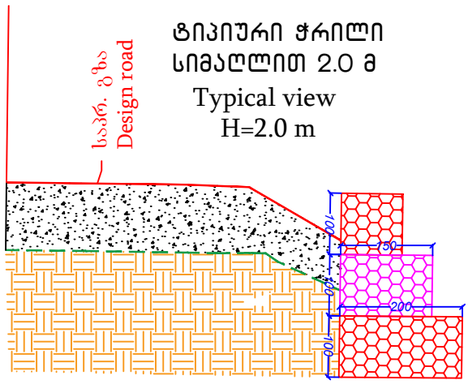

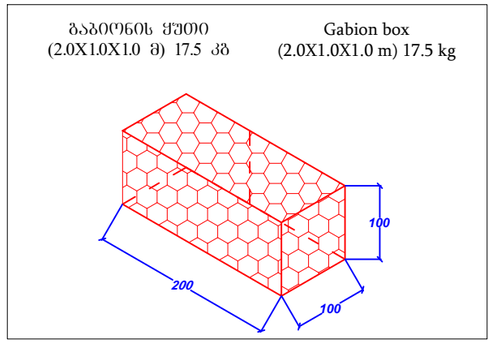

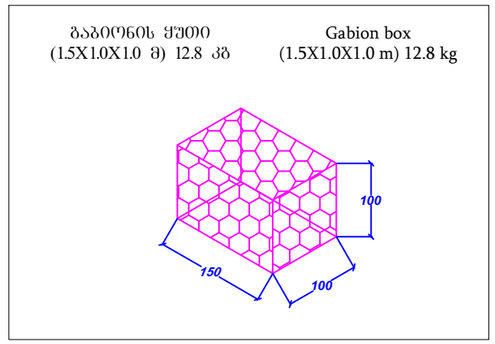

შენიშვნა:
1. ნახაზზე ზომები მოცემულია სანტიმეტრებში
2. გაბიონის ყუთები წარმოდგენილია უჟანგავი მავთულით
3. ფუნდამენტის ნიშნული დაზუსტდეს ადგილზე, ქვაბულის დამუშავების შემდეგ
4. განსახორციელებელი სამუშაოთა სახეობები და მოცულობები მოცემულია შესაბამის უწყისში
5. გაბიონის კედელი ეწყობა *EN10223-3* სტანდარტის მოთხოვნების შესაბამისად

Note:
1. Dimentions on this drawing are in cm;
2. Gabion boxes are presented with stainless wire;
3. Elevation mark of foundation shall be specified on-site after the pit excavations;
4. Types of work to execute and relevant volumes are given is annexed reports;
5. Construction of gabion retaining wall's are according EN10223-3 standard.

გეოლოგია / Geology :

ხრეში კაჭარის ჩანართებით,20% თეთრი ძვეთის შემავსებლით,სუსტად ტენიანი - φ=23 °, C= 0.10 კგ/სმ², ρ=2.00 გ/სმ³, R_0=4.0 კგ/სმ².
Clay semihard, with inclusions of crushed rock 20%, light brown - φ=23 °, C= 0.10 kgF/sm², ρ=2.00 g/sm³, R_0=4.0 kgF/sm².

მგფ/MDF	დამკვეთი: საქართველოს მუნიციპალური განვითარების ფონდი	*პროექტის დასახელება:* *გუფრიანისა და საბარეულოს მუნიციპალიტეტებში, ველისციხისან სოფ. კაკაბეთამდე (ცენტრალურ მაგისტრალამდე სოფ. ჭერემის გავლით) გზის რეაბილიტაციისა და ამ. ჭერემის ხევზე ორი ახალი სახიდე გადასასვლელის მშენებლობის დეტალური საპროექტო-სახარჯთაღრიცხვის დოკუმენტაციის შედგენის მომსახურება №GOG/ET/C/045*	*შემსრულებელი:* *EXECUTOR:* *შპს „აბსოლუტურ სერვისი" საკ 205256523* *"ABSOLUTE SERVICE" LTD: ID 205256523* *ქ. თბილისი, ხერთვისის ქ. №40* *Tbilisi, Khergiani Street #40* ტელ/Tel: +995 322 544882 Info@absoluteservice.ge; Infoabsoluteservice@gmail.com		ნახაზის დასახელება:	გაბიონის საყრდენი კედელი პკ 64+90 - პკ 65+58			
	THE CLIENT: *Municipal Development Fund of Georgia (MDF)*	*Project name:* *Consulting services for working out of detail project and cost estimate documentations for rehabilitation of road from Velistsikhe to the village Kakabeti (till central highway through the village Cheremiskhevi) and construction of two new bridge crossings over the Cheremi River gorge stream in Gurjaani and Sagarejo Municipalities №GOG/ET/C/045*		*DRAWING NAME:*	Gabion retaining wall, ch. 64+90 - ch 65+58			
				მასშტაბი: *SCALE:*	*1:100*	*ფურცლის ზომა:* *FORMAT SIZE:*	*A3*	*ნახაზი:* *DRAWING:*	10-9-2

გაბიონის საყრდენი კედლის გრძივი ჭრილი
Gabion retaining wall's longitudinal section

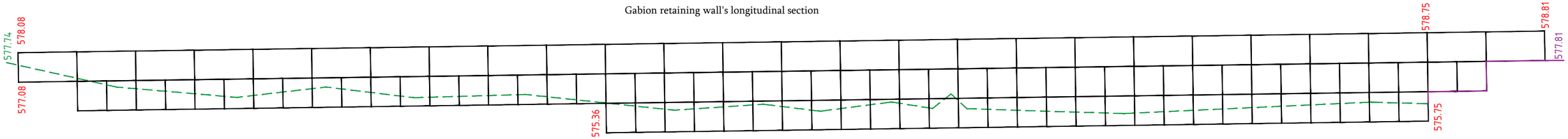

გაბიონის საყრდენი კედლის ფასადი
(გზა და ყრილი ნაჩვენები არ არის)

gabion retaining wall's front view
(Road and fill are not shown)

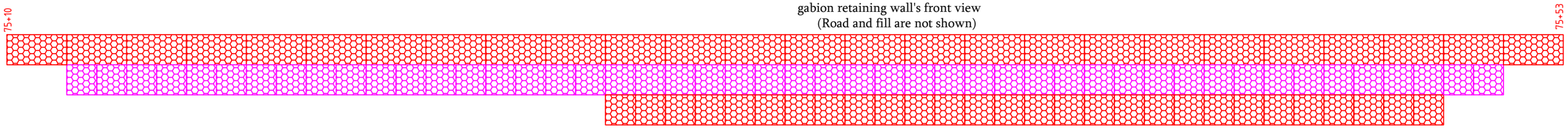

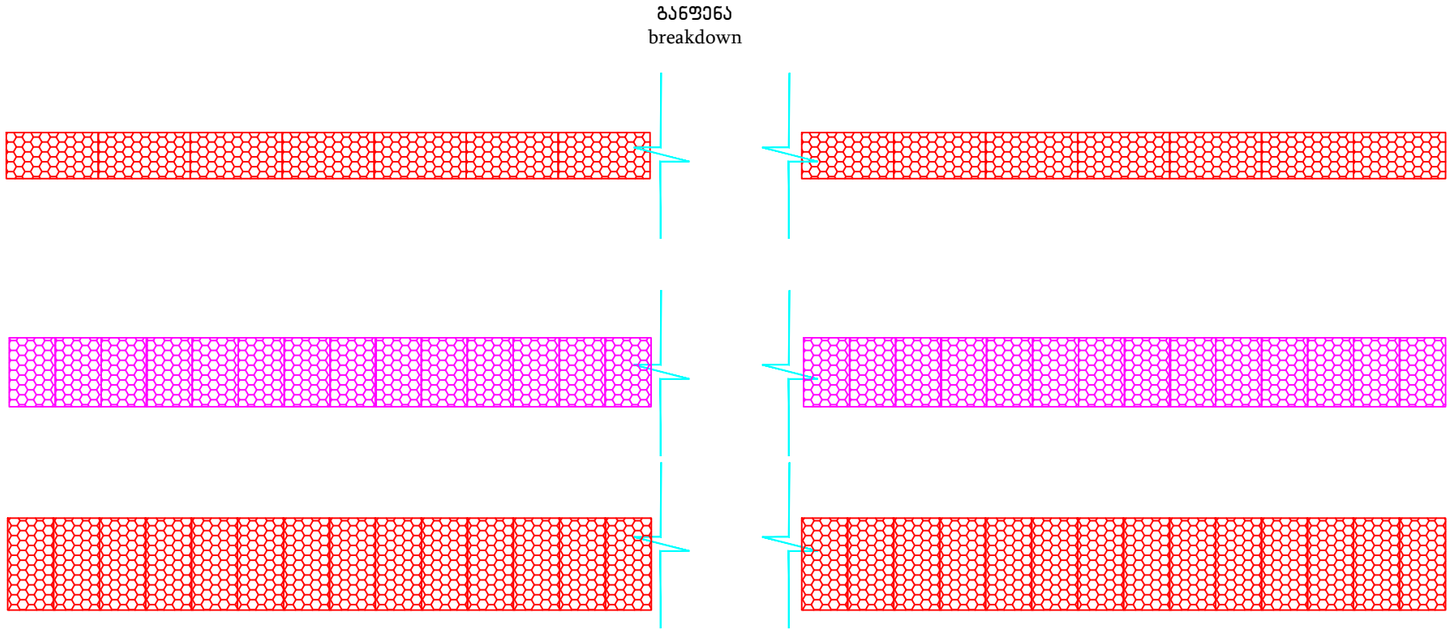

I რიგი 200X100X100 26 ცალი
I row 200X100X100 26 pcs

II რიგი 150X100X100 48 ცალი
II row 150X100X100 48 pcs

III რიგი 200X100X100 28 ცალი
III row 200X100X100 28 pcs

ტიპიური ჭრილი სიმაღლით 3.0 მ
Typical view
H=3.0 m

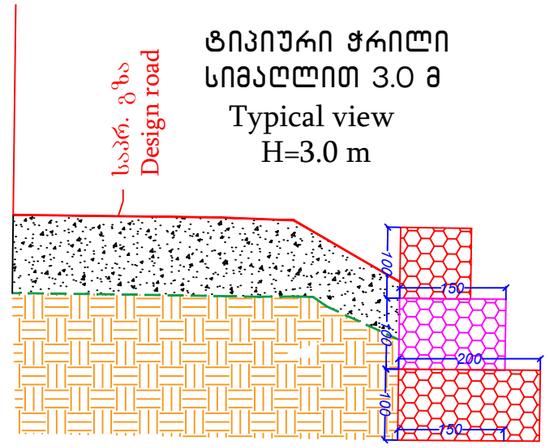

გაბიონის ყუთი
(2.0X1.0X1.0 მ) 17.5 კგ

Gabion box
(2.0X1.0X1.0 m) 17.5 kg

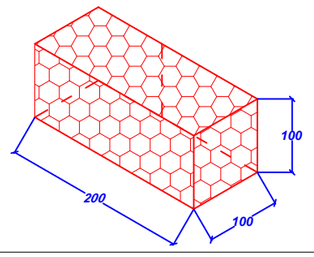

გაბიონის ყუთი
(1.5X1.0X1.0 მ) 12.8 კგ

Gabion box
(1.5X1.0X1.0 m) 12.8 kg

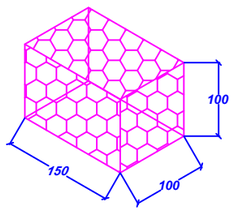

გეოლოგია / Geology :

თიხა უხეშპლასტიური,მოლურჯო ფერის,ღორღის ჩანართებით - φ=15 °, C= 0.21 კგ/სმ^2, ρ=1.99 გ/სმ^3, R_0=2.6 კგ/სმ^2.

Clay of low plasticity, bluish, with crushed rock inclusions - φ=15 °, C= 0.21 kgF/sm^2, ρ=1.99 g/sm^3, R_0=2.6 kgF/sm^2..

შენიშვნა:
1. ნახაზზე ზომები მოცემულია სანტიმეტრებში
2. გაბიონის ყუთები წარმოდგენილია უჟანგავი მავთულით
3. ფუნდამენტის ნიშნული დაზუსტდეს ადგილზე, ქვაბულის დამუშავების შემდეგ
4. განსახორციელებელი სამუშაოთა სახეობები და მოცულობები მოცემულია შესაბამის უწყისში
5. გაბიონის კედელი ეწყობა *EN10223-3* სტანდარტის მოთხოვნების შესაბამისად

Note:
1. Dimentions on this drawing are in cm;
2. Gabion boxes are presented with stainless wire;
3. Elevation mark of foundation shall be specified on-site after the pit excavations;
4. Types of work to execute and relevant volumes are given is annexed reports;
5. Construction of gabion retaining wall's are according EN10223-3 standard.

მგფ/MDF	დამკვეთი: საქართველოს მუნიციპალური განვითარების ფონდი	პროექტის დასახელება: მუნიციპალიტეტებში, ველისციხიდან სოფ. კაკაბეთამდე (ცენტრალურ მაგისტრალამდე სოფ. ჭერემის გაშლით) გზის რეაბილიტაციისა და მდ. ჭერემის ხეობაზე ორი ახალი სახიდე გადასასვლელის მშენებლობის დეტალური საპროექტო-სახარჯთაღრიცხვო დოკუმენტაციის შედგენის მომსახურება №GOG/ET/C/045	შემსრულებელი: EXECUTOR: შპს „აბსოლუტ სერვისი“ ს.კ 205256523 "ABSOLUTE SERVICE" LTD: ID 205256523 ქ. თბილისი, ხერგიანის ქ. №40 Tbilisi, Khergiani Street #40 ტელ/Tel: +995 322 544882 Info@absoluteservice.ge; Infoabsoluteservice@gmail.com	ნახაზის დასახელება:	გაბიონის საყრდენი კედელი პკ 23+40 - პკ 23+54			
	THE CLIENT: Municipal Development Fund of Georgia (MDF)	Project name: Consulting services for working out of detail project and cost estimate documentations for rehabilitation of road from Velistsikhe to the village Kakabeti (till central highway through the village Cheremiskhevi) and construction of two new bridge crossings over the Cheremi River gorge stream in Gurjaani and Sagarejo Municipalities №GOG/ET/C/045		DRAWING NAME:	Gabion retaining wall, ch. 23+40 - ch 23+54			
				მასშტაბი: SCALE:	1:100	ფორმატი: FORMAT SIZE: A3	ნახაზი: DRAWING:	10-10

გაბიონის საყრდენი კედლის გრძივი ჭრილი

Gabion retaining wall's longitudinal section

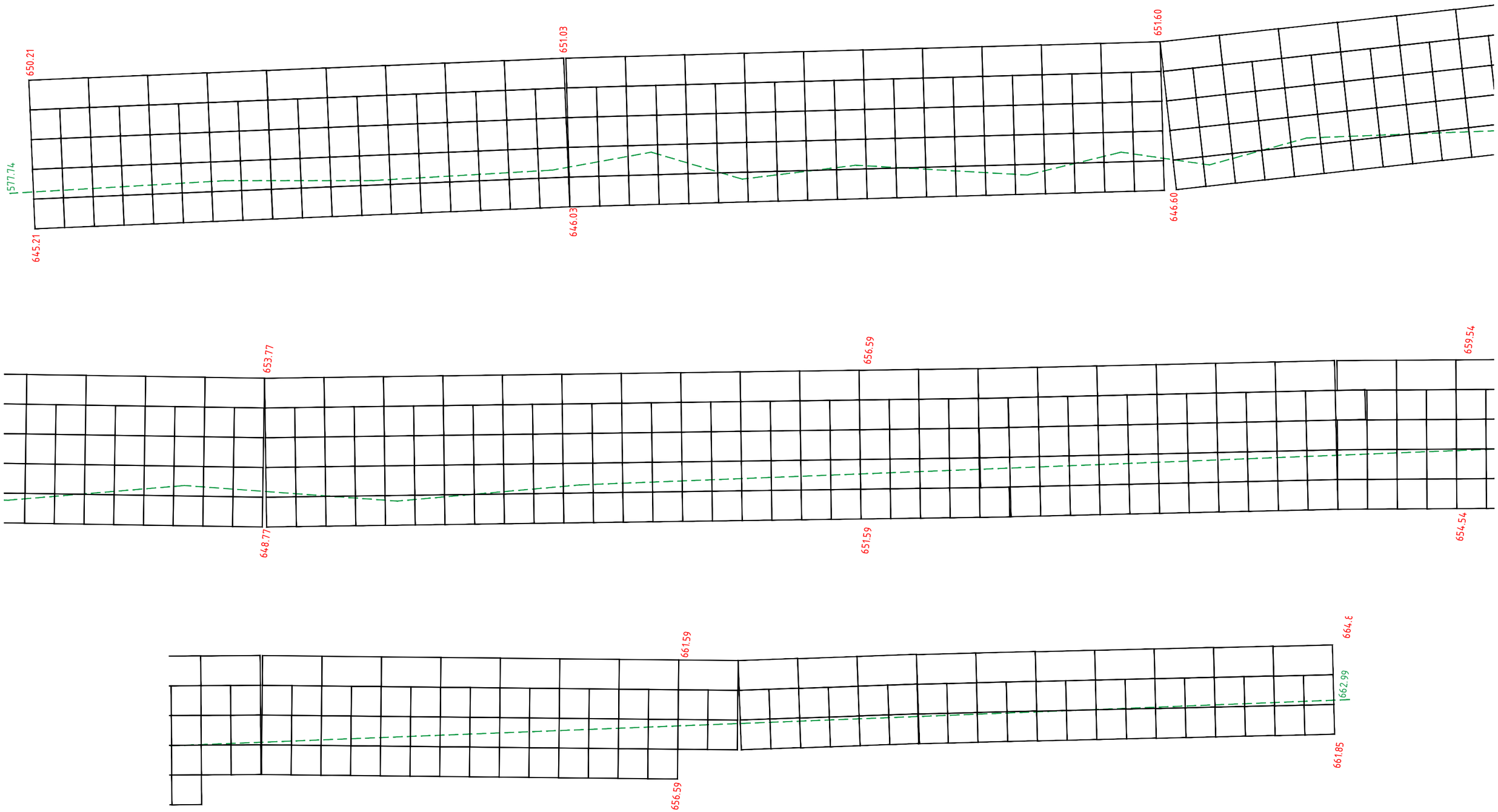

MDF	დამკვეთი: საქართველოს მუნიციპალური განვითარების ფონდი	პროექტის დასახელება: შორაბანისა და საგარეჯოს მუნიციპალიტეტებში, ველისციხიდან სოფ. კაკაბეთამდე (ცენტრალურ გაბიონტრალამდე სოფ. ჭერემის გავლით) გზის რეაბილიტაციისა და მდ. ჭერემის ხეობის ერთ ახალი სახიდე გადასასვლელის მეშენებლობის დეტალური საპროექტო-სახარჯთაღრიცხვო დოკუმენტაციის შედგენის მომსახურება №GOG/ET/C/045	შემსრულებელი: EXECUTOR: შპს „აბსოლუტ სერვისი" საკ 205256523 "ABSOLUTE SERVICE" LTD: ID 205256523 ქ. თბილისი, ხერგიანის ქ. №40 Tbilisi, Khergiani Street #40 ტელ/Tel: +995 322 544882 Info@absoluteservice.ge; Infoabsoluteservice@gmail.com		ნახაზის დასახელება:	გაბიონის საყრდენი კედელი პკ 103+00 - პკ 104+40				
	THE CLIENT: Municipal Development Fund of Georgia (MDF)	Project name: Consulting services for working out of detail project and cost estimate documentations for rehabilitation of road from Velistsikhe to the village Kakabeti (till central highway through the village Cheremiskhevi) and construction of two new bridge crossings over the Cheremi River gorge stream in Gurjaani and Sagarejo Municipalities №GOG/ET/C/045		DRAWING NAME:	Gabion retaining wall, ch. 103+00- ch 104+40				
				მასშტაბი: SCALE:	1:100	ფურცლის ზომა: FORMAT SIZE:	A3	ნახაზი: DRAWING:	10-11-1

გაბიონის საყრდენი კედლის ფასადი
(გზა და ყრილი ნაჩვენებები არ არის)

gabion retaining wall's front view
(Road and fill are not shown)

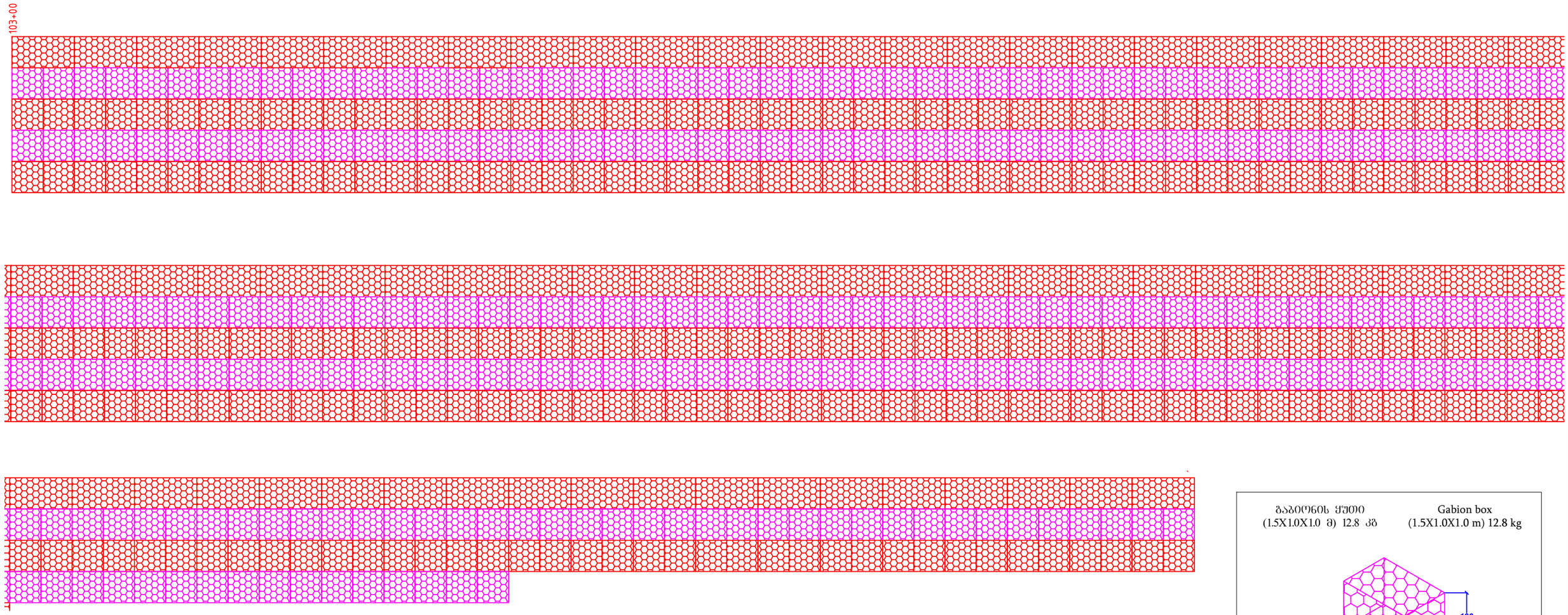

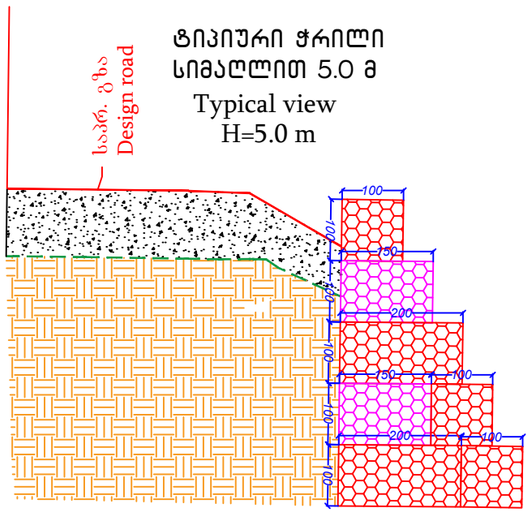

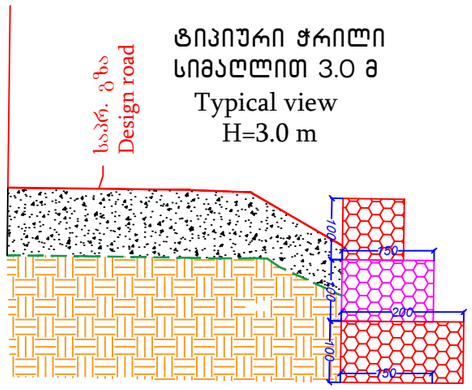

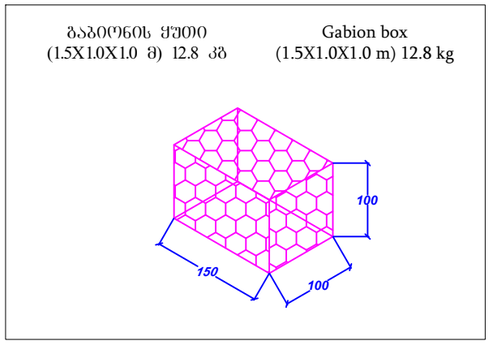

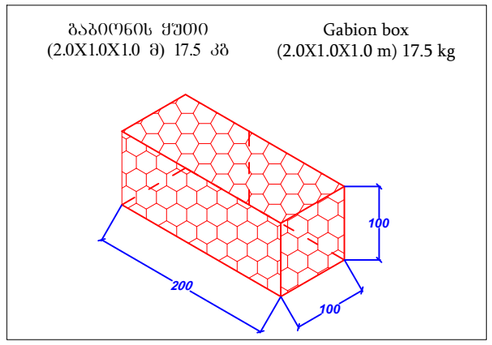

შენიშვნა:
1. ნახაზზე ზომები მოცემულია სანტიმეტრებში
2. გაბიონის ყუთები წარმოდგენილია უჟანგავი მავთულით
3. წუნდამენტის ნიშნული დაზუსტდეს ადგილზე, ძვაბულის დამუშავების შემდეგ
4. განსახორციელებელი სამუშაოთა სახეობები და მოცულობები მოცემულია შესაბამის უწყისში
5. გაბიონის კედელი ეწყობა *EN10223-3* სტანდარტის მოთხოვნების შესაბამისად

Note:
1. Dimentions on this drawing are in cm;
2. Gabion boxes are presented with stainless wire;
3. Elevation mark of foundation shall be specified on-site after the pit excavations;
4. Types of work to execute and relevant volumes are given is annexed reports;
5. Construction of gabion retaining wall's are according EN10223-3 standard.

მგმდ MDF	*დამკვეთი:* საქართველოს მუნიციპალური განვითარების ფონდი	*პროექტის დასახელება:* გურჯაანისა და საგარეჯოს მუნიციპალიტეტებში, ველისციხისდან სოფ. კაკაბეთამდე (ცენტრალურ გაბისტრალამდე სოფ. ჭერემის გავლით) გზის რეაბილიტაციისა და მდ. ჭერემის ხეობაზე ორი ახალი სახიდე გადასასვლელის მშენებლობის დეტალური საპროექტო-სახარჯთაღრიცხვო დოკუმენტაციის შედგენის მომსახურება №GOG/ET/C/045	*შემსრულებელი:* *EXECUTOR:* შპს „აბსოლუტურ სერვისი“ საკ 205256523 "ABSOLUTE SERVICE" LTD: ID 205256523 ქ. თბილისი, ხერგიანის ქ. №40 Tbilisi, Khergiani Street #40 ტელ/Tel: +995 322 544882 Info@absoluteservice.ge; Infoabsoluteservice@gmail.com		*ნახაზის დასახელება:*	გაბიონის საყრდენი კედელი პკ 103+00 - პკ 104+40			
	THE CLIENT: Municipal Development Fund of Georgia (MDF)	*Project name:* Consulting services for working out of detail project and cost estimate documentations for rehabilitation of road from Velistsikhe to the village Kakabeti (till central highway through the village Cheremiskhevi) and construction of two new bridge crossings over the Cheremi River gorge stream in Gurjaani and Sagarejo Municipalities №GOG/ET/C/045			*DRAWING NAME:*	Gabion retaining wall, ch. 103+00- ch 104+40			
					მასშტაბი: SCALE:	1:100	*ფურცლის ზომა: FORMAT SIZE:* A3	*ნახაზი: DRAWING:* 10-11-2

breakdown

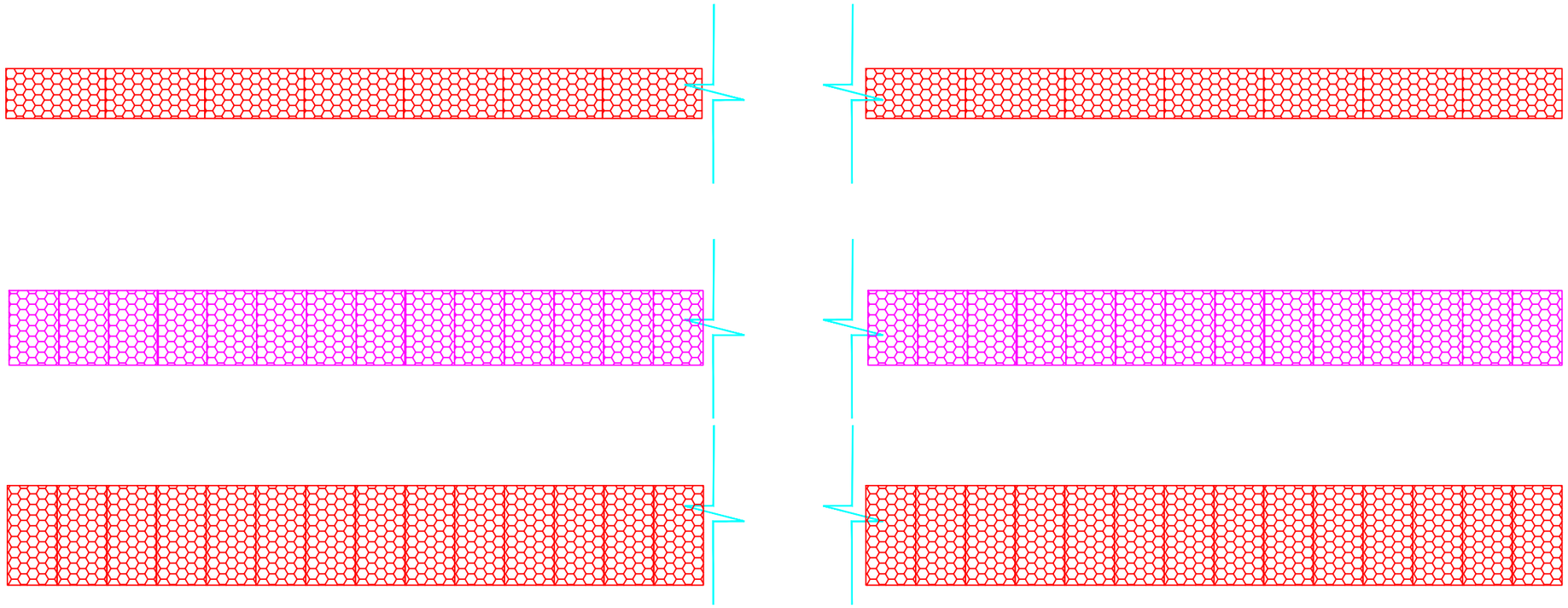

I რიგი 200X100X100 69 ცალი
I row 200X100X100 69 pcs

II რიგი 150X100X100 138 ცალი
II row 150X100X100 138 pcs

III რიგი 200X100X100 138 ცალი
III row 200X100X100 138 pcs

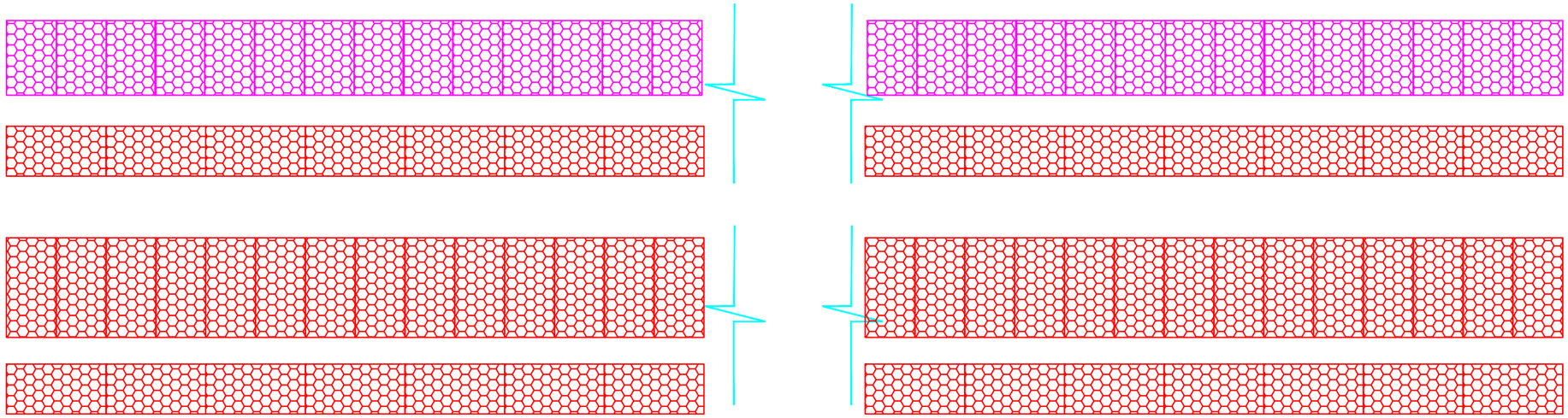

IV რიგი 150X100X100 116 ცალი
IVrow 150X100X100 116 pcs

IV რიგი 200X100X100 58 ცალი
IV row 200X100X100 58 pcs

V რიგი 200X100X100 150 ცალი
V row 200X100X100 150 pcs

გეოლოგია / Geology :

თიხა უპლასტიკურ-მოლურაჯა ფერფლიანი ჩანართებით - φ=16 °, C= 0.20 კგ/სმ^2, ρ=2.00 გ/სმ^3, R_0=2.4 კგ/სმ^2.

Clay of low plasticity, bluish, with crushed rock inclusions - φ=16 °, C= 0.20 kgF/sm^2, ρ=2.00 g/sm^3, R_0=2.4 kgF/sm^2..

მგმ/MDF	დამკვეთი: საქართველოს მუნიციპალური განვითარების ფონდი THE CLIENT: Municipal Development Fund of Georgia	პროექტის დასახელება: გურჯაანისა და საგარეჯოს მუნიციპალიტეტებში, ველისციხისიდან სოფ. კაკაბეთამდე (ცენტრალურ მაგისტრალამდე სოფ. ფერფლის გავლით) გზის რეაბილიტაციისა და მდ. ფერფლის ხევზე ორი ახალი ხიდის გაჯახასფლილის მეშენებლობის დეტალური საპროექტო-სახარჯთაღრიცხვო დოკუმენტაციის შედგენის მომსახურება №GOG/ET/C/045 Project name: Consulting services for working out of detail project and cost estimate documentations for rehabilitation of road from Velistsikhe to the village Kababeti (till central highway through the village Cheremiskhevi) and construction of two new bridge crossings over the Cheremi River gorge stream in Gurjaani and Sagarejo Municipalities №GOG/ET/C/045	EXECUTOR: "ABSOLUTE SERVICE" LTD: ID 205256523 Tbilisi, Kherghiani Street #40 ტელ/Tel: +995 322 544882 Info@absoluteservice.ge; Infoabsoluteservice@gmail.com		ნახაზის დასახელება: DRAWING NAME:	გაბიონის საყრდენი კედელი პკ 103+00 - პკ 104+40 Gabion retaining wall, ch. 103+00- ch 104+40			
					მასშტაბი: SCALE:	1:100	ფორმატი: FORMAT SIZE: A3	ნახაზი: DRAWING: 10-11-3

გაბიონის საყრდენი კედლის გრძივი ჭრილი

Gabion retaining wall's longitudinal section

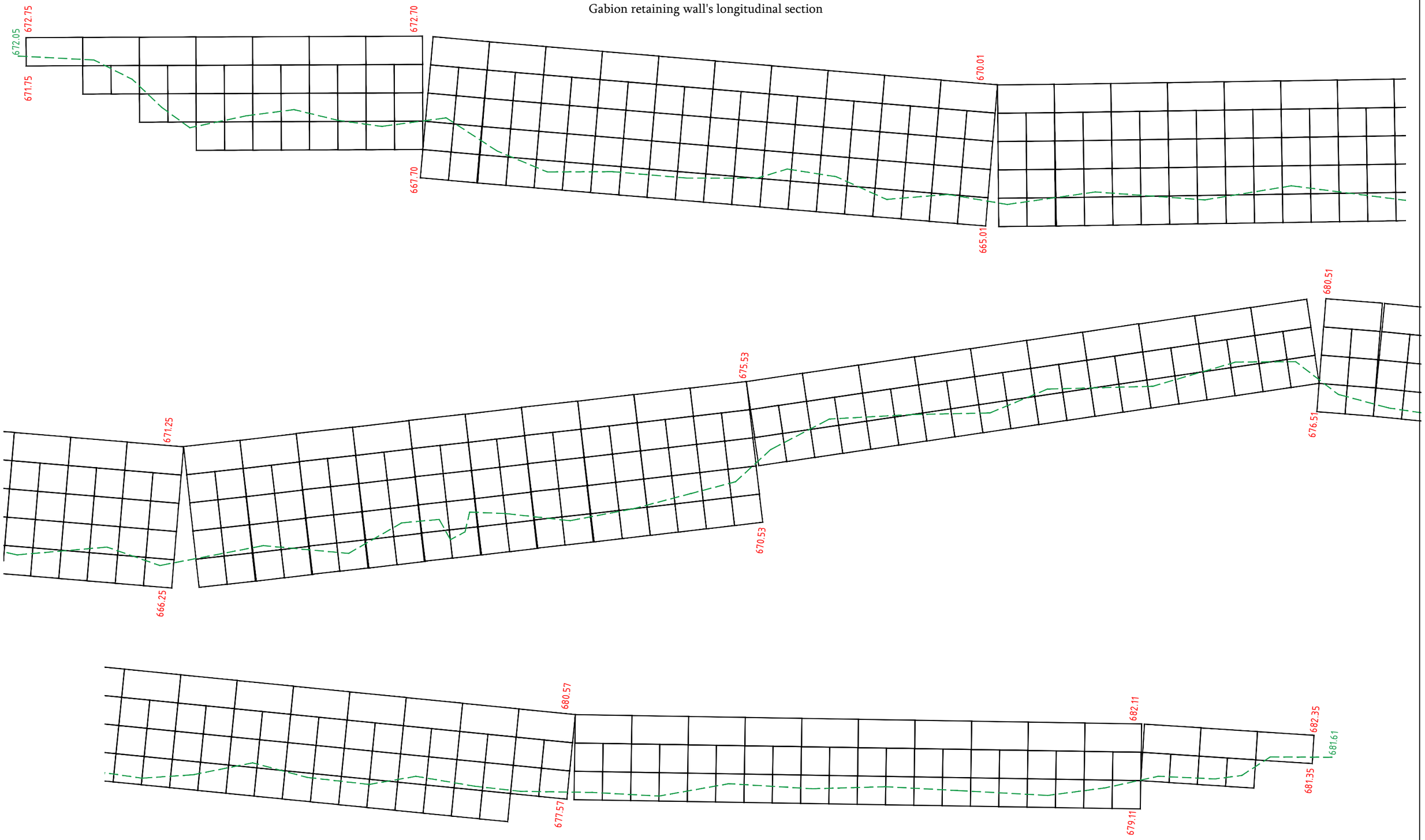

MDF	დამკვეთი: საქართველოს მუნიციპალური განვითარების ფონდი	პროექტის დასახელება: მუნიციპალიტეტებში, ველისციხიდან სოფ. კაკაბეთამდე (ცენტრალურ გაბიონალამდე სოფ. ბერეთის გაყოლით) გზის რეაბილიტაციისა და ჭდ. ბერეთის ხევზე ორი ახალი სახიდე გადასასვლელის მშენებლობის დეტალური საპროექტო-საძიებო-საპროექტო დოკუმენტაციის შედგენის მომსახურება №GOG/ET/C/045	შემსრულებელი: EXECUTOR: შპს „აბსოლუტ სერვისი“ ს/კ 205256523 "ABSOLUTE SERVICE" LTD: ID 205256523 ქ. თბილისი, ხერგიანის ქ. №40 Tbilisi, Khergiani Street #40 ტელ/Tel: +995 322 544882 Info@absoluteservice.ge; Infoabsoluteservice@gmail.com		ნახაზის დასახელება:	გაბიონის საყრდენი კედელი პკ 107+05 - პკ 108+45			
	THE CLIENT: Municipal Development Fund of Georgia (MDF)	Project name: Consulting services for working out of detail project and cost estimate documentations for rehabilitation of road from Velistsikhe to the village Kakabeti (till central highway through the village Cheremiskhevi) and construction of two new bridge crossings over the Cheremi River gorge stream in Gurjaani and Sagarejo Municipalities №GOG/ET/C/045		DRAWING NAME:	Gabion retaining wall, ch. 107+05- ch 108+45			
				მასშტაბი: SCALE:	1:100	ფურცლის ზომა: FORMAT SIZE:	A3	ნახაზი: DRAWING:	10-12-1

გაბიონის საყრდენი კედლის ფასადი
(გზა და ყრილი ნაჩვენებები არ არის)

gabion retaining wall's front view
(Road and fill are not shown)

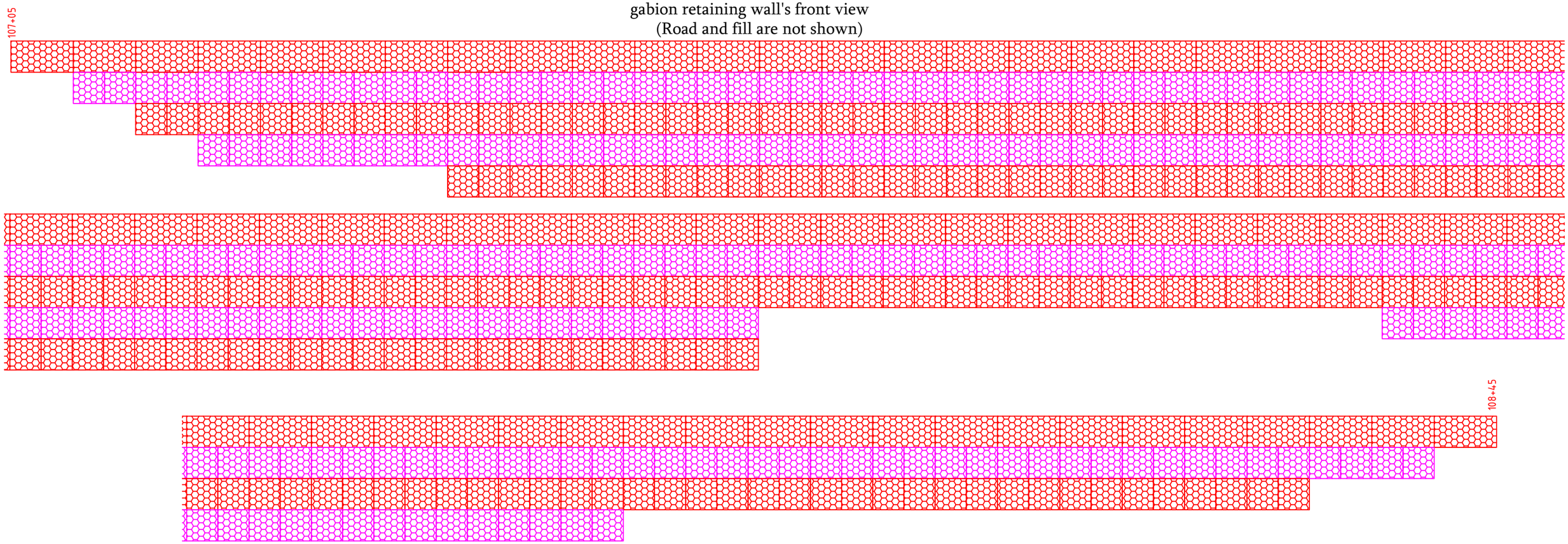

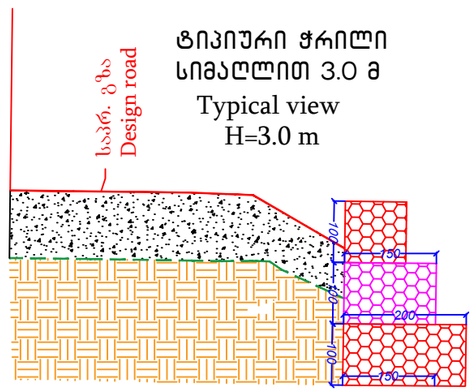

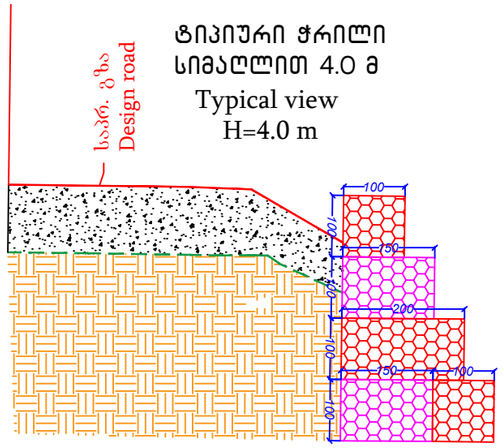

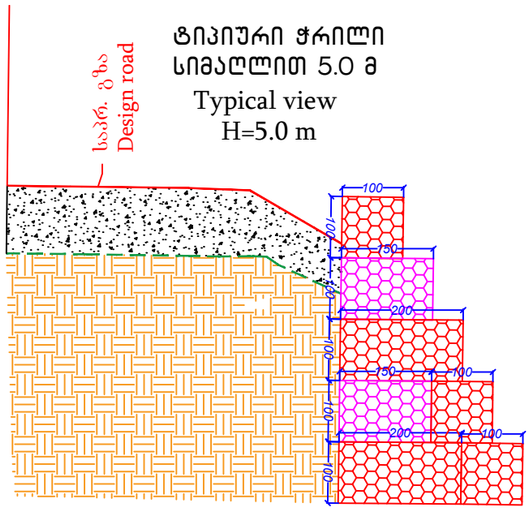

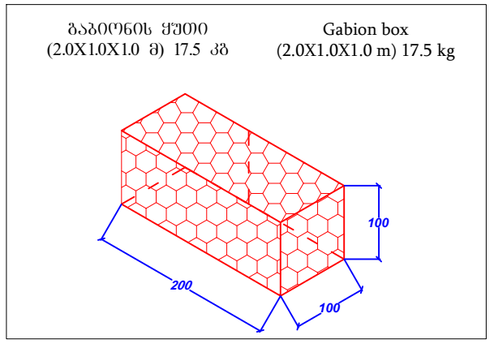

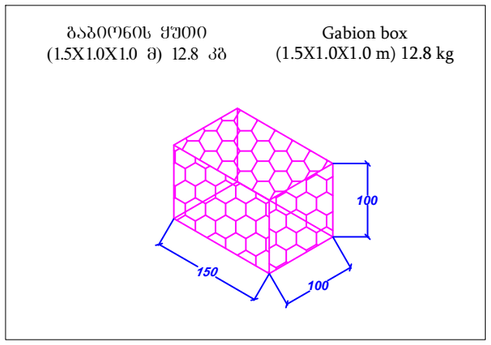

შენიშვნა:
1. ნახაზზე ზომები მოცემულია სანტიმეტრებში
2. გაბიონის ყუთები წარმოდგენილია უშანგავი მავთულით
3. წუნდამენტის ნიშნული დაზუსტდეს ადგილზე, ძვაბულის დამუშავების შემდეგ
4. განსახორციელებელი სამუშაოთა სახეობები და მოცულობები მოცემულია შესაბამის უწყისში
5. გაბიონის კედელი ეწყობა *EN10223-3* სტანდარტის მოთხოვნების შესაბამისად

Note:
1. Dimentions on this drawing are in cm;
2. Gabion boxes are presented with stainless wire;
3. Elevation mark of foundation shall be specified on-site after the pit excavations;
4. Types of work to execute and relevant volumes are given is annexed reports;
5. Construction of gabion retaining wall's are according EN10223-3 standard.

მდივ/MDF	დამკვეთი: საქართველოს მუნიციპალური განვითარების ფონდი	პროექტის დასახელება: მუნიციპალიტეტებში, ველისციხიდან სოფ. კაკაბეთამდე (ცენტრალური მაგისტრალამდე სოფ. ჭერემის გავლით) გზის რეაბილიტაციისა და მდ. ჭერემის ხეობაზე ორი ახალი სახიდის გადასასვლელის მუნიციპალური საკუთრებიდან-სახარჯთაღრიცხვიერ დოკუმენტაციის შედგენის მომსახურეობა №GOG/ET/C/045	შემსრულებელი: EXECUTOR: შპს „აბსოლუტ სერვისი“ სკ 205256523 "ABSOLUTE SERVICE" LTD: ID 205256523 ქ. თბილისი, ხერგიანის ქ. №40 Tbilisi, Khergiani Street #40 ტელ/Tel: +995 322 544882 Info@absoluteservice.ge; Infoabsoluteservice@gmail.com		ნახაზის დასახელება:	გაბიონის საყრდენი კედელი პკ 107+05 - პკ 108+45			
	THE CLIENT: Municipal Development Fund of Georgia (MDF)	Project name: Consulting services for working out of detail project and cost estimate documentations for rehabilitation of road from Velistsikhe to the village Kakabeti (till central highway through the village Cheremiskhevi) and construction of two new bridge crossings over the Cheremi River gorge stream in Gurjaani and Sagarejo Municipalities №GOG/ET/C/045			DRAWING NAME:	Gabion retaining wall, ch. 107+05- ch 108+45			
					მასშტაბი: SCALE:	1:100	ფორმატის ზომა: FORMAT SIZE:	A3	ნახაზი: DRAWING:	10-12-2

განფენა
breakdown

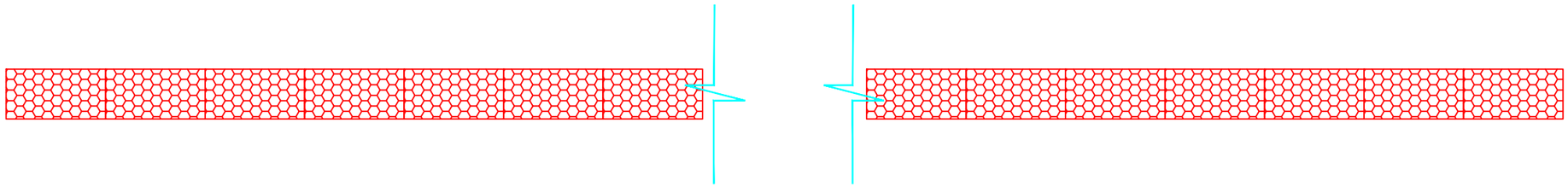

I რიგი 200X100X100 70 ცალი
I row 200X100X100 70 pcs

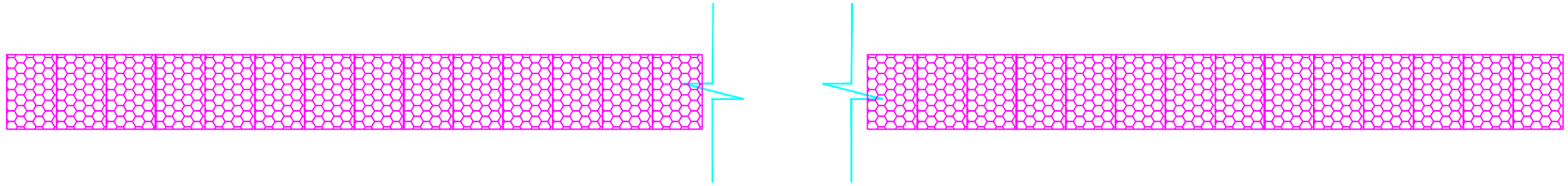

II რიგი 150X100X100 138 ცალი
II row 150X100X100 138 pcs

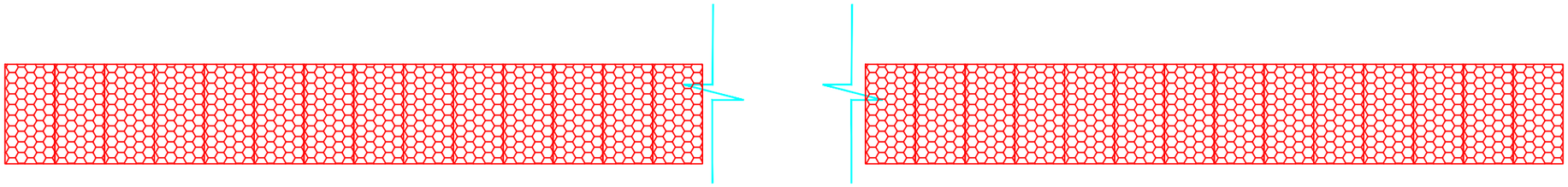

III რიგი 200X100X100 132 ცალი
III row 200X100X100 132 pcs

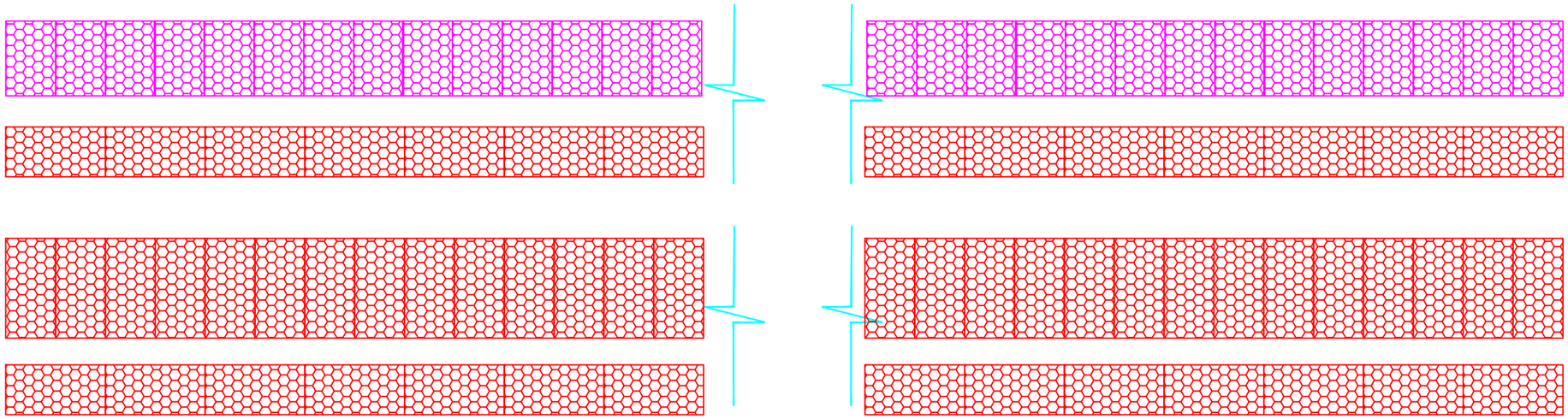

IV რიგი 150X100X100 88 ცალი
IVrow 150X100X100 88 pcs

IV რიგი 200X100X100 44 ცალი
IV row 200X100X100 44 pcs

V რიგი 200X100X100 90 ცალი
V row 200X100X100 90 pcs

გეოლოგია / Geology :

*თიხა უხეშგლინანარევი,მოლურჯო ფერის,ღორღის ნანარევებით - φ=15 °, **C= 0.20** კგძ/სმ², **ρ**=2.02 გ/სმ³, R_0=2.1 კგძ/სმ².*

*Clay of low plasticity, bluish, with crushed rock inclusions - φ=15 °, **C= 0.20** kgF / sm², **ρ**=2.02 g/sm³, R_0=2.1 kgF / sm².*

GMDF	დამკვეთი: საქართველოს მუნიციპალური განვითარების ფონდი	პროექტის დასახელება: გურჯაანისა და საგარეჯოს მუნიციპალიტეტებში, ველისციხისა სოფ. კაკაბეთამდე (ცენტრალურ მაგისტრალამდე სოფ. ჭერემის გაყოლით) გზის რეაბილიტაციისა და მდ. ჭერემის ხევზე ორი ახალი ხიდის გაჯანსაღებლის მუნიციპალიტეტის საპროექტო-სახარჯთაღრიცხვო დოკუმენტაციის შედგენის მომსახურება №GOG/ET/C/045	მშენებელი: EXECUTOR: შპს „აბსოლუტურ სერვისი" საკ 205256523 "ABSOLUTE SERVICE" LTD: ID 205256523 ქ. თბილისი, ხერგიანის ქ. №40 Tbilisi, Khergiani Street #40 ტელ/Tel: +995 322 544882 Info@absoluteservice.ge; Infoabsoluteservice@gmail.com		ნახაზის დასახელება: DRAWING NAME:	გაბიონის საყრდენი კედელი პკ 107+05 - პკ 108+45 / Gabion retaining wall, ch. 107+05- ch 108+45			
	THE CLIENT: Municipal Development Fund of Georgia (MDF)	Project name: Consulting services for working out of detail project and cost estimate documentations for rehabilitation of road from Velistsikhe to the village Kakabeti (till central highway through the village Cheremiskhevi) and construction of two new bridge crossings over the Cheremi River gorge stream in Gurjaani and Sagarejo Municipalities №GOG/ET/C/045			მასშტაბი: SCALE:	1:100	ფურცლის ზომა: FORMAT SIZE: A3	ნახაზი: DRAWING:	10-12-3

გაბიონის საყრდენი კედლის გრძივი ჭრილი
Gabion retaining wall's longitudinal section

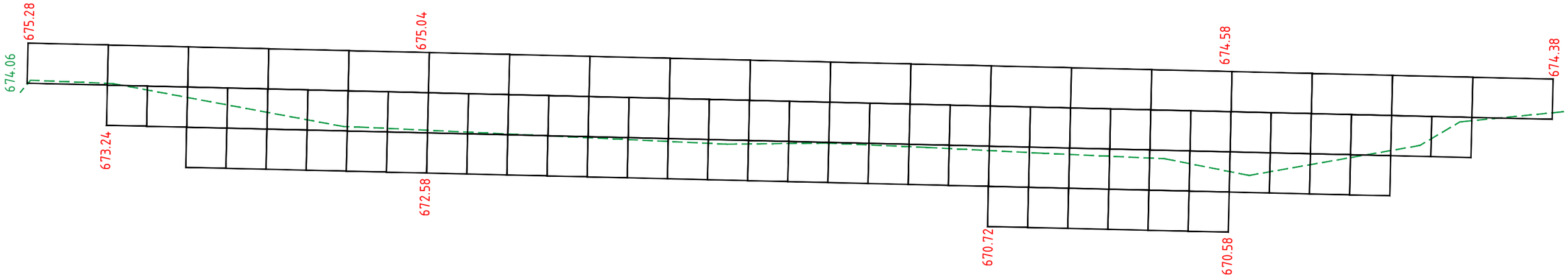

გაბიონის საყრდენი კედლის ფასადი
(გზა და ყრილი ნაჩვენებები არ არის)

gabion retaining wall's front view
(Road and fill are not shown)

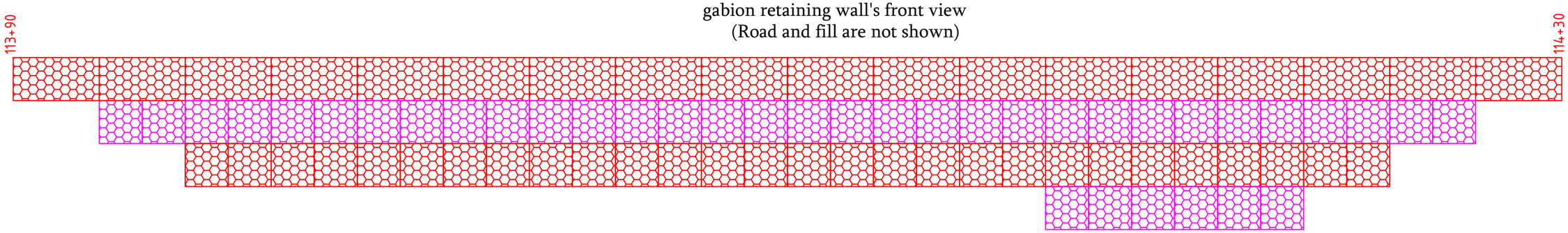

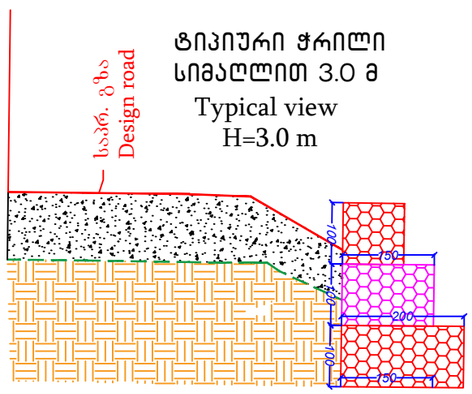

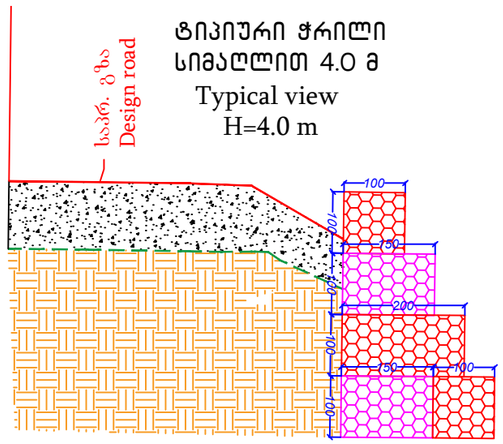

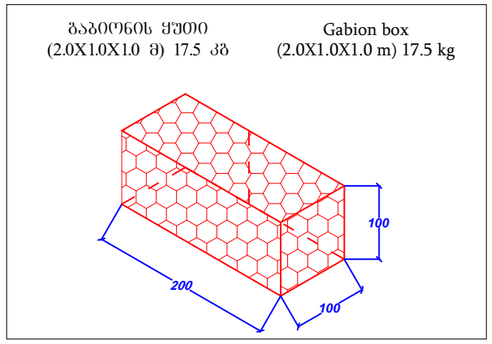

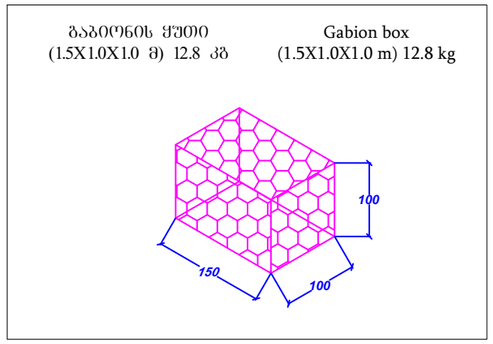

გეოლოგია / Geology :

თიხა ნახევრად მაგარი,ღეროვნის ნაფარფლებით 10%,ღია ყავისფერი - φ=17°, C= 0.19 კგ/სმ², ρ=1.80 გ/სმ³, R_0=2.0 კგ/სმ².

Clay semihard, with inclusions of crushed rock 10%, light brown - φ=17°, C= 0.19 kgF/sm². ρ=1.80 g/sm³, R_0=2.0 kgF/sm².

შენიშვნა:
1. ნახაზზე ზომები მოცემულია სანტიმეტრებში
2. გაბიონის ყუთები წარმოდგენილია უქანგავი მავთულით
3. შუნდამენტის ნიშნული დაზუსტდეს ადგილზე, ქვაბულის დამუშავების შემდეგ
4. განსახორციელებელი სამუშაოთა სახეობები და მოცულობები მოცემულია შესაბამის უწყისში
5. გაბიონის კედელი ეწყობა *EN10223-3* სტანდარტის მოთხოვნების შესაბამისად

Note:
1. Dimentions on this drawing are in cm;
2. Gabion boxes are presented with stainless wire;
3. Elevation mark of foundation shall be specified on-site after the pit excavations;
4. Types of work to execute and relevant volumes are given is annexed reports;
5. Construction of gabion retaining wall's are according EN10223-3 standard.

MDF	*დამკვეთი:* საქართველოს მუნიციპალური განვითარების ფონდი	*პროექტის დასახელება:* შორაბანისა და საგარეჯოს მუნიციპალიტეტებში, ველისციხიდან სოფ. კაკაბეთამდე (ცენტრალურ მაგისტრალამდე სოფ. ჭერემის გავლით) გზის რეაბილიტაციისა და მდ. ჭერემის ხეობაზე ორი ახალი სახიდე გადასასვლელის მშენებლობის დეტალური საპროექტო-სახარჯთაღრიცხვო დოკუმენტაციის შედგენის მომსახურება №GOG/ET/C/045	*შემსრულებელი:* *EXECUTOR:* შპს „აბსოლუტურ სერვისი“ საკ 205256523 *"ABSOLUTE SERVICE" LTD: ID 205256523* *ქ. თბილისი, ხერგიანის ქ. №40* *Tbilisi, Khergiani Street #40* ტელ/Tel: +995 322 544882 Info@absoluteservice.ge; Infoabsoluteservice@gmail.com		*ნახაზის დასახელება:*	გაბიონის საყრდენი კედელი პკ 113+90 - პკ 114+30			
	THE CLIENT: Municipal Development Fund of Georgia (MDF)	*Project name:* Consulting services for working out of detail project and cost estimate documentations for rehabilitation of road from Velistsikhe to the village Kakabeti (till central highway through the village Cheremiskhevi) and construction of two new bridge crossings over the Cheremi River gorge stream in Gurjaani and Sagarejo Municipalities №GOG/ET/C/045		*DRAWING NAME:*	Gabion retaining wall, ch. 113+90 - ch 114+30			
				მასშტაბი: *SCALE:*	1:100	*ფურცლის ზომა:* *FORMAT SIZE:* A3	*ნახაზი:* *DRAWING:*	10-13-1

განფენა
breakdown

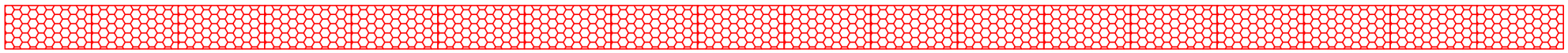

I რიგი 200X100X100 18 ცალი
I row 200X100X100 18 pcs

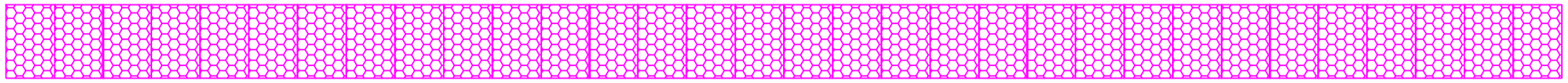

II რიგი 150X100X100 32 ცალი
II row 150X100X100 32 pcs

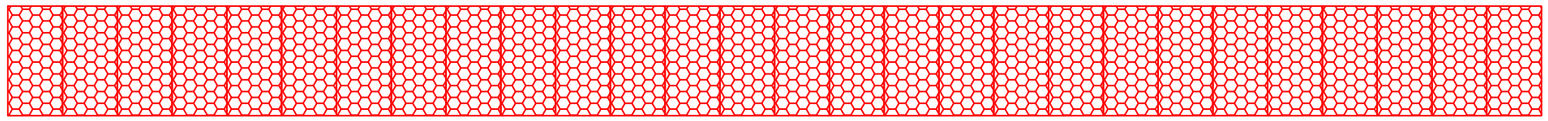

III რიგი 200X100X100 28 ცალი
III row 200X100X100 28 pcs

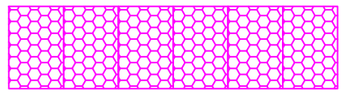

IV რიგი 150X100X100 6 ცალი
IVrow 150X100X100 6 pcs

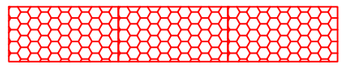

IV რიგი 200X100X100 3 ცალი
IV row 200X100X100 3 pcs

მუნიციპალიტეტების განვითარების ფონდი Municipal Development Fund of Georgia	დამკვეთი: საქართველოს მუნიციპალური განვითარების ფონდი THE CLIENT: Municipal Development Fund of Georgia (MDF)	პროექტის დასახელება: გურჯაანისა და საგარეჯოს მუნიციპალიტეტებში, ველისციხოდან სოფ. კაკაბეთამდე (ცენტრალურ მაგისტრალამდე სოფ. ჭერემის გაყოლით) გზის რეაბილიტაციისა და მდ. ჭერემის ხეობაზე ორი ახალი სახიდე გადასასვლელის მშენებლობის დეტალური საპროექტო-სახარჯთაღრიცხვო დოკუმენტაციის შედგენის მომსახურება №GOG/ET/C/045 Project name: Consulting services for working out of detail project and cost estimate documentations for rehabilitation of road from Velistsikhe to the village Kakabeti (till central highway through the village Cheremiskhevi) and construction of two new bridge crossings over the Cheremi River gorge stream in Gurjaani and Sagarejo Municipalities №GOG/ET/C/045	შემსრულებელი: EXECUTOR: შპს „აბსოლუტ სერვისი" საკ 205256523 "ABSOLUTE SERVICE" LTD: ID 205256523 ქ. თბილისი, ხერგიანის ქ. №40 Tbilisi, Khergiani Street #40 ტელ/Tel: +995 322 544882 Info@absoluteservice.ge; Infoabsoluteservice@gmail.com		ნახაზის დასახელება: DRAWING NAME:	გაბიონის საყრდენი კედელი პკ 113+90 - პკ 114+30 Gabion retaining wall, ch. 113+90 - ch 114+30				
				მასშტაბი: SCALE:	1:100	ფურცლის ზომა: FORMAT SIZE:	A3	ნახაზი: DRAWING:	10-13-2

გაბიონის საყრდენი კედლის გრძივი ჭრილი
Gabion retaining wall's longitudinal section

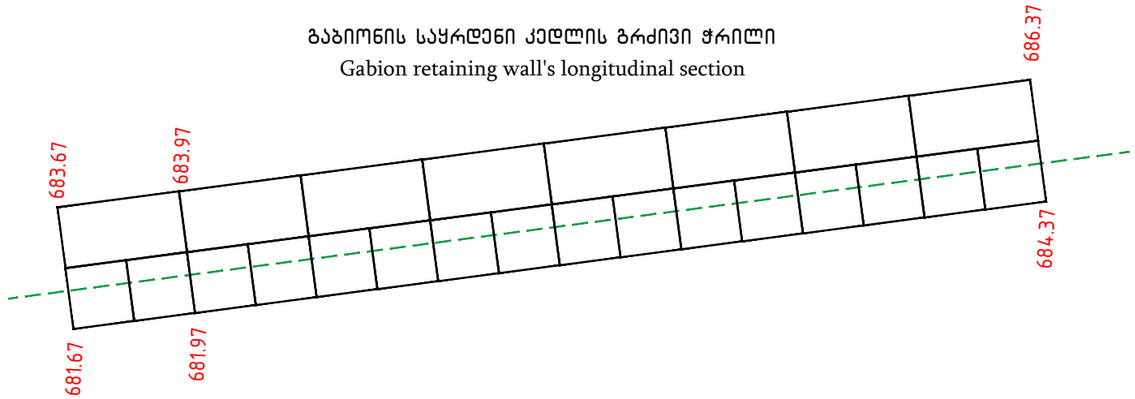

ტიპიური ჭრილი სიმაღლით 3.0 მ
Typical view
H=3.0 m

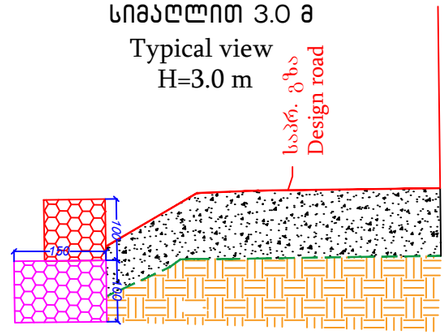

გაბიონის საყრდენი კედლის ფასადი (გზა და ყრილი ნაჩვენები არ არის)
gabion retaining wall's front view
(Road and fill are not shown)

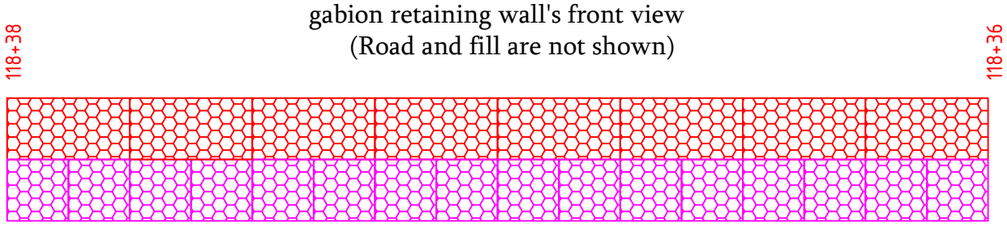

განფენა
breakdown

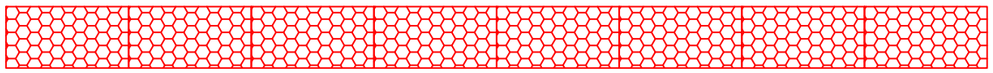

I რიგი 200X100X100 8 ცალი
I row 200X100X100 8 pcs

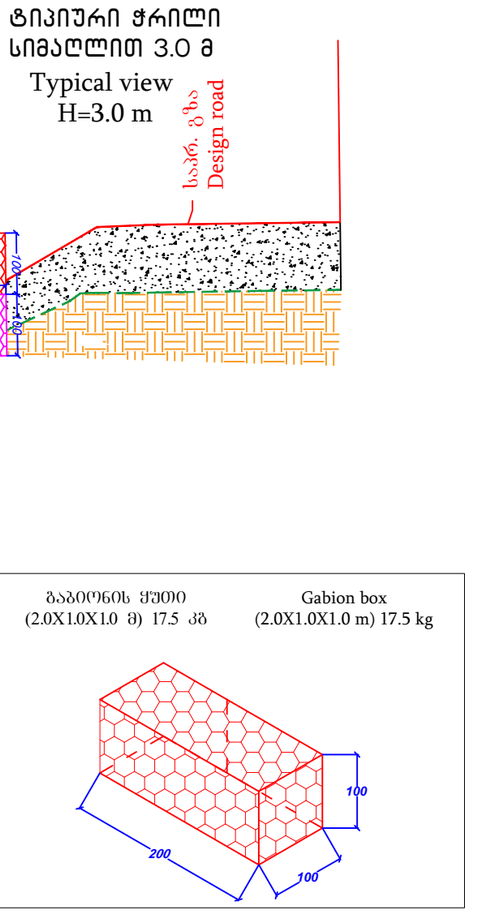

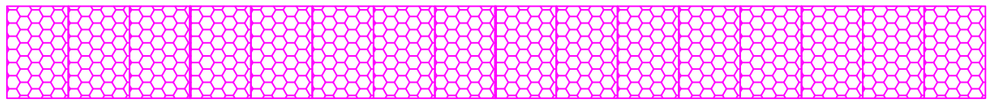

II რიგი 150X100X100 16 ცალი
II row 150X100X100 16 pcs

შენიშვნა:
1. ნახაზზე ზომები მოცემულია სანტიმეტრებში
2. გაბიონის ყუთები წარმოდგენილია უჟანგავი მავთულით
3. წუნდამენტის ნიშნული დაზუსტდეს ადგილზე, ძვაბულის დამუშავების შემდეგ
4. განსახორციელებელი სამუშაოთა სახეობები და მოცულობები მოცემულია შესაბამის უწყისში
5. გაბიონის კედელი ეწყობა *EN10223-3* სტანდარტის მოთხოვნების შესაბამისად

Note:
1. Dimentions on this drawing are in cm;
2. Gabion boxes are presented with stainless wire;
3. Elevation mark of foundation shall be specified on-site after the pit excavations;
4. Types of work to execute and relevant volumes are given is annexed reports;
5. Construction of gabion retaining wall's are according EN10223-3 standard.

გეოლოგია / Geology :

თიხა ნახევრად მაბარი,ლეოროდს ჩანარევებით 10%,ლია ყავისფერი - φ=18 °, C= 0.17 კგძ/სმ², ρ=2.00 გ/სმ³, R_0=2.2 კგძ/სმ².
Clay of low plasticity, bluish, with crushed rock inclusions - φ=18 °, C= 0.17 kgF/sm², ρ=2.00 g/sm³, R_0=2.2 kgF/sm²..

	დამკვეთი: *საქართველოს მუნიციპალური განვითარების ფონდი*	*პროექტის დასახელება:* *მუშაობანია და საბარეჯოს მუნიციპალიტეტებში, ველისცხისდან სოფ. კაკაბეთამდე (ცენტრალურ მაგისტრალამდე სოფ. ჭერემის გავლით) გზის რეაბილიტაციისა და ამ. ჭერემის ხევზე ორი ახალი ხიდის გადასასვლელის მშენებლობის დეტალური საპროექტო-სახარჯთაღრიცხვო დოკუმენტაციის შედგენის მომსახურება №GOG/ET/C/045*	*შემსრულებელი:* *EXECUTOR:* *შპს „აბსოლუტურ სერვისი“ სკ 205256523* *"ABSOLUTE SERVICE" LTD: ID 205256523* *ქ. თბილისი, ხერთვისის ქ. №40* *Tbilisi, Khergiani Street #40* *ტელ/Tel: +995 322 544882* *Info@absoluteservice.ge;* *Infoabsoluteservice@gmail.com*		*ნახაზის დასახელება:*	**გაბიონის საყრდენი კედელი პკ 118+38 - პკ 118+56**			
	THE CLIENT: *Municipal Development Fund of Georgia (MDF)*	*Project name:* *Consulting services for working out of detail project and cost estimate documentations for rehabilitation of road from Velistsikhe to the village Kakabeti (till central highway through the village Cheremiskhevi) and construction of two new bridge crossings over the Cheremi River gorge stream in Gurjaani and Sagarejo Municipalities №GOG/ET/C/045*			*DRAWING NAME:*	**Gabion retaining wall, ch. 118+58 - ch 118+56**			
				მასშტაბი: *SCALE:*	*1:100*	*ფურცლის ზომა:* *FORMAT SIZE:*	*A3*	*ნახაზი:* *DRAWING:*	10-14

გაბიონის საყრდენი კედლის გრძივი ჭრილი

Gabion retaining wall's longitudinal section

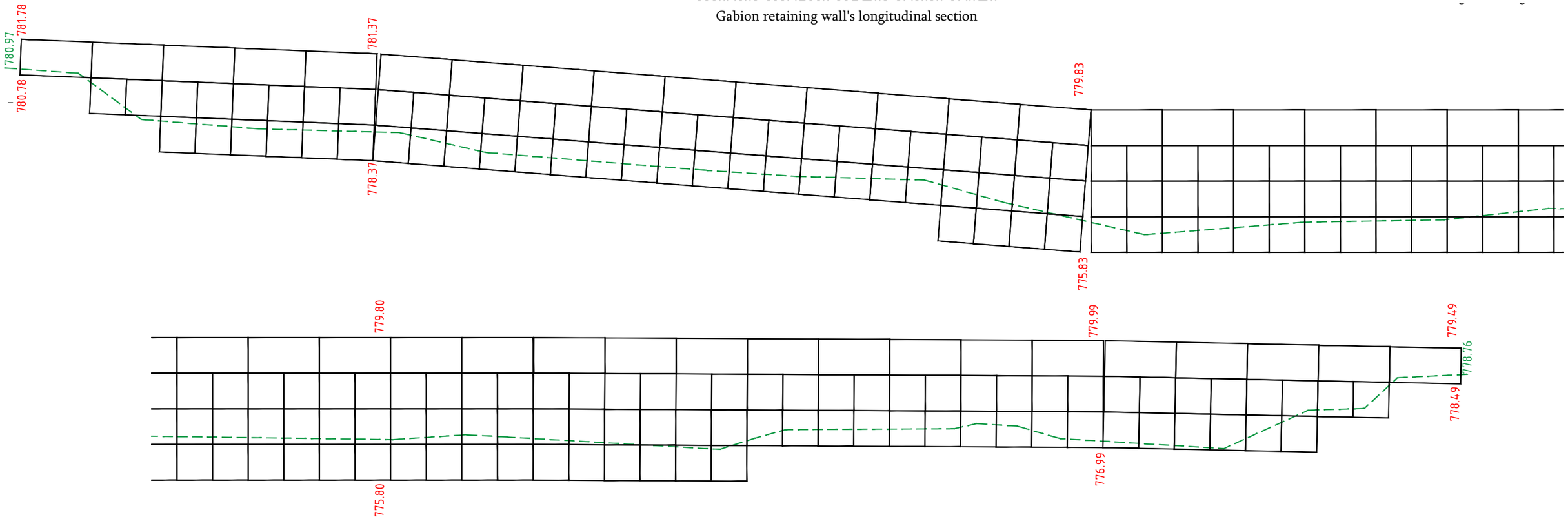

გაბიონის საყრდენი კედლის ფასადი
(გზა და ყრილი ნაჩვენები არ არის)

gabion retaining wall's front view
(Road and fill are not shown)

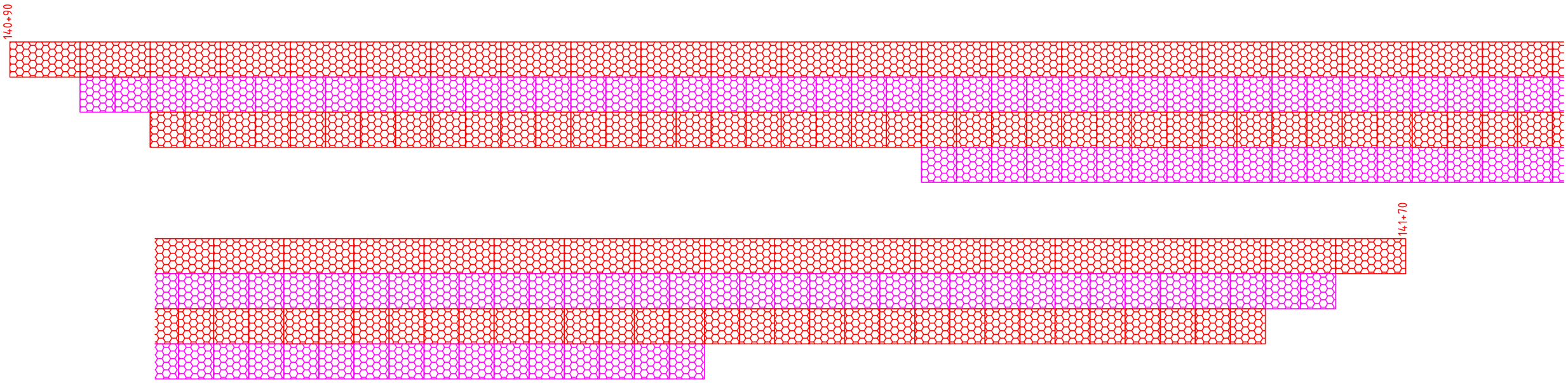

მდფ/MDF	დამკვეთი: საქართველოს მუნიციპალური განვითარების ფონდი	პროექტის დასახელება: მშრომელანისა და სამგარეულოს მუნიციპალიტეტებში, ველისციხიდან სოფ. კაკაბეთამდე (ცენტრალურ მაგისტრალამდე სოფ. ჭერემის გამლით) გზის რეაბილიტაციისა და მდ. ჭერემის ხეობაზე ორი ახალი სახიდე გადასასვლელის მშენებლობის დეტალური საპროექტო-სახარჯთაღრიცხვიო დოკუმენტაციის შედგენის მომსახურება №GOG/ET/C/045	შემსრულებელი: EXECUTOR: შპს „აბსოლუტურ სერვისი“ სს 205256523 "ABSOLUTE SERVICE" LTD: ID 205256523 ქ. თბილისი, ხერგიანის ქ. №40 Tbilisi, Khergiani Street #40 ტელ/Tel: +995 322 544882 Info@absoluteservice.ge; Infoabsoluteservice@gmail.com		ნახაზის დასახელება: DRAWING NAME:	გაბიონის საყრდენი კედელი პკ 140+90 - პკ 141+70			
	THE CLIENT: Municipal Development Fund of Georgia (MDF)	Project name: Consulting services for working out of detail project and cost estimate documentations for rehabilitation of road from Velistsikhe to the village Kakabeti (till central highway through the village Cheremiskhevi) and construction of two new bridge crossings over the Cheremi River gorge stream in Gurjaani and Sagarejo Municipalities №GOG/ET/C/045			Gabion retaining wall, ch. 140+90 - ch 141+70			
				მასშტაბი: SCALE:	1:100	ფურცლის ზომა: FORMAT SIZE:	A3	ნახაზი: DRAWING: 10-15-1

განფენა
breakdown

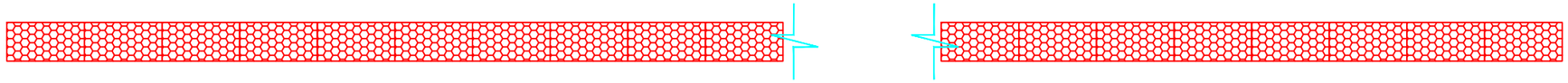

I რიგი 200X100X100 40 ცალი
I row 200X100X100 40 pcs

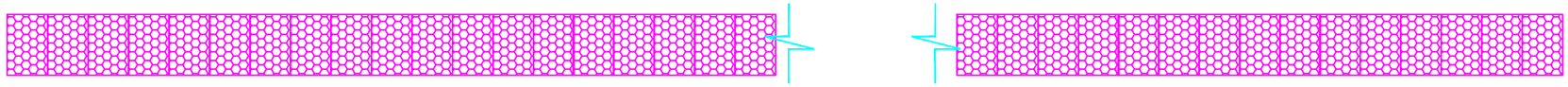

II რიგი 150X100X100 76 ცალი
II row 150X100X100 76 pcs

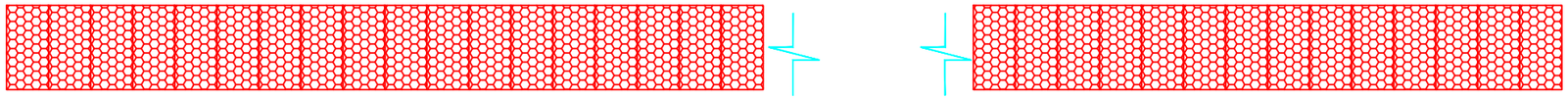

III რიგი 200X100X100 72 ცალი
III row 200X100X100 72pcs

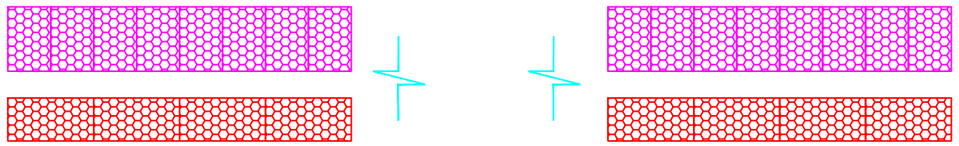

IV რიგი 150X100X100 34 ცალი
IVrow 150X100X100 34 pcs

IV რიგი 200X100X100 17 ცალი
IV row 200X100X100 17 pcs

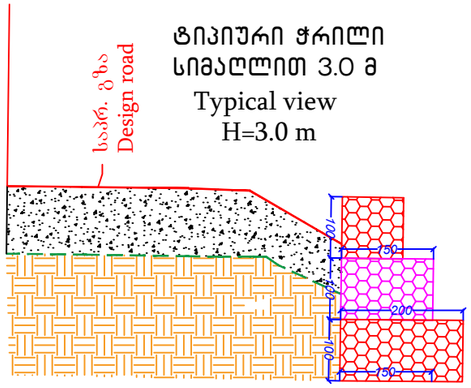

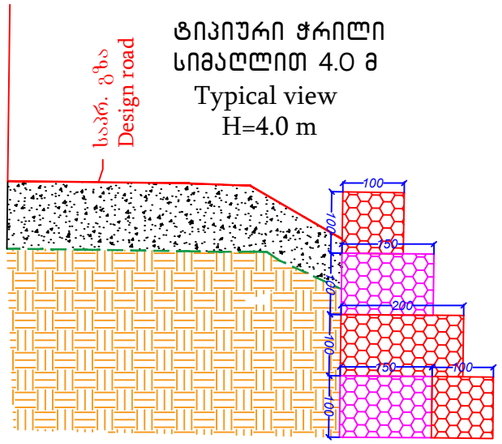

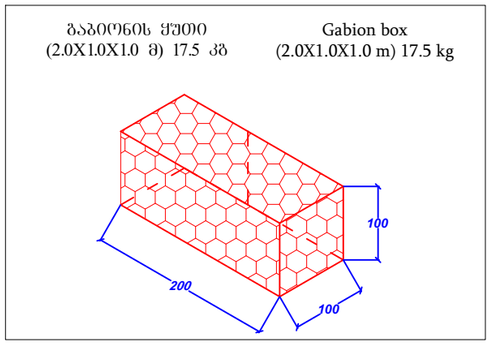

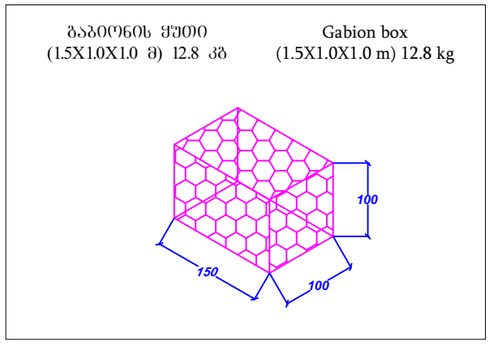

შენიშვნა:
1. ნახაზზე ზომები მოცემულია სანტიმეტრებში
2. გაბიონის ყუთები წარმოდგენილია უჟანგავი მავთულით
3. წუნდამენტის ნიშნული დაზუსტდეს ადგილზე, ძვაბულის დამუშავების შემდეგ
4. განსახორციელებელი სამუშაოთა სახეობები და მოცულობები მოცემულია შესაბამის უწყისში
5. გაბიონის კედელი ეწყობა *EN10223-3* სტანდარტის მოთხოვნების შესაბამისად

Note:
1. Dimentions on this drawing are in cm;
2. Gabion boxes are presented with stainless wire;
3. Elevation mark of foundation shall be specified on-site after the pit excavations;
4. Types of work to execute and relevant volumes are given in annexed reports;
5. Construction of gabion retaining wall's are according EN10223-3 standard.

გეოლოგია / Geology :

თიხა ნახევრად მაგარი,ლორღის ჩანართებით 10%,ღია ყავისფერი - φ=17 °, C= 0.19 კგ/სმ², ρ=1.80 გ/სმ³, R_0=2.0 კგ/სმ².

Clay semihard, with inclusions of crushed rock 10%, light brown - φ=17 °, C= 0.19 kgF/sm², ρ=1.80 g/sm³, R_0=2.0 kgF/sm².

მგზ/MDF	დამკვეთი: საქართველოს მუნიციპალური განვითარების ფონდი	პროექტის დასახელება: გურჯაანისა და საგარეჯოს მუნიციპალიტეტებში, ველისციხიდან სოფ. კაკაბეთამდე (ცენტრალურ გაბიტრალამდე სოფ. ჭერემის გავლით) გზის რეაბილიტაციისა და მდ. ჭერემის ხევზე ორი ახალი სახიდე გადასასვლელის მშენებლობის დეტალური საპროექტო-სახარჯთაღრიცხვო დოკუმენტაციის შედგენის მომსახურება №GOG/ET/C/045	EXECUTOR: შპს „აბსოლუტურ სერვისი" საკ 205256523 "ABSOLUTE SERVICE" LTD: ID 205256523 ქ. თბილისი, ხერბიანის ქ. №40 Tbilisi, Khergiani Street #40 ტელ/Tel: +995 322 544882 Info@absoluteservice.ge; Infoabsoluteservice@gmail.com		ნახაზის დასახელება:	გაბიონის საყრდენი კედელი პკ 140+90 - პკ 141+70			
	THE CLIENT: Municipal Development Fund of Georgia (MDF)	Project name: Consulting services for working out of detail project and cost estimate documentations for rehabilitation of road from Velistsikhe to the village Kakabeti (till central highway through the village Cheremiskhevi) and construction of two new bridge crossings over the Cheremi River gorge stream in Gurjaani and Sagarejo Municipalities №GOG/ET/C/045		DRAWING NAME:	Gabion retaining wall, ch. 140+90 - ch 141+70			
				მასშტაბი: SCALE:	1:100	ფურცლის ზომა: FORMAT SIZE:	A3	ნახაზი: DRAWING: 10-15-2

გაბიონის საყრდენი კედლის გრძივი ჭრილი
Gabion retaining wall's longitudinal section

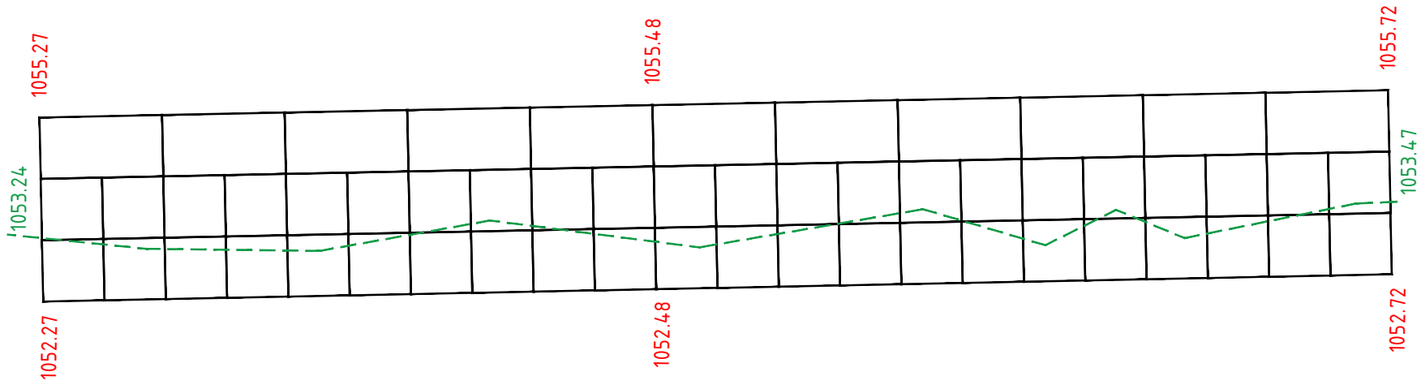

ტიპიური ჭრილი სიმაღლით 3.0 მ
Typical view
H=3.0 m

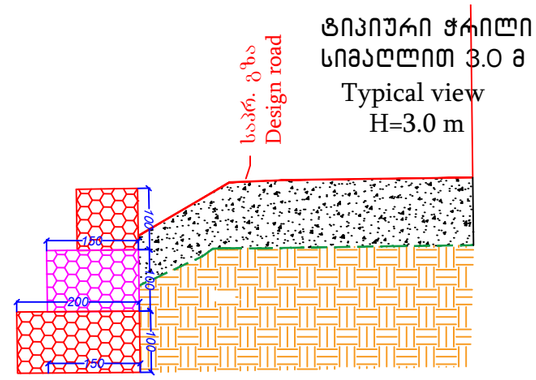

გაბიონის საყრდენი კედლის ფასადი
(გზა და ყრილი ნაჩვენები არ არის)
gabion retaining wall's front view
(Road and fill are not shown)

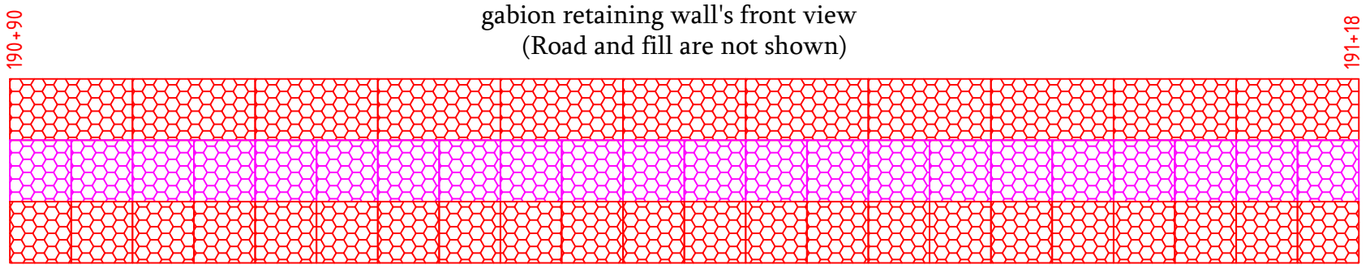

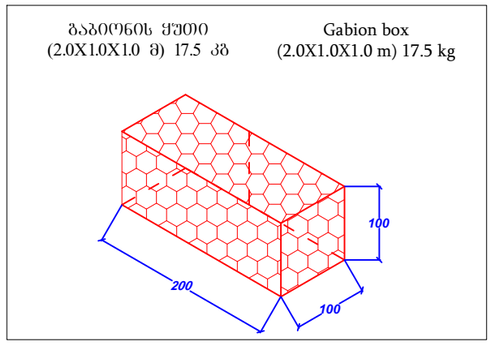

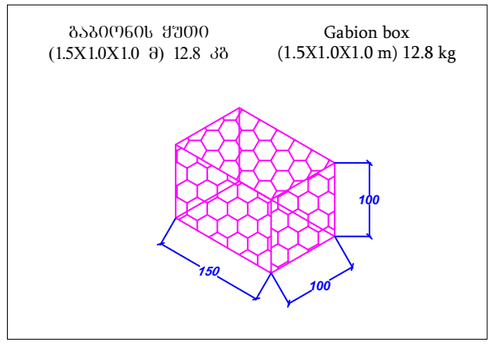

განფენა
breakdown

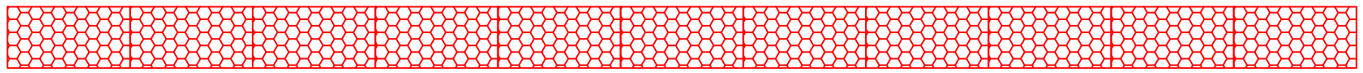

I რიგი 200X100X100 11 ცალი
I row 200X100X100 11 pcs

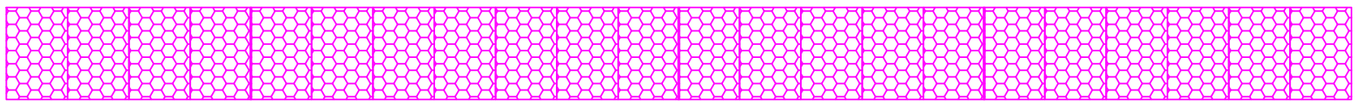

II რიგი 150X100X100 22 ცალი
II row 150X100X100 22 pcs

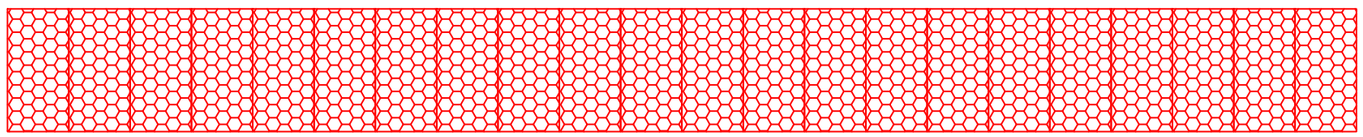

III რიგი 200X100X100 33 ცალი
III row 200X100X100 33 pcs

შენიშვნა:
1. ნახაზზე ზომები მოცემულია სანტიმეტრებში
2. გაბიონის ყუთები წარმოდგენილია შუანგავი მავთულით
3. შენდამენტის ნიშნული დაზუსტდეს ადგილზე, ქვაბულის დამუშავების შემდეგ
4. განსახორციელებელი სამუშაოთა სახეობები და მოცულობები მოცემულია შესაბამის უწყისში
5. გაბიონის კედელი ეწყობა *EN10223-3* სტანდარტის მოთხოვნების შესაბამისად

Note:
1. Dimentions on this drawing are in cm;
2. Gabion boxes are presented with stainless wire;
3. Elevation mark of foundation shall be specified on-site after the pit excavations;
4. Types of work to execute and relevant volumes are given is annexed reports;
5. Construction of gabion retaining wall's are according EN10223-3 standard.

ქვიშაქვა ძლიერ გამოფიტული, გაპობილებული,ფხვიერშრეებრივი - Rc=65 კგ/სმ².
Sandstone, considerably weathered, clayed, thin-layered - R_c=65 kgF/sm²..

მუნ/MDF	დამკვეთი: საქართველოს მუნიციპალური განვითარების ფონდი	პროექტის დასახელება: მუნიციპალიტეტებში, ველისციხიდან სოფ. კაკაბეთამდე (ცენტრალური მაგისტრალამდე სოფ. ჭერემის გავლით) გზის რეაბილიტაციისა და მდ. ჭერემის ხეობაზე ორი ახალი სახიდე გადასასვლელის მშენებლობის დეტალური საპროექტო-სახარჯთაღრიცხვო დოკუმენტაციის შედგენის მომსახურება №GOG/ET/C/045	შესრულებელი: EXECUTOR: შპს „აბსოლუტ სერვისი“ სს 205256523 "ABSOLUTE SERVICE" LTD: ID 205256523 ქ. თბილისი, ხერგიანის ქ. №40 Tbilisi, Khergiani Street #40 ტელ/Tel: +995 322 544882 Info@absoluteservice.ge; Infoabsoluteservice@gmail.com		ნახაზის დასახელება:	გაბიონის საყრდენი კედელი პკ 190+90 - პკ 191+18				
	THE CLIENT: Municipal Development Fund of Georgia (MDF)	Project name: Consulting services for working out of detail project and cost estimate documentations for rehabilitation of road from Velistsikhe to the village Kakabeti (till central highway through the village Cheremiskhevi) and construction of two new bridge crossings over the Cheremi River gorge stream in Gurjaani and Sagarejo Municipalities №GOG/ET/C/045		DRAWING NAME:	Gabion retaining wall, ch. 190+90 - ch 191+18				
				მასშტაბი: SCALE:	1:100	ფურცლის ზომა: FORMAT SIZE:	A3	ნახაზი: DRAWING:	10-16

გაბიონის საყრდენი კედლის გრძივი ჭრილი

Gabion retaining wall's longitudinal section

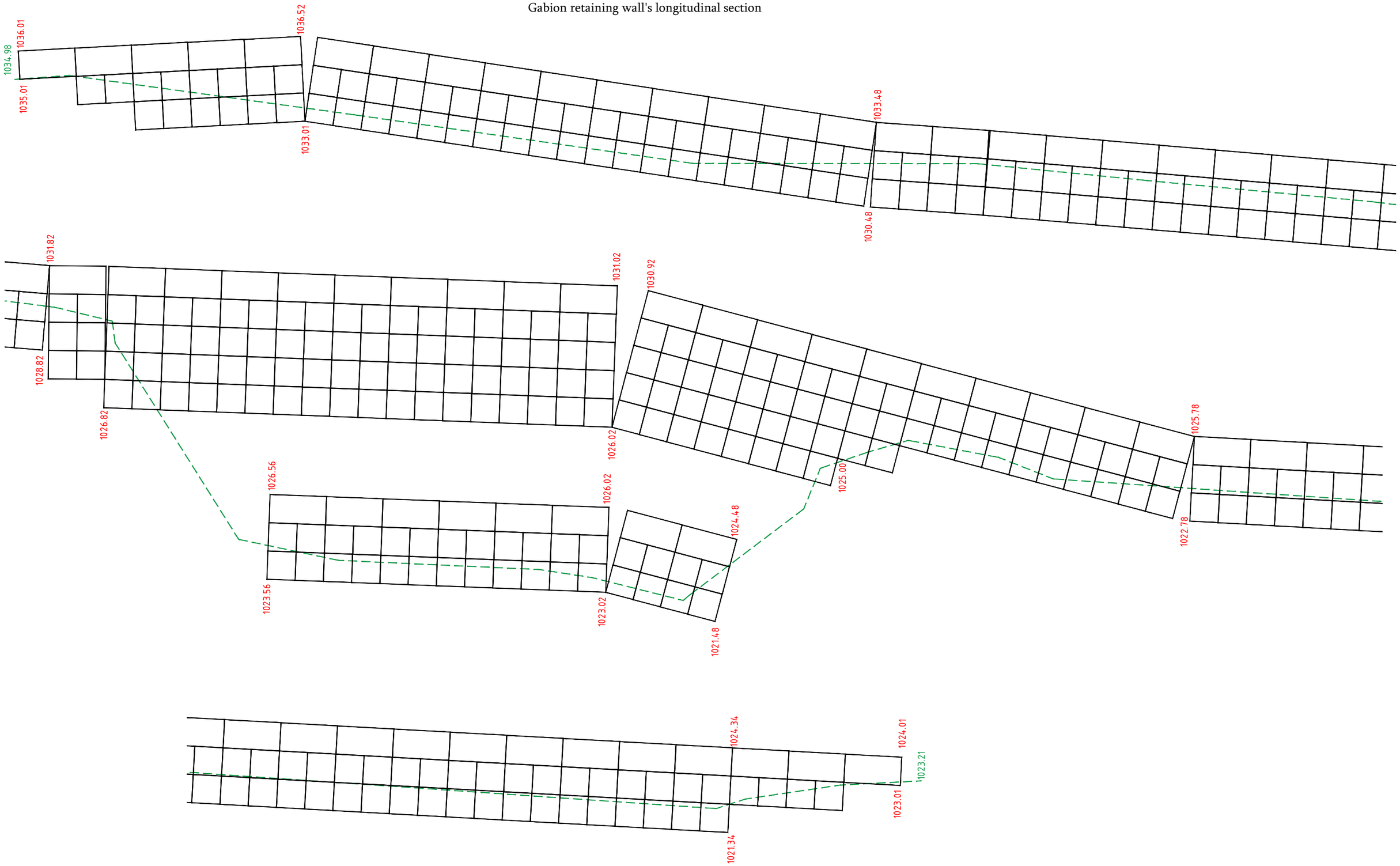

MDF	დამკვეთი: საქართველოს მუნიციპალური განვითარების ფონდი	პროექტის დასახელება: მუნიციპალიტეტებში, კერძოსექტორში ხელშეწყობილ ინფრასტრუქტურულ პროექტებზე ტექნიკური დოკუმენტაციის შემუშავების მომსახურება №GOG/ET/C/045	შემსრულებელი: EXECUTOR: შპს „აბსოლუტ სერვისი" ს/კ 205256523 "ABSOLUTE SERVICE" LTD: ID 205256523 ქ. თბილისი, ხერგიანის ქუჩა №40 Tbilisi, Khergiani Street #40 ტელ/Tel: +995 322 544882 Info@absoluteservice.ge; Infoabsoluteservice@gmail.com		ნახაზის დასახელება:	გაბიონის საყრდენი კედელი პკ 242+10 - პკ 243+70				
	THE CLIENT: Municipal Development Fund of Georgia (MDF)	Project name: Consulting services for working out of detail project and cost estimate documentations for rehabilitation of road from Velistsikhe to the village Kakabeti (till central highway through the village Cheremiskhevi) and construction of two new bridge crossings over the Cheremi River gorge stream in Gurjaani and Sagarejo Municipalities №GOG/ET/C/045			DRAWING NAME:	Gabion retaining wall, ch. 242+10 - ch 243+70				
					მასშტაბი: SCALE:	1:100	ფორმატი FORMAT SIZE:	A3	ნახაზი: DRAWING:	10-17-1

გაბიონის საყრდენი კედლის ფასადი 1
(გზა და ყრილი ნაჩვენები არ არის)

gabion retaining wall's front view 1
(Road and fill are not shown)

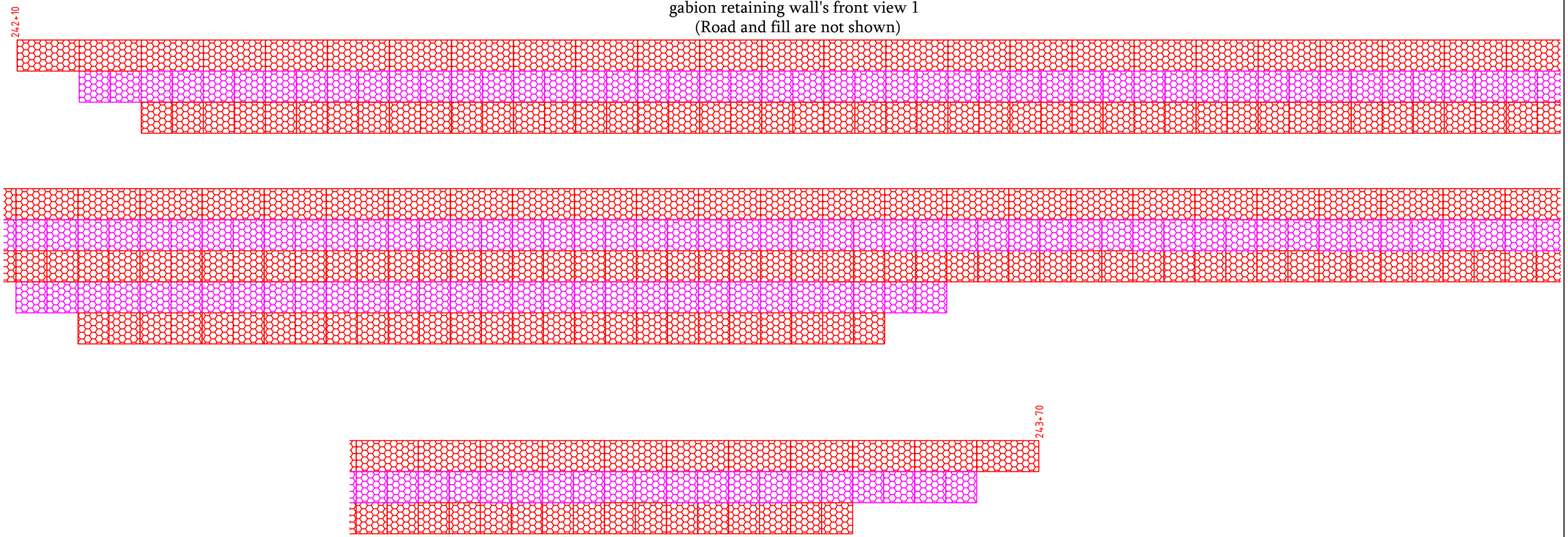

გაბიონის საყრდენი კედლის ფასადი 2
(გზა და ყრილი ნაჩვენებები არ არის)

gabion retaining wall's front view 2
(Road and fill are not shown)

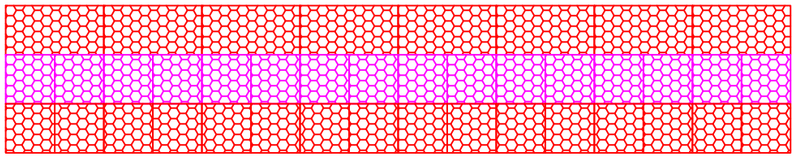

მუნ/MDF	დამკვეთი: საქართველოს მუნიციპალური განვითარების ფონდი THE CLIENT: Municipal Development Fund of Georgia (MDF)	პროექტის დასახელება: გურჯაანისა და საგარეჯოს მუნიციპალიტეტებში, ველისციხიდან სოფ. კაკაბეთამდე (ცენტრალურ მაგისტრალამდე სოფ. ჭერემის გაერთიანებული) გზის რეაბილიტაციისა და ორ ახალი სახიდე გადასასვლელის მშენებლობის დეტალური საპროექტო-სახარჯთაღრიცხვო დოკუმენტაციის შედგენის მომსახურება №GOG/ET/C/045 Project name: Consulting services for working out of detail project and cost estimate documentations for rehabilitation of road from Velistsikhe to the village Kakabeti (till central highway through the village Cheremiskhevi) and construction of two new bridge crossings over the Cheremi River gorge stream in Gurjaani and Sagarejo Municipalities №GOG/ET/C/045	შემსრულებელი: EXECUTOR: შპს „აბსოლუტ სერვისი“ ს.კ 205256523 "ABSOLUTE SERVICE" LTD: ID 205256523 ქ. თბილისი, ხერგიანის ქ. №40 Tbilisi, Khergiani Street #40 ტელ/Tel: +995 322 544882 Info@absoluteservice.ge; Infoabsoluteservice@gmail.com		ნახაზის დასახელება: DRAWING NAME:	გაბიონის საყრდენი კედელი პკ 242+10 - პკ 243+70 Gabion retaining wall, ch. 242+10 - ch 243+70			
					მასშტაბი: SCALE:	1:100	ფურცლის ზომა: FORMAT SIZE: A3	ნახაზი: DRAWING:	10-17-2

განფენა 1
breakdown 1

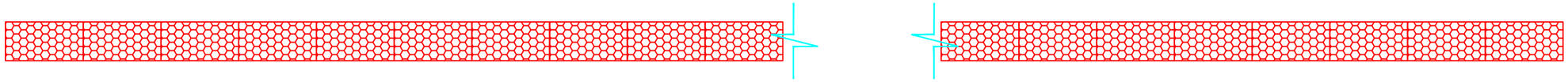

I რიგი 200X100X100 61 ცალი
I row 200X100X100 61 pcs

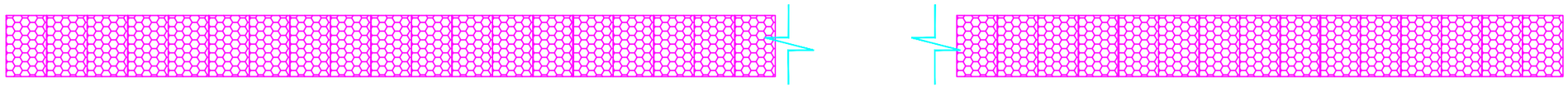

II რიგი 150X100X100 118 ცალი
II row 150X100X100 118 pcs

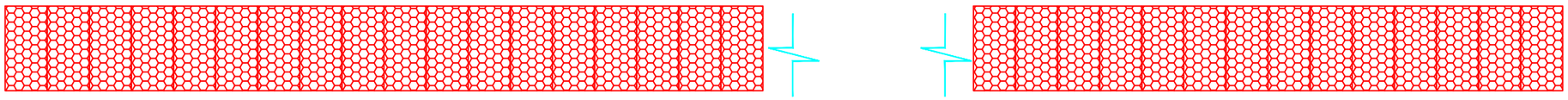

III რიგი 200X100X100 112 ცალი
III row 200X100X100 112pcs

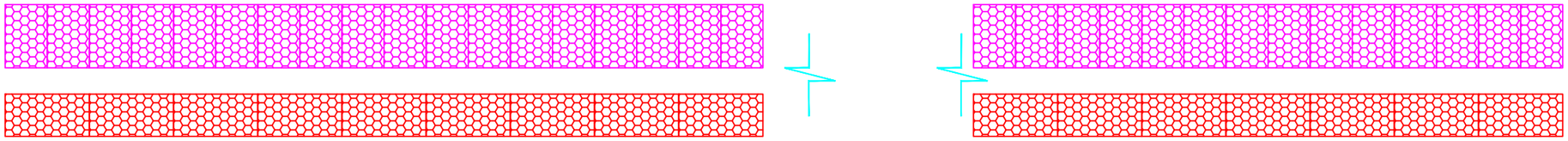

IV რიგი 150X100X100 30 ცალი
IVrow 150X100X100 30 pcs

IV რიგი 200X100X100 15 ცალი
IV row 200X100X100 15 pcs

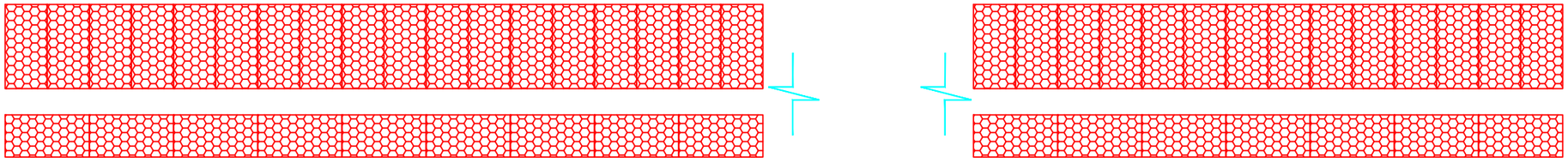

V რიგი 200X100X100 49 ცალი
V row 200X100X100 49 pcs

MDF	დამკვეთი: საქართველოს მუნიციპალური განვითარების ფონდი	პროექტის დასახელება: მუნიციპალიტეტ ბაღდათის ადმინისტრაციული ერთეულის ტერიტორიაზე, ვილისციხიდან სოფ. კაკაბეთამდე (ცენტრალური მაგისტრალამდე სოფ. ჭერემის გავლით) გზის რეაბილიტაციის და ორ ახალი სახიდე გადასასვლელის მშენებლობის დეტალური საპროექტო-სახარჯთაღრიცხვო დოკუმენტაციის შედგენის მომსახურება №GOG/ET/C/045	მშენებელი: EXECUTOR: შპს „აბსოლუტ სერვისი“ სკ 205256523 "ABSOLUTE SERVICE" LTD: ID 205256523 ქ. თბილისი, ხერგიანის ქ. №40 Tbilisi, Khergiani Street #40 ტელ/Tel: +995 322 544882 Info@absoluteservice.ge; Infoabsoluteservice@gmail.com		ნახაზის დასახელება: DRAWING NAME:	გაბიონის საყრდენი კედელი პკ 242+10 - პკ 243+70			
	THE CLIENT: Municipal Development Fund of Georgia (MDF)	Project name: Consulting services for working out of detail project and cost estimate documentations for rehabilitation of road from Velistsikhe to the village Kakabeti (till central highway through the village Cheremiskhevi) and construction of two new bridge crossings over the Cheremi River gorge stream in Gurjaani and Sagarejo Municipalities №GOG/ET/C/045				Gabion retaining wall, ch. 242+10 - ch 243+70			
					მასშტაბი: SCALE:	1:100	ფურცლის ზომა: FORMAT SIZE:	A3	ნახაზი: DRAWING:	10-17-3

განფენა 2
breakdown 2

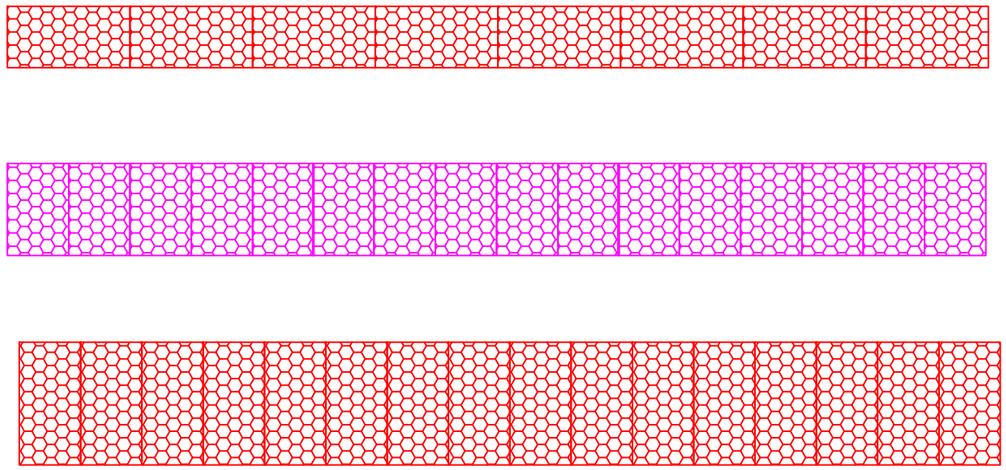

I რიგი 200X100X100 8 ცალი
I row 200X100X100 8 pcs

II რიგი 150X100X100 16 ცალი
II row 150X100X100 16 pcs

III რიგი 200X100X100 16 ცალი
III row 200X100X100 16 pcs

ტიპიური ჭრილი
სიმაღლით 3.0 მ
Typical view
H=3.0 m

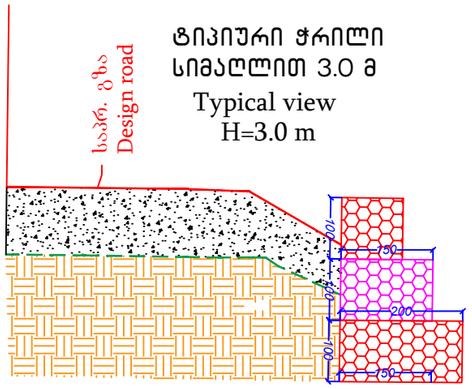

ტიპიური ჭრილი
სიმაღლით 4.0 მ
Typical view
H=4.0 m

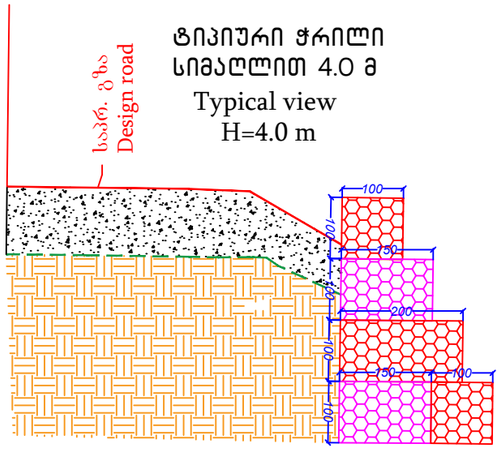

ტიპიური ჭრილი
სიმაღლით 5.0 მ
Typical view
H=5.0 m

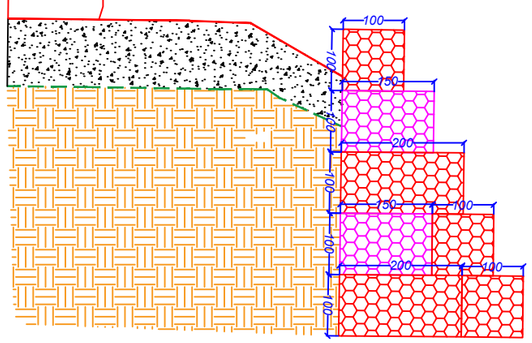

გაბიონის ყუთი
(2.0X1.0X1.0 მ) 17.5 კგ

Gabion box
(2.0X1.0X1.0 m) 17.5 kg

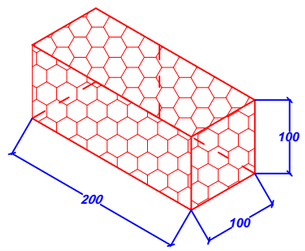

გაბიონის ყუთი
(1.5X1.0X1.0 მ) 12.8 კგ

Gabion box
(1.5X1.0X1.0 m) 12.8 kg

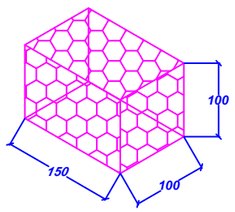

შენიშვნა:
1. ნახაზზე ზომები მოცემულია სანტიმეტრებში
2. გაბიონის ყუთები წარმოდგენილია უჟანგავი მავთულით
3. ფუნდამენტის ნიშნული დაზუსტდეს ადგილზე, ქვაბლის დამუშავების შემდეგ
4. განსახორციელებელი სამუშაოთა სახეობები და მოცულობები მოცემულია შესაბამის უწყისში
5. გაბიონის კედელი მუყობა *EN10223-3* სტანდარტის მოთხოვნების შესაბამისად

Note:
1. Dimentions on this drawing are in cm;
2. Gabion boxes are presented with stainless wire;
3. Elevation mark of foundation shall be specified on-site after the pit excavations;
4. Types of work to execute and relevant volumes are given is annexed reports;
5. Construction of gabion retaining wall's are according EN10223-3 standard.

გეოლოგია / Geology :

ქვიშაქვა ძლიერ ნაპრალოვანი, გამოფიტული - R_c=80 კგ/სმ^2.
Sandstone, heavily fissured, weathered - R_c=80 kgF/sm^2..

მუნ/MDF	დამკვეთი: საქართველოს მუნიციპალური განვითარების ფონდი	პროექტის დასახელება: მუნიციპალიტეტებში, მუნიციპალური გზების რეაბილიტაციის და მდ. ჭერემის ხეობაზე ორი ახალი სახიდის გადასასვლელების მშენებლობის დეტალური საპროექტო-სახარჯთაღრიცხვო დოკუმენტაციის შედგენის მომსახურება №GOG/ET/C/045	შემსრულებელი: EXECUTOR: შპს „აბსოლუტ სერვისი" სკ 205256523 "ABSOLUTE SERVICE" LTD: ID 205256523 ქ. თბილისი, ხერგიანის ქ. №40 Tbilisi, Khergiani Street #40 ტელ/Tel: +995 322 544882 Info@absoluteservice.ge; Infoabsoluteservice@gmail.com		ნახაზის დასახელება:	გაბიონის საყრდენი კედელი პკ 242+10 - პკ 243+70				
	THE CLIENT: Municipal Development Fund of Georgia (MDF)	Project name: Consulting services for working out of detail project and cost estimate documentations for rehabilitation of road from Velistsikhe to the village Kakabeti (till central highway through the village Cheremiskhevi) and construction of two new bridge crossings over the Cheremi River gorge stream in Gurjaani and Sagarejo Municipalities №GOG/ET/C/045			DRAWING NAME:	Gabion retaining wall, ch. 242+10 - ch 243+70				
					მასშტაბი: SCALE:	1:100	ფურცლის ზომა: FORMAT SIZE:	A3	ნახაზი: DRAWING:	10-17-4

გაბიონის საყრდენი კედლის გრძივი ჭრილი

Gabion retaining wall's longitudinal section

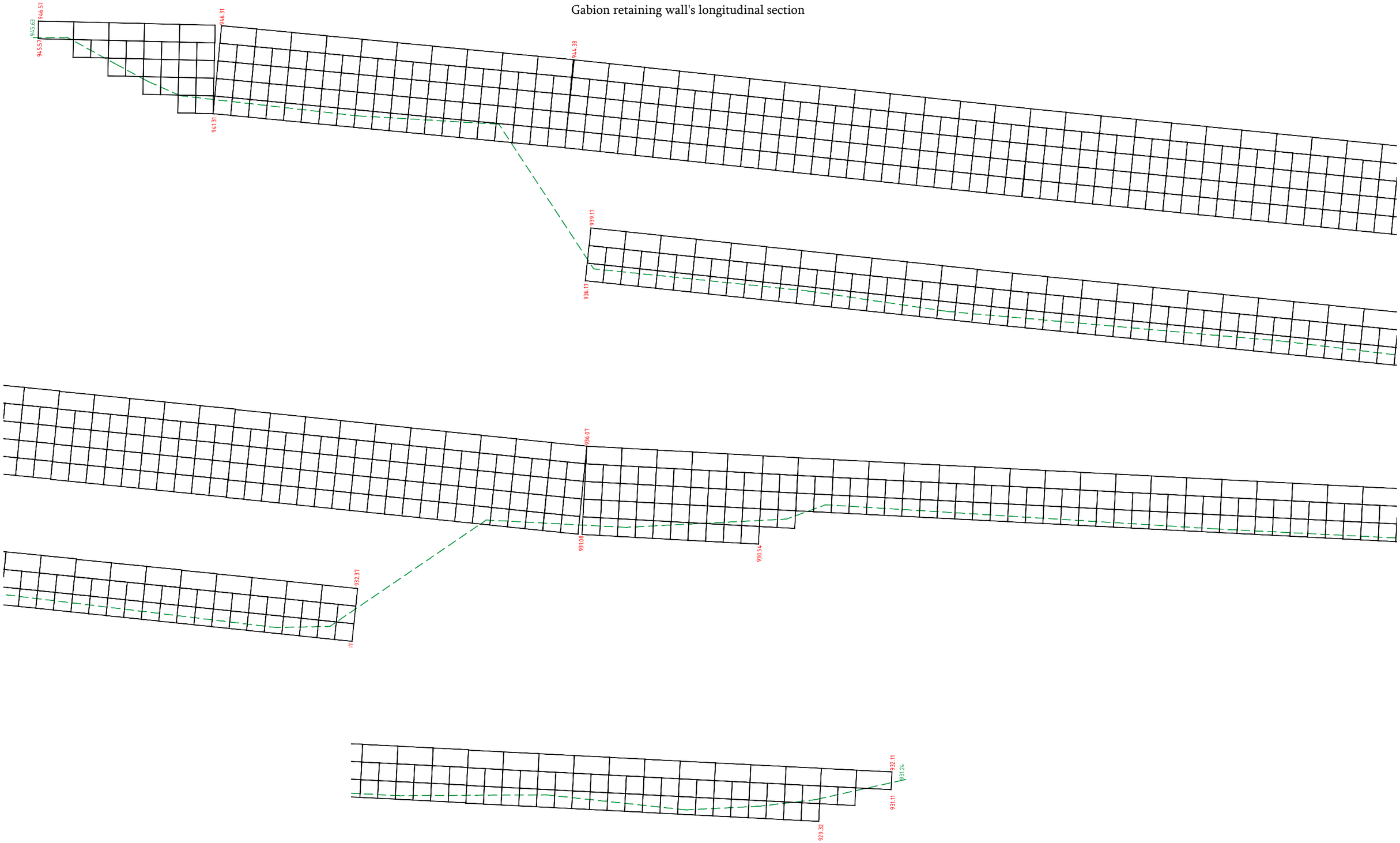

მფმ/MDF საქართველოს მუნიციპალური განვითარების ფონდი Municipal Development Fund of Georgia	დამკვეთი: საქართველოს მუნიციპალური განვითარების ფონდი	პროექტის დასახელება: მუშაობანი და საპროექტო მუნიციპალიტეტებში, ველისციხიდან სოფ. კაკაბეთამდე (ცენტრალურ მაგისტრალამდე სოფ. ჭერემის გაყოფ) გზის რეაბილიტაციისა და ორ ახალი სახიდე გადასასვლელის მშენებლობის დეტალური საპროექტო-სახარჯთაღრიცხვო დოკუმენტაციის შედგენის მიმახანძრება №GOG/ET/C/045	შემსრულებელი: EXECUTOR: შპს „აბსოლუტ სერვისი“ ს/კ 205256523 "ABSOLUTE SERVICE" LTD: ID 205256523 ქ. თბილისი, ხერგიანის ქუჩა №40 Tbilisi, Khergiani Street #40 ტელ/Tel: +995 322 544882 Info@absoluteservice.ge; Infoabsoluteservice@gmail.com		ნახაზის დასახელება:	გაბიონის საყრდენი კედელი პკ 251+10 - პკ 252+85				
	THE CLIENT: Municipal Development Fund of Georgia (MDF)	Project name: Consulting services for working out of detail project and cost estimate documentations for rehabilitation of road from Velistsikhe to the village Kakabeti (till central highway through the village Cheremiskhevi) and construction of two new bridge crossings over the Cheremi River gorge stream in Gurjaani and Sagarejo Municipalities №GOG/ET/C/045			DRAWING NAME:	Gabion retaining wall, ch. 251+10 - ch 252+85				
					მასშტაბი: SCALE:	1:100	ფურცლის ზომა: FORMAT SIZE:	A3	ნახაზი: DRAWING:	10-18-1

გაბიონის საყრდენი კედლის ფასადი 1
(გზა და ყრილი ნაჩვენებები არ არის)

gabion retaining wall's front view 1
(Road and fill are not shown)

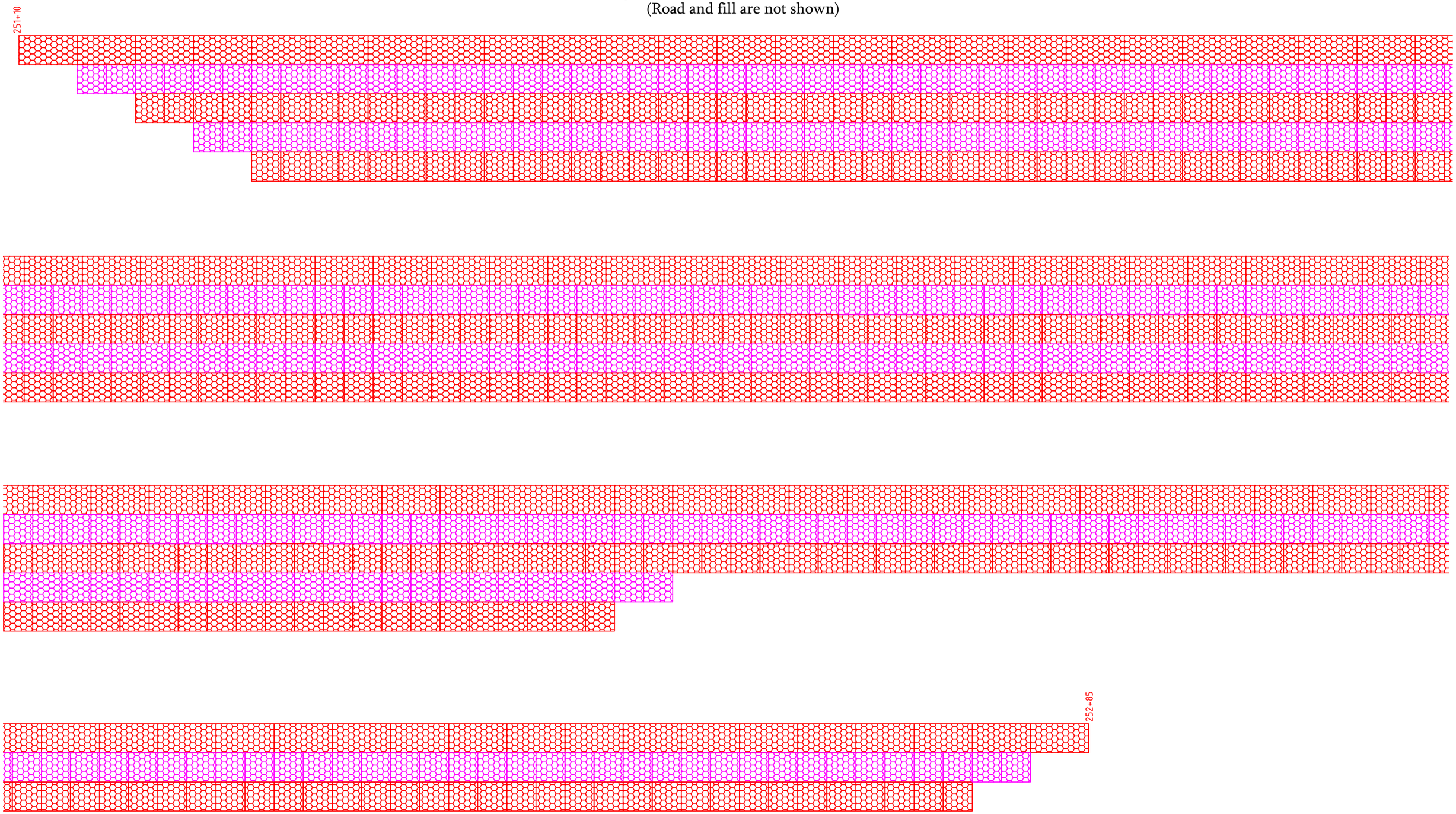

MDF	დამკვეთი: საქართველოს მუნიციპალური განვითარების ფონდი	პროექტის დასახელება: გურჯაანისა და საგარეჯოს მუნიციპალიტეტებში, ველისციხიდან სოფ. კაკაბეთამდე (ცენტრალურ მაგისტრალამდე სოფ. ჭერემის გავლით) გზის რეაბილიტაციისა და მდ. ჭერემის ხევზე ორი ახალი სახიდე გადასასვლელის მშენებლობის დეტალური საპროექტო-სახარჯთაღრიცხვო დოკუმენტაციის შედგენის მომსახურება №GOG/ET/C/045	მშენებრლებელი: EXECUTOR: შპს „აბსოლუტ სერვისი" საკ 205256523 "ABSOLUTE SERVICE" LTD: ID 205256523 ქ. თბილისი, ხერგიანის ქ. №40 Tbilisi, Khergiani Street #40 ტელ/Tel: +995 322 544882 Info@absoluteservice.ge; Infoabsoluteservice@gmail.com		ნახაზის დასახელება: DRAWING NAME:	გაბიონის საყრდენი კედელი პკ 251+10 - პკ 252+85			
Municipal Development Fund of Georgia	THE CLIENT: Municipal Development Fund of Georgia (MDF)	Project name: Consulting services for working out of detail project and cost estimate documentations for rehabilitation of road from Velistsikhe to the village Kakabeti (till central highway through the village Cheremiskhevi) and construction of two new bridge crossings over the Cheremi River gorge stream in Gurjaani and Sagarejo Municipalities №GOG/ET/C/045				Gabion retaining wall, ch. 251+10 - ch 252+85			
					მასშტაბი: SCALE:	1:100	ფურცლის ზომა: FORMAT SIZE:	A3	ნახაზი: DRAWING: 10-18-2

გაბიონის საყრდენი კედლის ფასადი 2
(გზა და ყრილი ნაჩვენები არ არის)

gabion retaining wall's front view 2
(Road and fill are not shown)

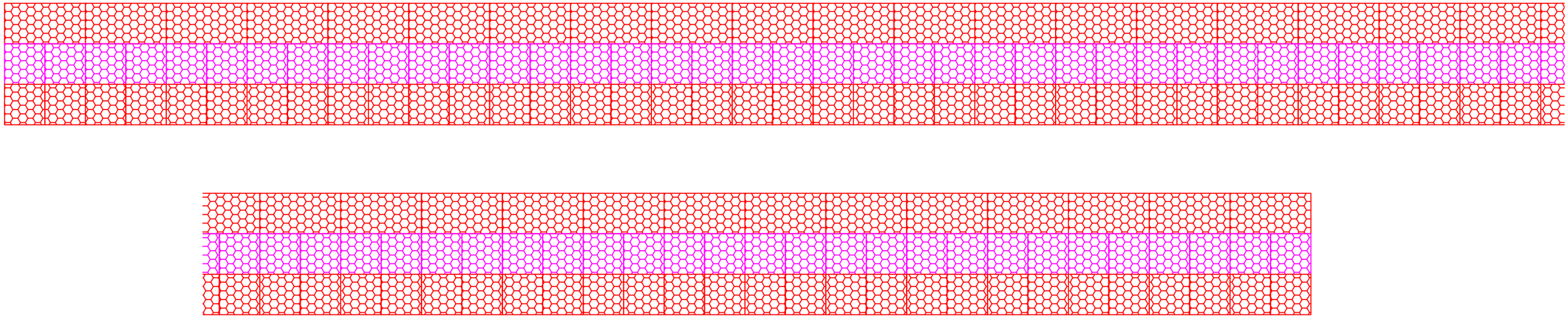

MDF	დამკვეთი: საქართველოს მუნიციპალური განვითარების ფონდი	პროექტის დასახელება: გურჯაანისა და საგარეჯოს მუნიციპალიტეტებში, ველისციხისდან სოფ. კაკაბეთამდე (ცენტრალურ მაგისტრალამდე სოფ. ჭერემის გავლით) გზის რეაბილიტაციისა და მდ. ჭერემის ხევზე ორი ახალი სახიდე გადასასვლელის მშენებლობის დეტალური საპროექტო-სახარჯთაღრიცხვო დოკუმენტაციის შედგენის მომსახურება №GOG/ET/C/045	მშრომელები: EXECUTOR: შპს „აბსოლუტ სერვისი" საკ 205256523 "ABSOLUTE SERVICE" LTD: ID 205256523 ქ. თბილისი, ხერგიანის ქ. №40 Tbilisi, Khergiani Street #40 ტელ/Tel: +995 322 544882 Info@absoluteservice.ge; Infoabsoluteservice@gmail.com		ნახაზის დასახელება: DRAWING NAME:	გაბიონის საყრდენი კედელი პკ 251+10 - პკ 252+85				
	THE CLIENT: Municipal Development Fund of Georgia (MDF)	Project name: Consulting services for working out of detail project and cost estimate documentations for rehabilitation of road from Velistsikhe to the village Kakabeti (till central highway through the village Cheremiskhevi) and construction of two new bridge crossings over the Cheremi River gorge stream in Gurjaani and Sagarejo Municipalities №GOG/ET/C/045			Gabion retaining wall, ch. 251+10 - ch 252+85				
					მასშტაბი: SCALE:	1:100	ფურცლის ზომა: FORMAT SIZE:	A3	ნახაზი: DRAWING:	10-18-3

განფენა 1
breakdown 1

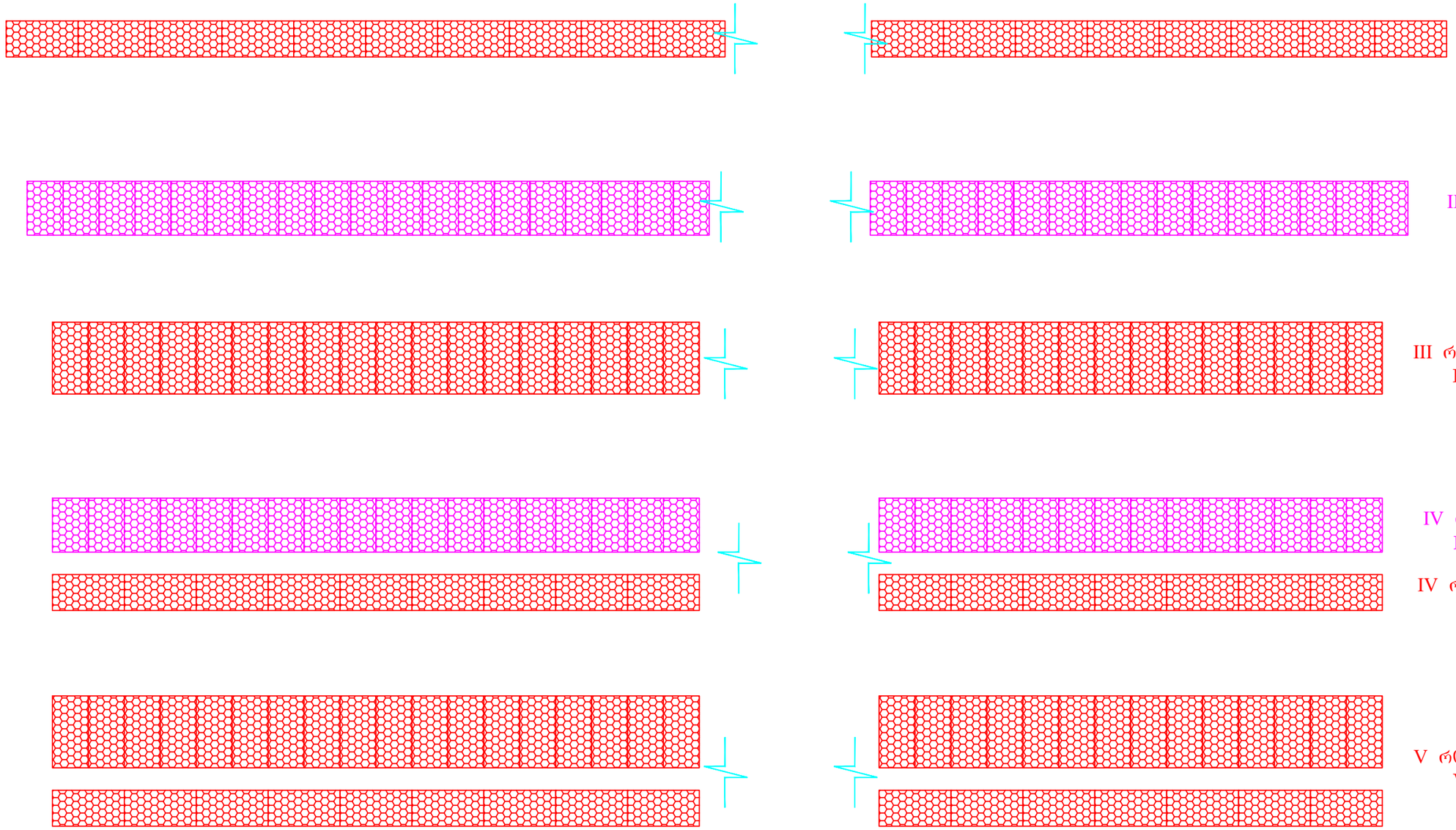

I რიგი 200X100X100 93 ცალი
I row 200X100X100 93 pcs

II რიგი 150X100X100 182 ცალი
II row 150X100X100 182 pcs

III რიგი 200X100X100 178 ცალი
III row 200X100X100 178 pcs

IV რიგი 150X100X100 116 ცალი
IVrow 150X100X100 116 pcs

IV რიგი 200X100X100 58 ცალი
IV row 200X100X100 58 pcs

V რიგი 200X100X100 168 ცალი
V row 200X100X100 168 pcs

მუნ/MDF	დამკვეთი: საქართველოს მუნიციპალური განვითარების ფონდი	პროექტის დასახელება: მუნიციპალიტეტებს და საგზაო ქსელის მუნიციპალიტეტებში, კერძოსეხიდან სოფ. კაკაბეთამდე (ცენტრალურ მაგისტრალამდე სოფ. ჭერემის გავლით) გზის რეაბილიტაციისა და ორ ახალი ხიდის აშენებაზე ეროვნული ბანკის ხევზე ეროვნული ბანკის ხევზე ეროვნული ბანკის ხევზე საერთაშორისო-ხალხთაშორისო დონეზე დოკუმენტაციის შედგენის მიმსახურება №GOG/ET/C/045							
	THE CLIENT: Municipal Development Fund of Georgia (MDF)	Project name: Consulting services for working out of detail project and cost estimate documentations for rehabilitation of road from Velistsikhe to the village Kakabeti (till central highway through the village Cheremiskhevi) and construction of two new bridge crossings over the Cheremi River gorge stream in Gurjaani and Sagarejo Municipalities №GOG/ET/C/045							

შემსრულებელი:
EXECUTOR:
შპს „აბსოლუტურ სერვისი“ სკ 205256523
"ABSOLUTE SERVICE" LTD: ID 205256523
ქ. თბილისი, ხერთვისის ქ. №40
Tbilisi, Khergiani Street #40
ტელ/Tel: +995 322 544882
Info@absoluteservice.ge;
Infoabsoluteservice@gmail.com

ნახაზის დასახელება: DRAWING NAME:	გაბიონის საყრდენი კედელი პკ 251+10 - პკ 252+85			
	Gabion retaining wall, ch. 251+10 - ch 252+85			
მასშტაბი: SCALE:	1:100	ფორმატი: FORMAT SIZE:	A3	ნახაზი: DRAWING: 10-18-4

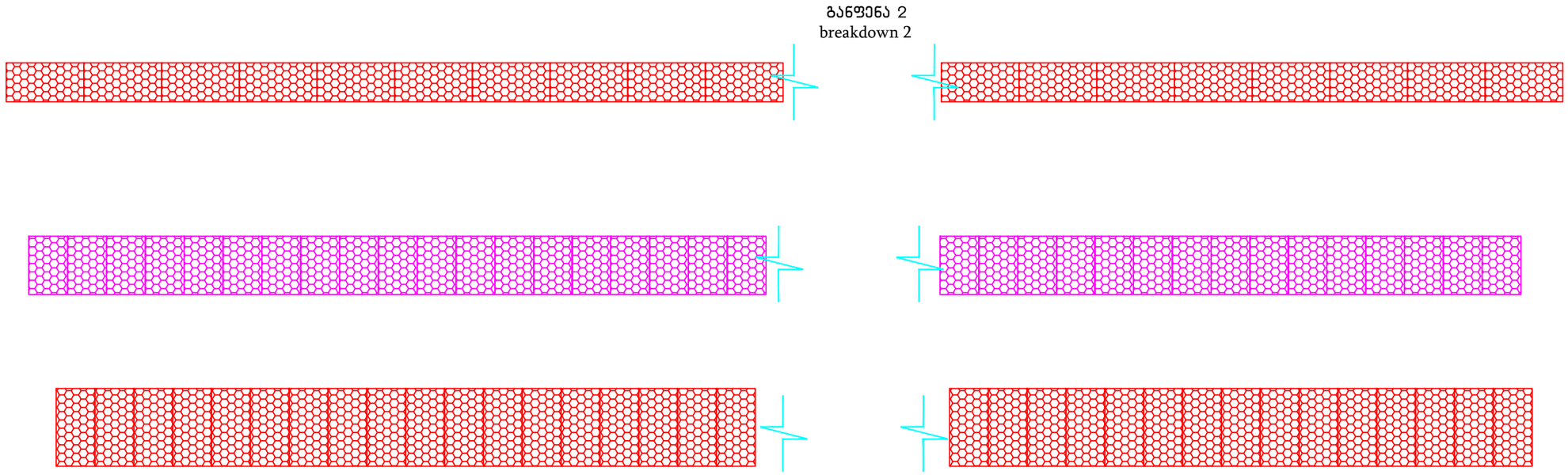

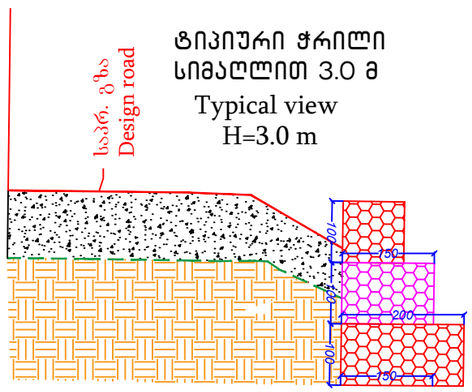

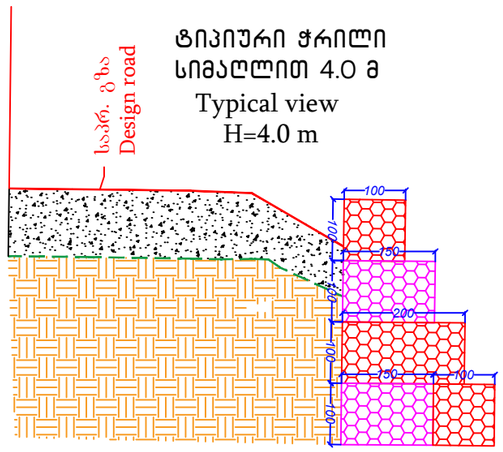

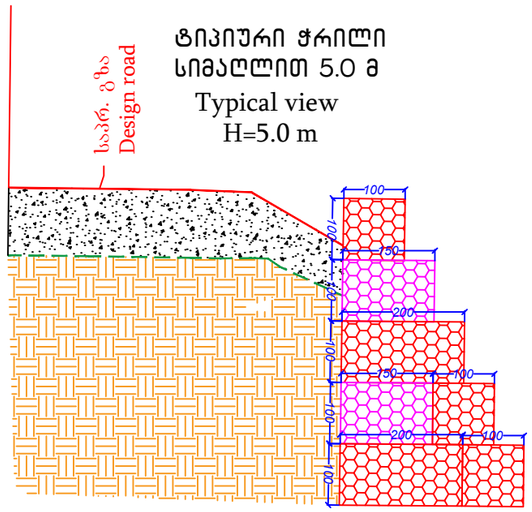

გეოლოგია / Geology :

ძლიერ ნაპრალოვანი, გამოფიტული - R_c=80 კგ/სმ^2.

Sandstone, heavily fissured, weathered - R_c=80 kgF/sm^2.

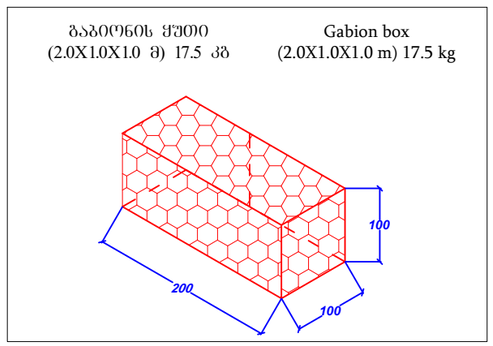

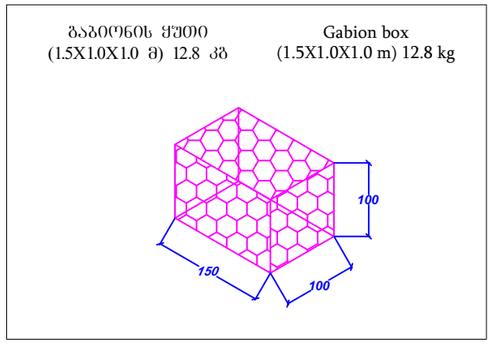

შენიშვნა:

1. ნახაზზე ზომები მოცემულია სანტიმეტრებში
2. გაბიონის ყუთები წარმოდგენილია უშანგავი მავთულით
3. წუნდამენტის ნიშნული დაზუსტდეს ადგილზე, ქვაბულის დამუშავების შემდეგ
4. განსახორციელებელი სამუშაოთა სახეობები და მოცულობები მოცემულია შესაბამის უწყისში
5. გაბიონის კედელი ეწყობა *EN10223-3* სტანდარტის მოთხოვნების შესაბამისად

Note:

1. Dimentions on this drawing are in cm;
2. Gabion boxes are presented with stainless wire;
3. Elevation mark of foundation shall be specified on-site after the pit excavations;
4. Types of work to execute and relevant volumes are given is annexed reports;
5. Construction of gabion retaining wall's are according EN10223-3 standard.

მშპ/MDF	დამკვეთი: საქართველოს მუნიციპალური განვითარების ფონდი	პროექტის დასახელება: მუნიციპალიტეტებში, ადგილობრივ გზებზე რეაბილიტაციისა და მდ. ჭერემის ხეობაზე (ორი ახალი სახიდე) გადასასვლელის მშენებლობის დეტალური საპროექტო-სახარჯთაღრიცხვო დოკუმენტაციის შედგენის მომსახურება №GOG/ET/C/045	შემსრულებელი: EXECUTOR: შპს „აბსოლუტს სერვისი“ სკ 205256523 "ABSOLUTE SERVICE" LTD: ID 205256523 ქ. თბილისი, ხერთვისის ქ. №40 Tbilisi, Khergiani Street #40 ტელ/Tel: +995 322 544882 Info@absoluteservice.ge; Infoabsoluteservice@gmail.com		ნახაზის დასახელება:	გაბიონის საყრდენი კედელი პკ 251+10 - პკ 252+85			
	THE CLIENT: Municipal Development Fund of Georgia (MDF)	Project name: Consulting services for working out of detail project and cost estimate documentations for rehabilitation of road from Velistsikhe to the village Kakabeti (till central highway through the village Cheremiskhevi) and construction of two new bridge crossings over the Cheremi River gorge stream in Gurjaani and Sagarejo Municipalities №GOG/ET/C/045			DRAWING NAME:	Gabion retaining wall, ch. 251+10 - ch 252+85			
					მასშტაბი: SCALE:	1:100	ფურცლის ზომა: FORMAT SIZE: A3	ნახაზი: DRAWING: 10-18-5

გაბიონის საყრდენი კედლის გრძივი ჭრილი
Gabion retaining wall's longitudinal section

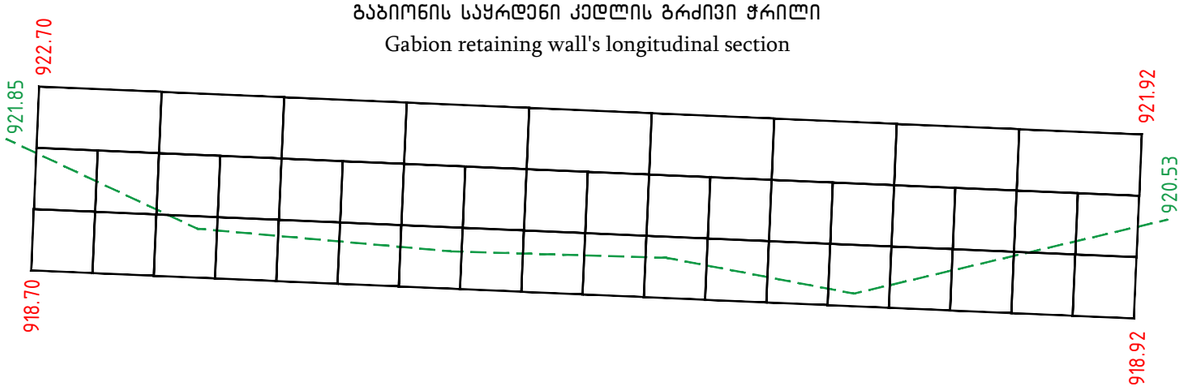

ტიპიური ჭრილი სიმაღლით 3.0 მ
Typical view
H=3.0 m

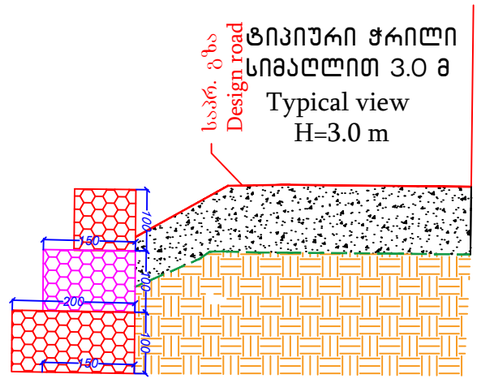

გაბიონის საყრდენი კედლის ფასადი
(გზა და ყრილი ნაჩვენები არ არის)
gabion retaining wall's front view
(Road and fill are not shown)

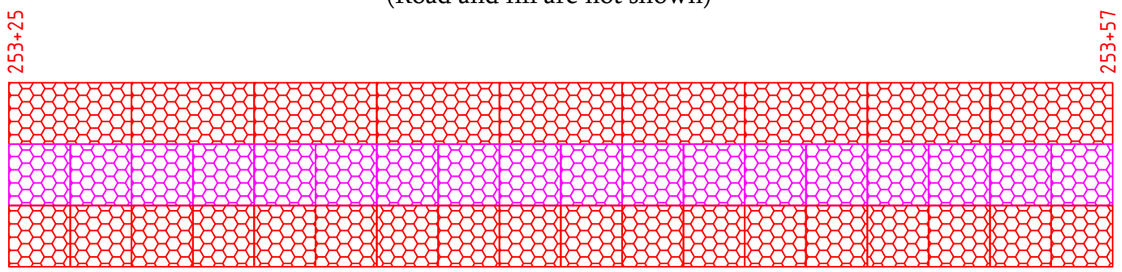

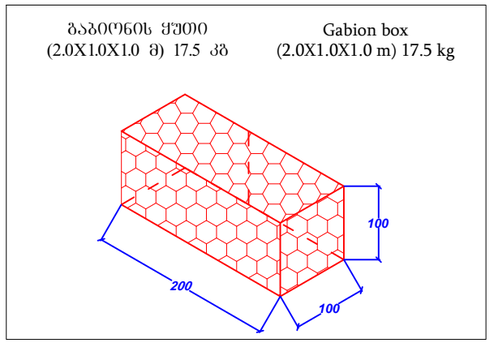

გაბიონის ყუთი (2.0X1.0X1.0 მ) 17.5 კგ
Gabion box (2.0X1.0X1.0 m) 17.5 kg

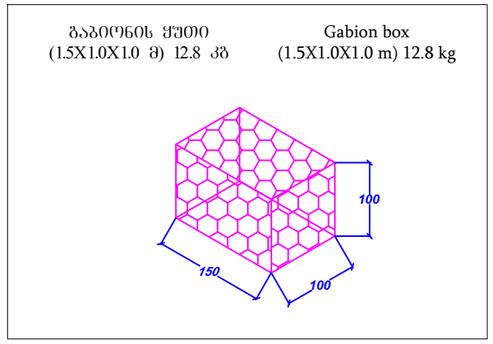

გაბიონის ყუთი (1.5X1.0X1.0 მ) 12.8 კგ
Gabion box (1.5X1.0X1.0 m) 12.8 kg

გეოლოგია / Geology :
ქვიშაქვა ძლიერ ნაპრალოვანი, გამოფიტული - R_c=75 კგძ/სმ^2.
Sandstone, heavily fissured, weathered - R_c=75 kgF/sm^2.

განფენა
breakdown

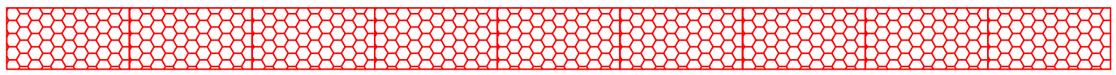

I რიგი 200X100X100 9 ცალი
I row 200X100X100 9 pcs

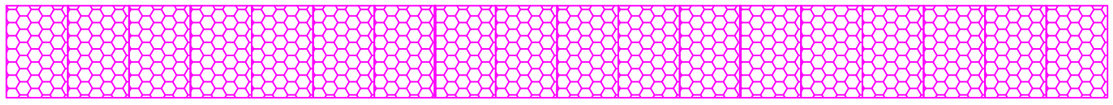

II რიგი 150X100X100 18 ცალი
II row 150X100X100 18 pcs

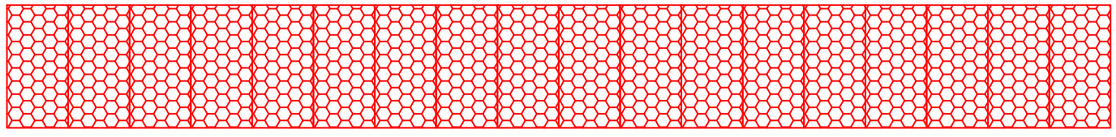

III რიგი 200X100X100 18 ცალი
III row 200X100X100 18 pcs

შენიშვნა:
1. ნახაზზე ზომები მოცემულია სანტიმეტრებში
2. გაბიონის ყუთები წარმოდგენილია უშანგავი მავთულით
3. წუნდამენტის ნიშნული დაზუსტდეს ადგილზე, ძვაბულის დამუშავების შემდეგ
4. განსახორციელებელი სამუშაოთა სახეობები და მოცულობები მოცემულია შესაბამის უწყისში
5. გაბიონის კედელი ეწყობა *EN10223-3* სტანდარტის მოთხოვნების შესაბამისად

Note:
1. Dimentions on this drawing are in cm;
2. Gabion boxes are presented with stainless wire;
3. Elevation mark of foundation shall be specified on-site after the pit excavations;
4. Types of work to execute and relevant volumes are given is annexed reports;
5. Construction of gabion retaining wall's are according EN10223-3 standard.

MDF	დამკვეთი: საქართველოს მუნიციპალური განვითარების ფონდი	პროექტის დასახელება: მუშაობანია და საბაბრეკოს მუნიციპალიტეტებში, ველისციხიდან სოფ. კაკაბეთამდე (ცენტრალურ გაბისტრალამდე სოფ. ჭერემის გავლით) გზის რეაბილიტაციისა და მდ. ჭერემის ხეობაზე ორი ახალი სახიდე გადასასვლელის მშენებლობის დეტალური საპროექტო-სახარჯთაღრიცხვო დოკუმენტაციის შედგენის მომსახურება №GOG/ET/C/045	შემსრულებელი: EXECUTOR: შპს „აბსოლუტ სერვისი“ ს/კ 205256523 "ABSOLUTE SERVICE" LTD: ID 205256523 ქ. თბილისი, ხერგიანის ქ. №40 Tbilisi, Khergiani Street #40 ტელ/Tel: +995 322 544882 Info@absoluteservice.ge; Infoabsoluteservice@gmail.com		ნახაზის დასახელება:	გაბიონის საყრდენი კედელი პკ 253+25 - პკ 253+57				
	THE CLIENT: Municipal Development Fund of Georgia (MDF)	Project name: Consulting services for working out of detail project and cost estimate documentations for rehabilitation of road from Velistsikhe to the village Kakabeti (till central highway through the village Cheremiskhevi) and construction of two new bridge crossings over the Cheremi River gorge stream in Gurjaani and Sagarejo Municipalities №GOG/ET/C/045		DRAWING NAME:	Gabion retaining wall, ch. 253+25 - ch 253+57				
				მასშტაბი: SCALE:	1:100	ფორმატის ზომა: FORMAT SIZE:	A3	ნახაზი: DRAWING:	10-19

გაბიონის საყრდენი კედლის გრძივი ჭრილი

Gabion retaining wall's longitudinal section

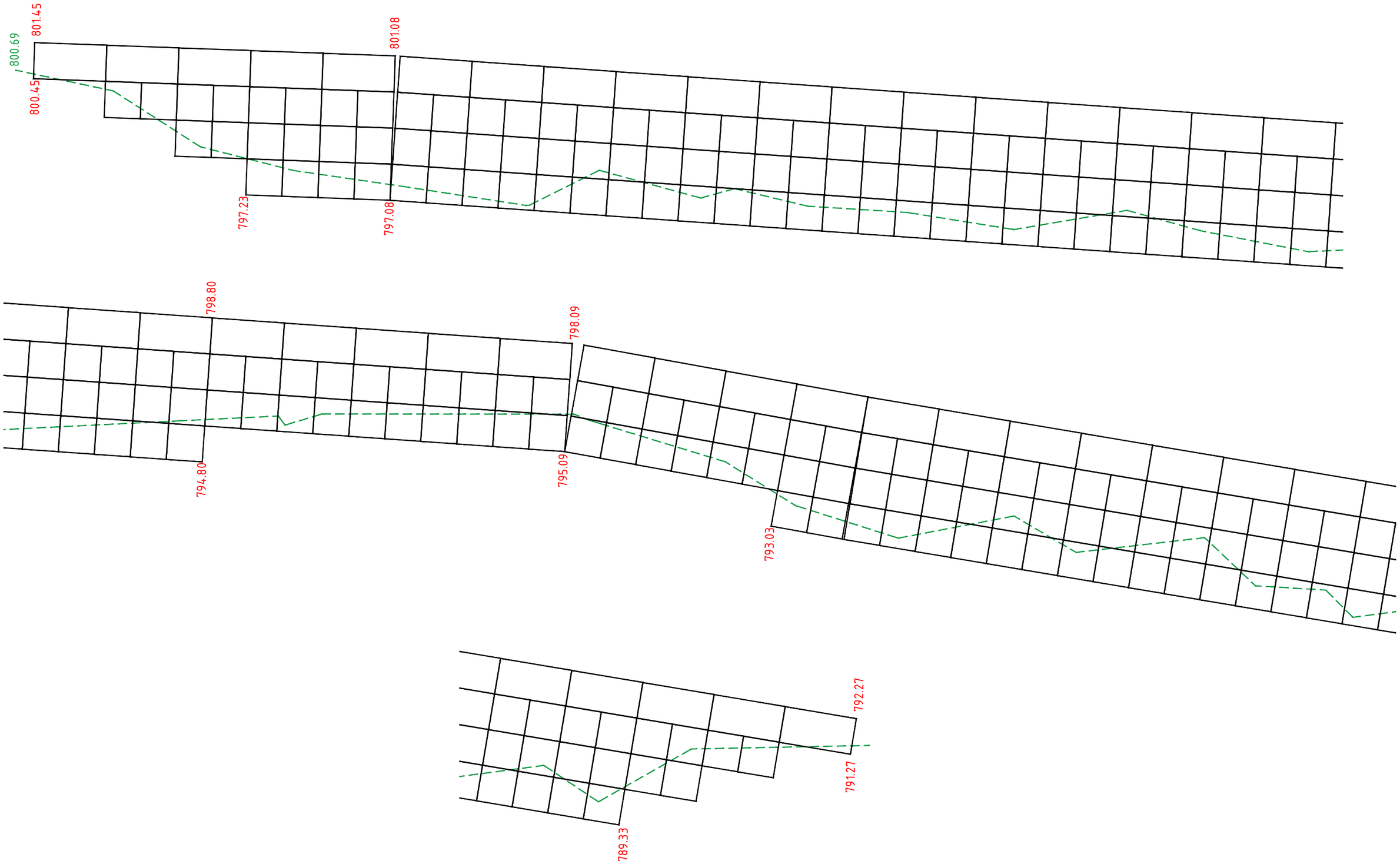

მმმ/MDF საქართველოს მუნიციპალური განვითარების ფონდი Municipal Development Fund of Georgia	დამკვეთი: საქართველოს მუნიციპალური განვითარების ფონდი THE CLIENT: Municipal Development Fund of Georgia (MDF)	პროექტის დასახელება: შუოჯაანისა და საბარეჯოს მუნიციპალიტეტებში, ველისციხიდან სოფ. კაკაბეთამდე (ცენტრალურ მაგისტრალამდე სოფ. ჭერემის გავლით) გზის რეაბილიტაციისა და ძმ. ჭერემის ხევზე ორი ახალი სახიდე გადასასვლელის მშენებლობის დეტალური საპროექტო-სახარჯთაღრიცხვო დოკუმენტაციის შედგენის მომსახურება №GOG/ET/C/045 Project name: Consulting services for working out of detail project and cost estimate documentations for rehabilitation of road from Velistsikhe to the village Kakabeti (till central highway through the village Cheremiskhevi) and construction of two new bridge crossings over the Cheremi River gorge stream in Gurjaani and Sagarejo Municipalities №GOG/ET/C/045								

გაბიონის საყრდენი კედლის ფასადი
(გზა და ყრილი ნაჩვენები არ არის)

gabion retaining wall's front view
(Road and fill are not shown)

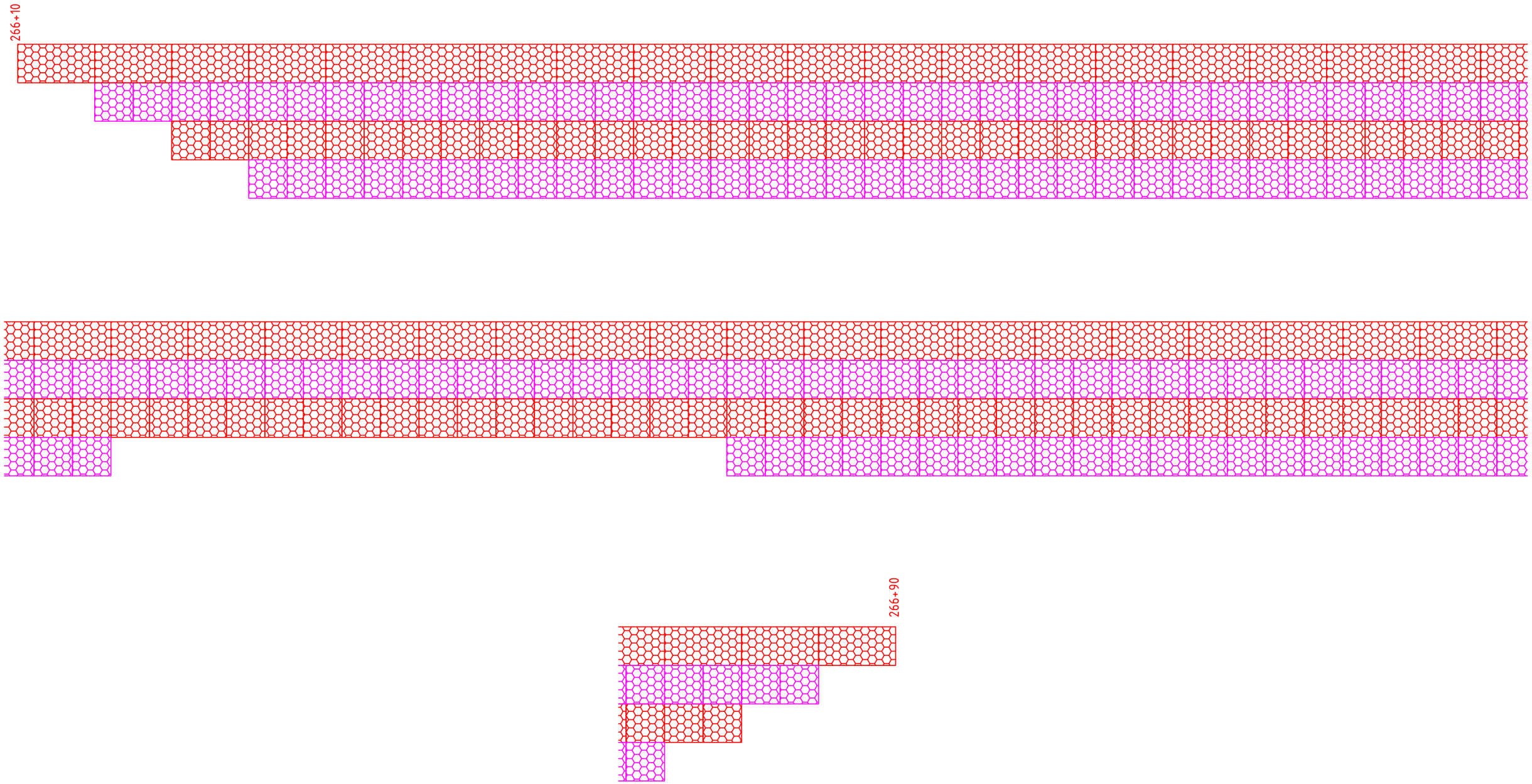

MDF	დამკვეთი: საქართველოს მუნიციპალური განვითარების ფონდი	პროექტის დასახელება: გურჯაანისა და საგარეჯოს მუნიციპალიტეტებში, ველისციხიდან სოფ. კაკაბეთამდე (ცენტრალურ მაგისტრალამდე სოფ. ჭერემის გავლით) გზის რეაბილიტაციისა და მდ. ჭერემის ხევზე ორი ახალი სახიდე გადასასვლელის მშენებლობის დეტალური საპროექტო-სახარჯთაღრიცხვო დოკუმენტაციის შედგენის მომსახურება №GOG/ET/C/045	შემსრულებელი: EXECUTOR: შპს „აბსოლუტ სერვისი" საკ 205256523 "ABSOLUTE SERVICE" LTD: ID 205256523 ქ. თბილისი, ხერბიანის ქ. №40 Tbilisi, Khergiani Street #40 ტელ/Tel: +995 322 544882 Info@absoluteservice.ge; Infoabsoluteservice@gmail.com		ნახაზის დასახელება:	გაბიონის საყრდენი კედელი პკ 266+10 - პკ 266+90				
	THE CLIENT: Municipal Development Fund of Georgia (MDF)	Project name: Consulting services for working out of detail project and cost estimate documentations for rehabilitation of road from Velistsikhe to the village Kakabeti (till central highway through the village Cheremiskhevi) and construction of two new bridge crossings over the Cheremi River gorge stream in Gurjaani and Sagarejo Municipalities №GOG/ET/C/045		DRAWING NAME:	Gabion retaining wall, ch. 266+10 - ch 266+90				
				მასშტაბი: SCALE:	1:100	ფურცლის ზომა: FORMAT SIZE:	A3	ნახაზი: DRAWING:	10-20-2

განფენა 1
breakdown 1

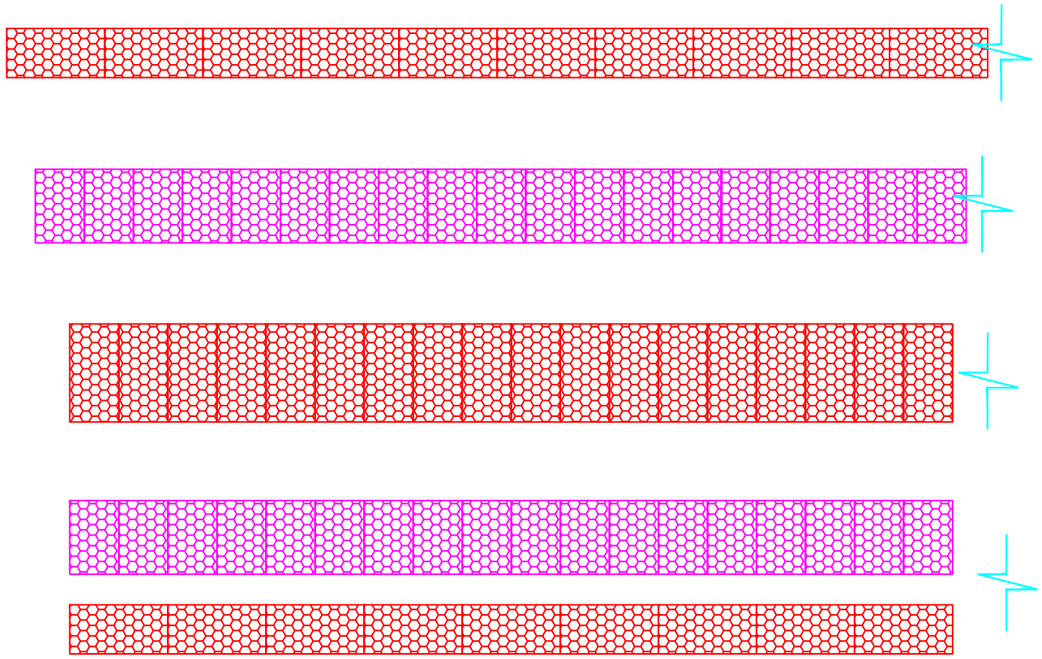

I რიგი 200X100X100 43 ცალი
I row 200X100X100 43 pcs

II რიგი 150X100X100 82 ცალი
II row 150X100X100 82 pcs

III რიგი 200X100X100 78 ცალი
III row 200X100X100 78 pcs

IV რიგი 150X100X100 58 ცალი
IVrow 150X100X100 58 pcs

IV რიგი 200X100X100 29 ცალი
IV row 200X100X100 29 pcs

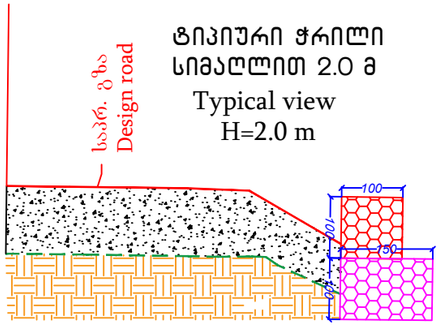

ტიპიური ჭრილი
სიმაღლით 2.0 მ
Typical view
H=2.0 m

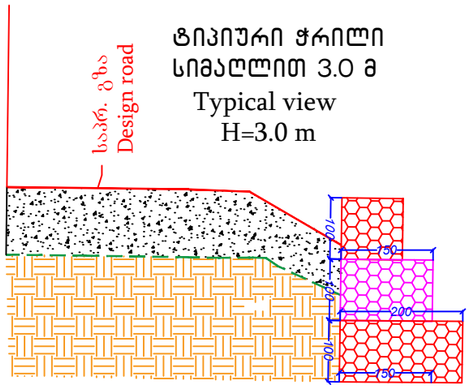

ტიპიური ჭრილი
სიმაღლით 3.0 მ
Typical view
H=3.0 m

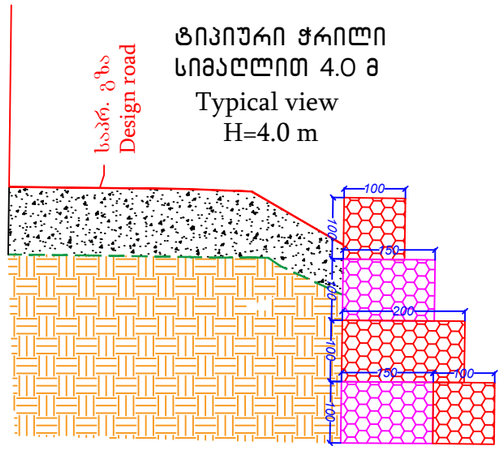

ტიპიური ჭრილი
სიმაღლით 4.0 მ
Typical view
H=4.0 m

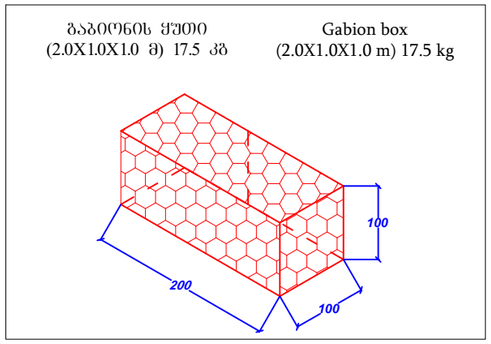

გაბიონის ყუთი
(2.0X1.0X1.0 მ) 17.5 კგ
Gabion box
(2.0X1.0X1.0 m) 17.5 kg

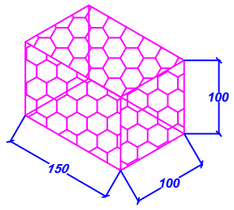

გაბიონის ყუთი
(1.5X1.0X1.0 მ) 12.8 კგ
Gabion box
(1.5X1.0X1.0 m) 12.8 kg

გეოლოგია / Geology :

თიხნარი მაგარი,მოყავისფრო-მოყვითალო,კენჭების ჩანართებით 5% - φ=26 °, C= 0.28 კგ/სმ², ρ=2.01 გ/სმ³, R_0=2.5 კგ/სმ².
Clay loam, hard, brownish-yellowish, with pebble inclusions 5% - φ=26 °, C= 0.28 kgF/sm², ρ=2.01 g/sm³, R_0=2.5 kgF/sm².

შენიშვნა:
1. ნახაზზე ზომები მოცემულია სანტიმეტრებში
2. გაბიონის ყუთები წარმოდგენილია უჟანგავი მავთულით
3. წუნდამენტის ნიშნული დაზუსტდეს ადგილზე, ქვაბულის დამუშავების შემდეგ
4. განსახორციელებელი სამუშაოთა სახეობები და მოცულობები მოცემულია შესაბამის უწყისში
5. გაბიონის კედელი ეწყობა *EN10223-3* სტანდარტის მოთხოვნების შესაბამისად

Note:
1. Dimentions on this drawing are in cm;
2. Gabion boxes are presented with stainless wire;
3. Elevation mark of foundation shall be specified on-site after the pit excavations;
4. Types of work to execute and relevant volumes are given is annexed reports;
5. Construction of gabion retaining wall's are according EN10223-3 standard.

მგფ/MDF	*დამკვეთი:* საქართველოს მუნიციპალური განვითარების ფონდი	*პროექტის დასახელება:* მუშაობანია და საგარეჯოს მუნიციპალიტეტებში, ველისციხიდან სოფ. კაკაბეთამდე (ცენტრალური მაგისტრალამდე სოფ. ჭერემის გავლით) გზის რეაბილიტაციისა და მდ. ჭერემის ხეობის ერთ ახალი სახიდე გადასასვლელის მშენებლობის დეტალური საპროექტო-სახარჯთაღრიცხვო დოკუმენტაციის შედგენის მომსახურება №GOG/ET/C/045	*შემსრულებელი:* *EXECUTOR:* შპს „აბსოლუტურ სერვისი“ ს/კ 205256523 *"ABSOLUTE SERVICE" LTD: ID 205256523* *ქ. თბილისი, ხერგიანის ქ. №40* *Tbilisi, Khergiani Street #40* ტელ/Tel: +995 322 544882 Info@absoluteservice.ge; Infoabsoluteservice@gmail.com		*ნახაზის დასახელება:*	გაბიონის საქრდენი კედელი პკ 266+10 - პკ 266+90		
	THE CLIENT: Municipal Development Fund of Georgia (MDF)	*Project name:* Consulting services for working out of detail project and cost estimate documentations for rehabilitation of road from Velistsikhe to the village Kakabeti (till central highway through the village Cheremiskhevi) and construction of two new bridge crossings over the Cheremi River gorge stream in Gurjaani and Sagarejo Municipalities №GOG/ET/C/045			*DRAWING NAME:*	Gabion retaining wall, ch. 266+10 - ch 266+90		
					მასშტაბი: SCALE:	1:100	*ფურცლის ზომა: FORMAT SIZE:* A3	*ნახაზი: DRAWING:* 10-20-3

გეგმა
Plan

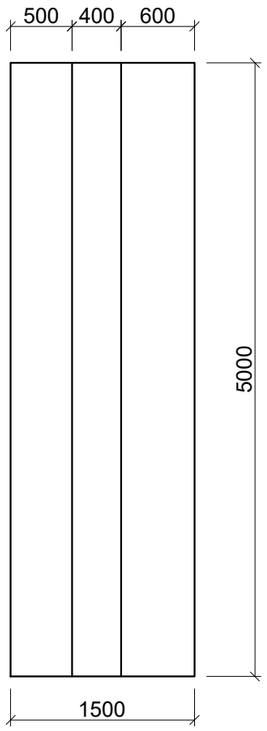

ჭრილი 1-1
View 1-1

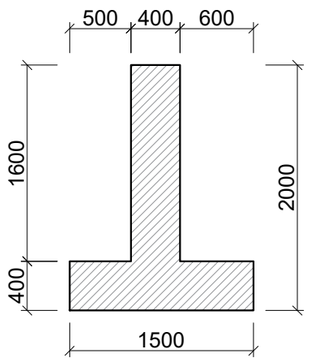

ჭრილი 1-1
არმირება
Section 1-1
Reinforcement

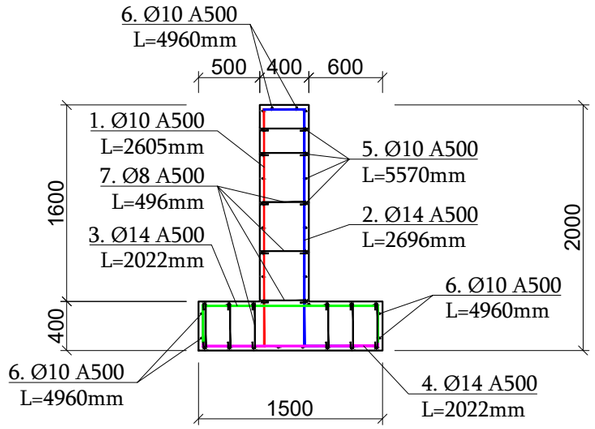

საყრდენი კედელი h=2,0 მ; L= 5,0 გრძ.მ; ლითონის ელემენტების სპეციფიკაცია 1 სექციაზე Retaining wall h=2.0 m; L= 5.0 lin.m; Specification of metallic elements per 1 section						
პოზ./Posit. №	არმატურა Rebar	რ-ბა,ც Number pieces	ერთ. სიგრძე, მმ Unit length m	ერთ. სიგრძე, გრძ.მ Unit length lin.m	ერთ. წონა, კგ Unit weight kg	სულ წონა, კგ Total weight kg
1	Ø10 A500	25	2605	2.605	0.617	40.18
2	Ø14 A500	25	2696	2.696	1.210	81.55
3	Ø14 A500	25	2005	2.005	1.210	60.65
4	Ø14 A500	25	2022	2.022	1.210	61.17
5	Ø10 A500	33	5570	5.570	0.617	113.41
6	Ø10 A500	6	4960	4.960	0.617	18.36
7	Ø8 A500	250	496	0.496	0.395	48.98
					არმატურა Ø8 A500, კგ Rebar Ø8 A500, kg	48.98
					არმატურა Ø10 A500, კგ Rebar Ø10 A500, kg	171.95
					არმატურა Ø14 A500, კგ Rebar Ø14 A500, kg	203.37
					გადანაჭრები 5%, კგ Cut edges 5%, kg	21.22
					სულ წონა, კგ Total weight, kg	445.52
					კგ/მ^3 kg/m^3	71.86
					ბეტონი C 25/30, მ^3 Concrete C 25/30, m^3	6.20

ჭრილი 1-1
View 1-1

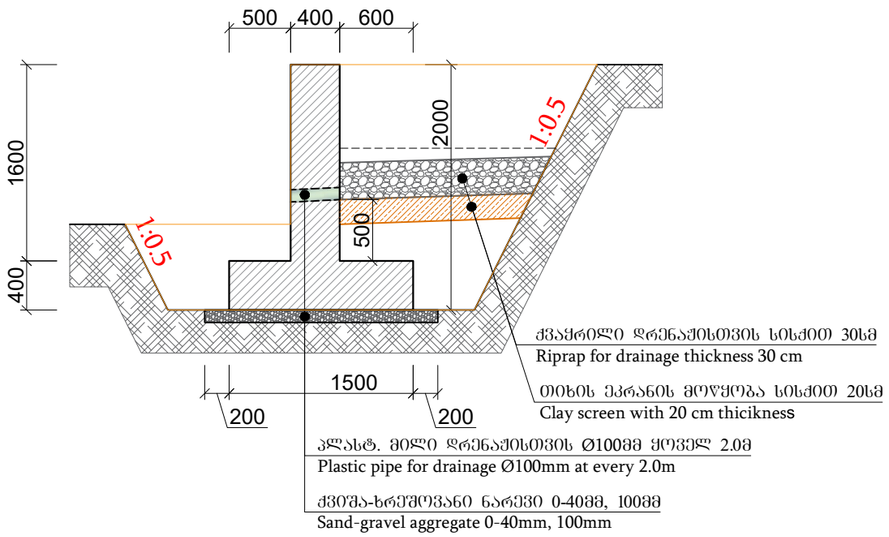

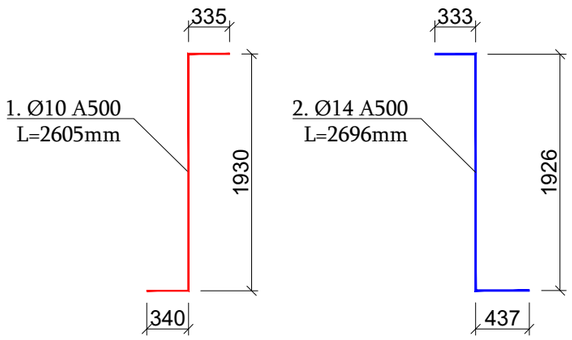

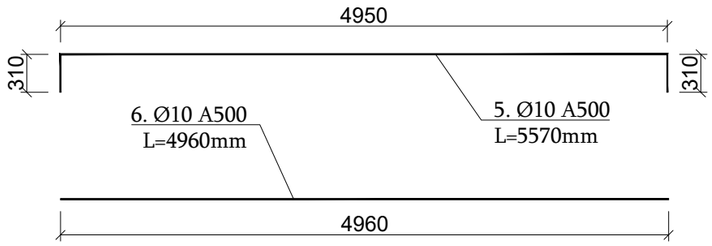

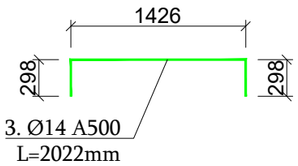

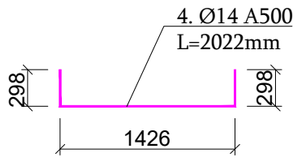

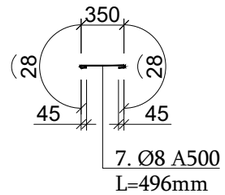

მმფ/MDF საქართველოს მუნიციპალური განვითარების ფონდი Municipal Development Fund of Georgia	დამკვეთი: საქართველოს მუნიციპალური განვითარების ფონდი THE CLIENT: Municipal Development Fund of Georgia (MDF)	პროექტის დასახელება: შეფასებისა და საგარეჯოს მუნიციპალიტეტებში, ველისციხისიდან სოფ. კაკაბეთამდე (ცენტრალურ მაბისტრალამდე სოფ. ბერეთის გაყოლით) გზის რეაბილიტაციისა და ძვ. ბერეთის ხევზე ორი ახალი სახიდე გადასასვლელის მშენებლობის დეტალური საპროექტო-სახარჯთაღრიცხვო დოკუმენტაციის შედგენის მომსახურება №GOG/ET/C/045 Project name: Consulting services for working out of detail project and cost estimate documentations for rehabilitation of road from Velistsikhe to the village Kakabeti (till central highway through the village Cheremiskhevi) and construction of two new bridge crossings over the Cheremi River gorge stream in Gurjaani and Sagarejo Municipalities №GOG/ET/C/045	შემსრულებელი: EXECUTOR: შპს „აბსოლუტურ სერვისი" ს/კ 205256523 "ABSOLUTE SERVICE" LTD: ID 205256523 ქ. თბილისი, ხერგიანის ქ. №40 Tbilisi, Khergiani Street #40 ტელ/Tel: +995 322 544882 Info@absoluteservice.ge; Infoabsoluteservice@gmail.com		ნახაზის დასახელება: DRAWING NAME:	რკ/ბ საყრდენი კედელი, H=2.0 მ R.c retainig wall, H=2.0 m			
				მასშტაბი: SCALE:	1:100	ფორმატი: FORMAT SIZE:	A3	ნახაზი: DRAWING:	11

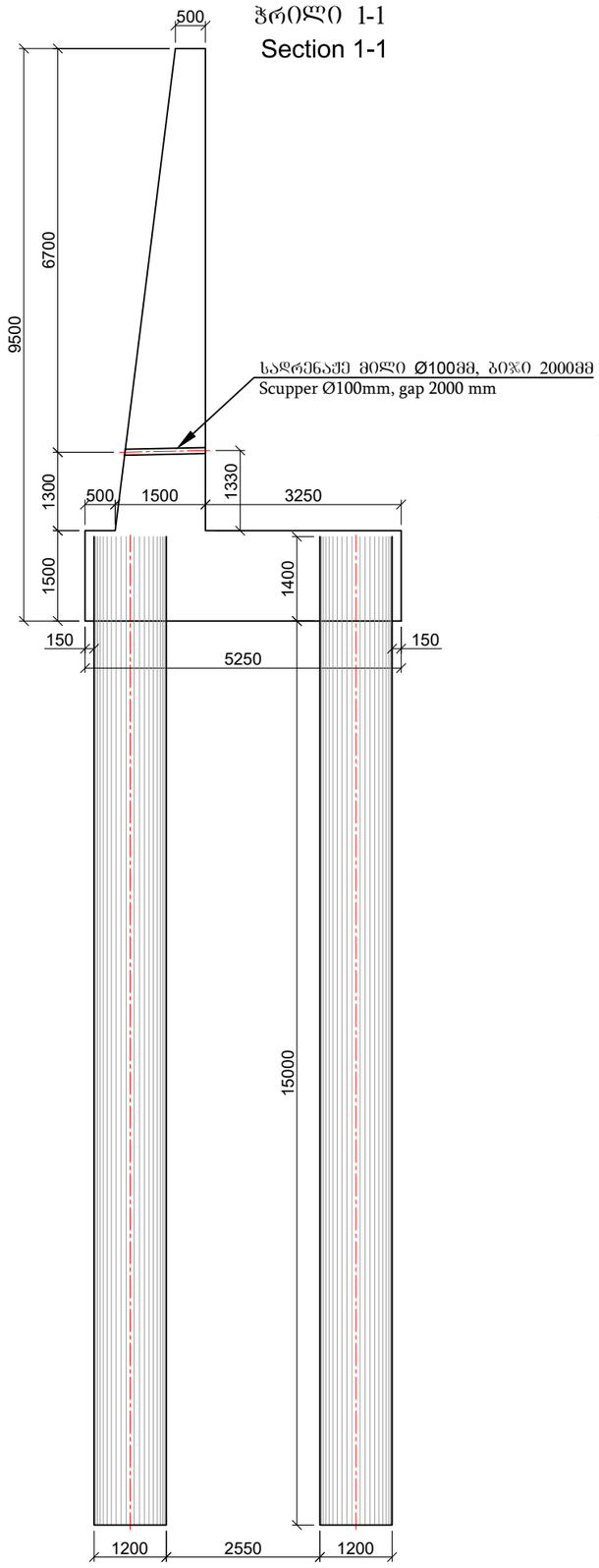

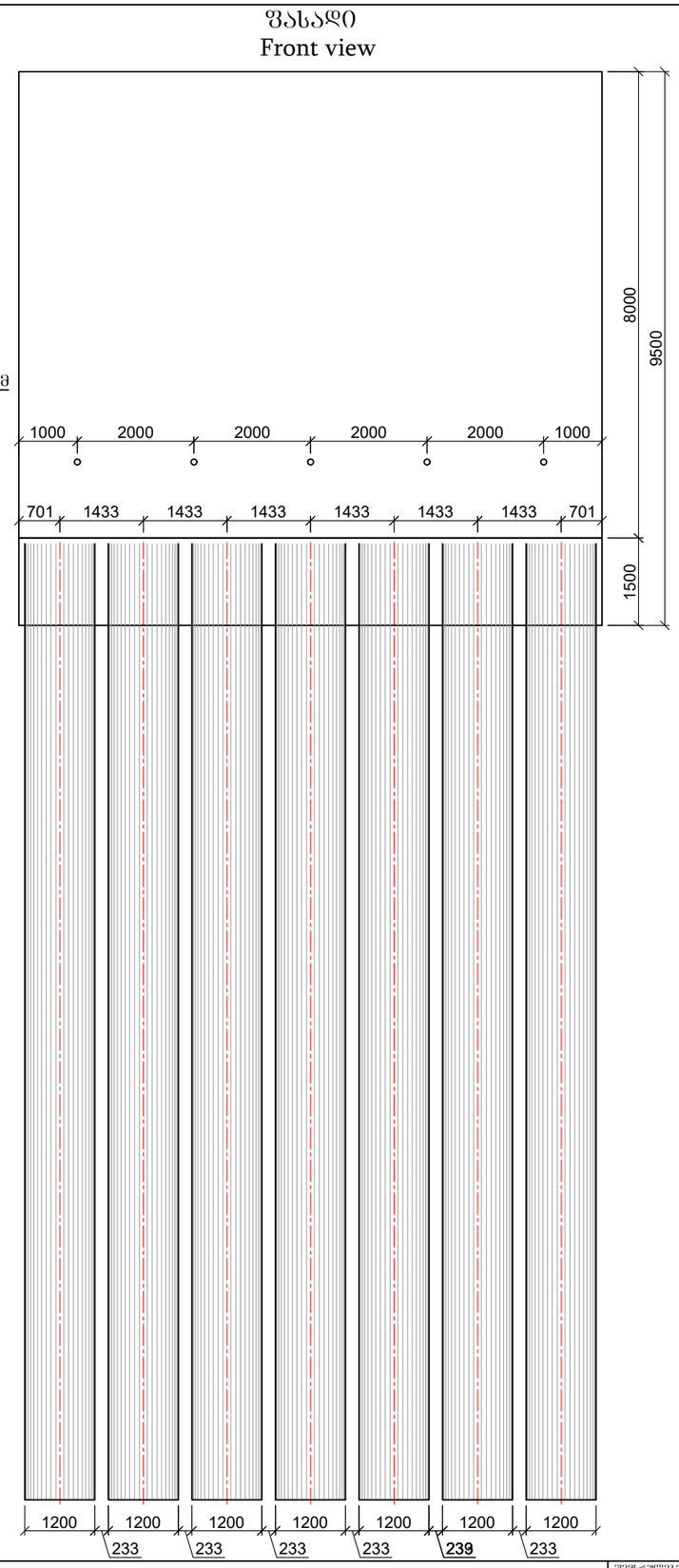

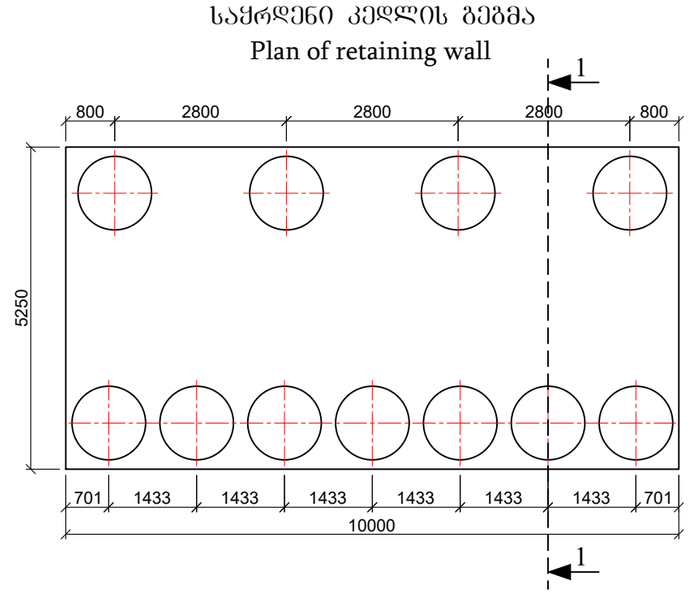

L=10.0მ კედლის ბეტონის მოცულობების ცხრილი (1 სექციისთვის)
L=10.0m wall concrete volumes' table (per 1 section)

№	ელემენტის დასახელება Description of element	განზ. ერთ. Dimen. unit	რაოდენობა Quantity	შენიშვნა Note
1	2	3	4	5
1	რკ.ბეტონის ხიმინჯი 1200მმ, L=16.40მმ R/c pile 1200mm, L=16.40mm	$ც/მ^3$ u/m^3	11/204.03	C25/30
2	რკ.ბეტონის კედელი Reinforced concrete wall	$მ^3$ / m^3	158.75	C25/30
ჯამი / SUM			362.78	
სულ 10 სექცია / 10 section in total			3627.80	C25/30

Note:

1. ნახაზზე ზომები მოცემულია მილიმეტრებში.
1. Dimensions on this drawing are in millimeters

მგუმ/MDF საქართველოს მუნიციპალური განვითარების ფონდი Municipal Development Fund of Georgia	დამკვეთი: საქართველოს მუნიციპალური განვითარების ფონდი THE CLIENT: Municipal Development Fund of Georgia (MDF)	პროექტის დასახელება: გზის ჭიანურის და სამანგეჩოს მუნიციპალიტეტებში, ველისციხიდან სოფ. კაკაბეთამდე (ცენტრალურ მაგისტრალამდე სოფ. ჭერემის გავლით) გზის რეაბილიტაციისა და მდ. ჭერემის ხევზე ორი ახალი ხიდის გაჯანსაღებლის ეროვნული საერთაშორისო-სახარჯთაღრიცხვო დოკუმენტაციის შედგენის მომსახურება №GOG/ET/C/045 Project name: Consulting services for working out of detail project and cost estimate documentations for rehabilitation of road from Velistsikhe to the village Kakabeti (till central highway through the village Cheremiskhevi) and construction of two new bridge crossings over the Cheremi River gorge stream in Gurjaani and Sagarejo Municipalities №GOG/ET/C/045	შემსრულებელი: EXECUTOR: შპს „აბსოლუტი სერვისი“ ს/კ 205256523 "ABSOLUTE SERVICE" LTD: ID 205256523 ქ. თბილისი, ხერგიანის ქ. №37 Tbilisi, Khergiani Street #37 ტელ/Tel: +995 322 544882 Info@absoluteservice.ge; Infoabsoluteservice@gmail.com		ნახაზის დასახელება: DRAWING NAME:	საქრდენი კედლის კონსტრუქცია, გეგმა, ფასადი Construction of retaining wall, plan, front			
				მასშტაბი: SCALE:	1:100	ფორმატის ზომა: FORMAT SIZE: A3	ნახაზი: DRAWING:	12-1

საყრდენი კედლის არმირება
ჭრილი 1-1
Reinforcement of retaining wall
Section 1-1

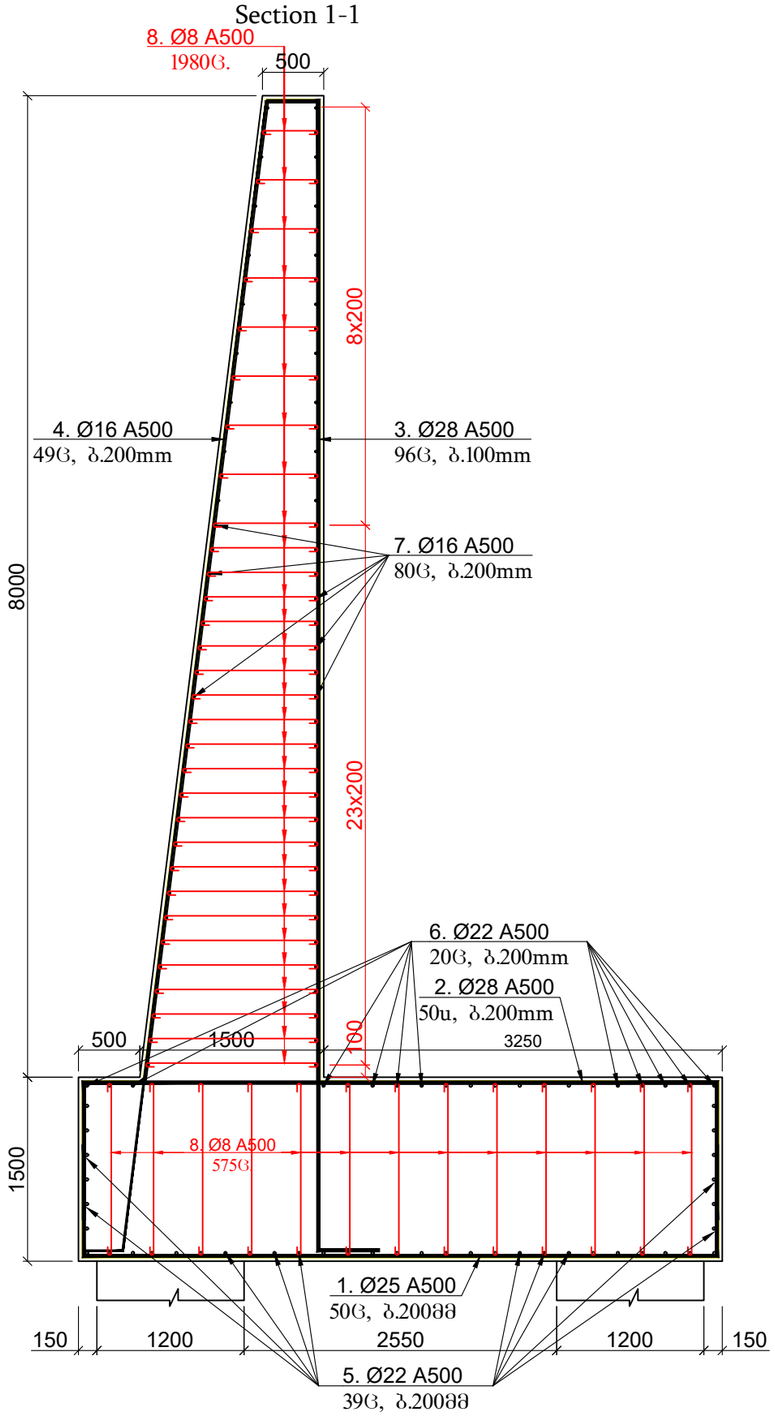

საყრდენი კედლის განშლა
Retaining wall breakdown

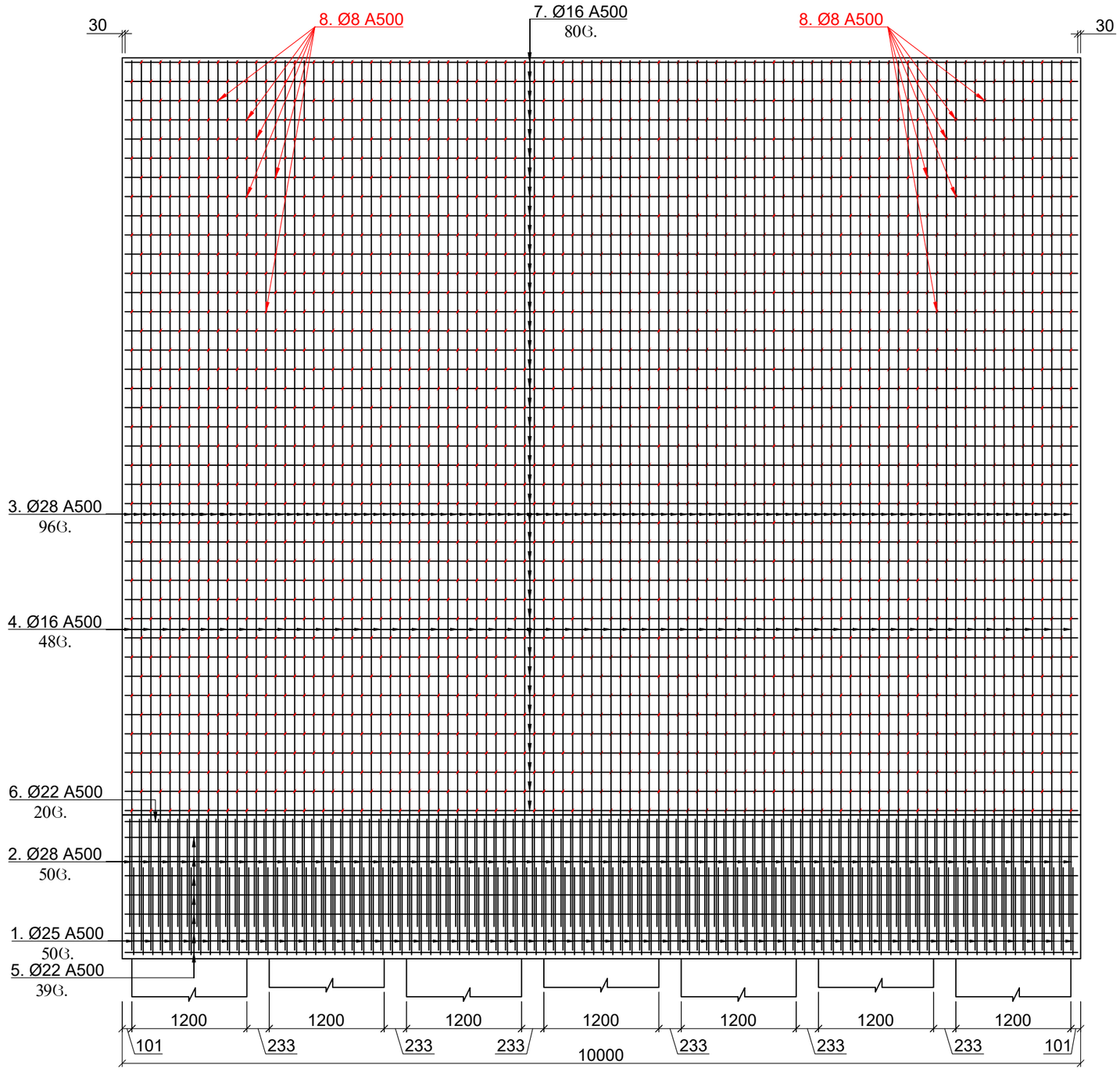

MDF	დამკვეთი: საქართველოს მუნიციპალური განვითარების ფონდი	პროექტის დასახელება: მშრომელიანის და საგარეჯოს მუნიციპალიტეტებში, კედლისციხიდან სოფ. კაკაბეთამდე (ცენტრალურ მაგისტრალამდე სოფ. ჭერემის გამლეთი) გზის რეაბილიტაციისა და ორ ახალი სახიდე გადასასვლელის მშენებლობის დეტალური საპროექტო-სახარჯთაღრიცხვო დოკუმენტაციის შედგენის მომსახურება №GOG/ET/C/045	შემსრულებელი: EXECUTOR: შპს „აბსოლუტ სერვისი“ ს/კ 205256523 "ABSOLUTE SERVICE" LTD: ID 205256523 ქ. თბილისი, ხერგიანის ქ. №37 Tbilisi, Khergiani Street #37 ტელ/Tel: +995 322 544882 Info@absoluteservice.ge; Infoabsoluteservice@gmail.com		ნახაზის დასახელება:	საყრდენი კედლის კონსტრუქცია, ჭრილი 1-1, კედლის განშლა			
	THE CLIENT: Municipal Development Fund of Georgia (MDF)	Project name: Consulting services for working out of detail project and cost estimate documentations for rehabilitation of road from Velistsikhe to the village Kakabeti (till central highway through the village Cheremiskhevi) and construction of two new bridge crossings over the Cheremi River gorge stream in Gurjaani and Sagarejo Municipalities №GOG/ET/C/045		DRAWING NAME:	Construction of retaining wall			
				მასშტაბი: SCALE:	1:50	ფორმატის ზომა: FORMAT SIZE: A3	ნახაზი: DRAWING: 12-2

1. Ø25 A500 50G, ბ.200
L=7061ᲛᲛ

1. Ø25 A500 50u, g.200
L=7061mm

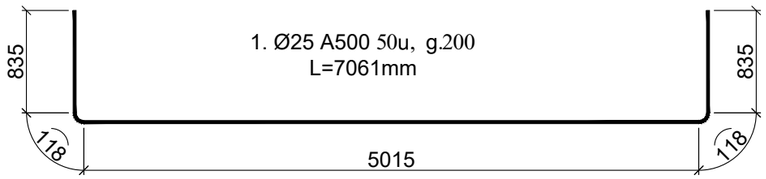

2. Ø28 A50050G, ბ.200
L=7298ᲛᲛ
2. Ø28 A500 50u, g.200
L=7298mm

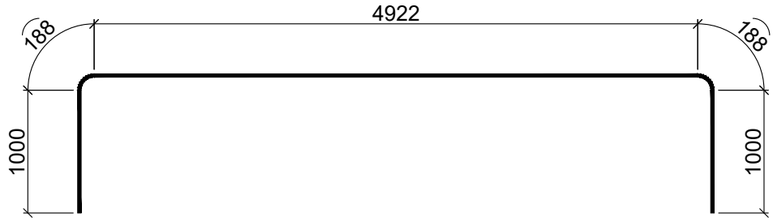

5. Ø22 A500 39G, ბ.200
L=9940ᲛᲛ
5. Ø22 A500 39u, g.200
L=9940mm

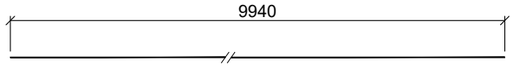

6. Ø22 A500 20G, ბ.200ᲛᲛ
L=9940ᲛᲛ
6. Ø22 A500 20u, g.200mm
L=9940mm

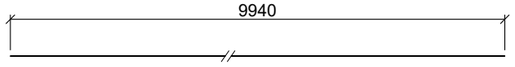

7. Ø16 A500 80G, ბ.200ᲛᲛ
L=9940ᲛᲛ
7. Ø16 A500 80u, g.200mm
L=9940mm

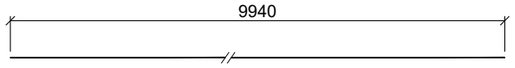

8. Ø10 A-III
L=611-1560ᲛᲛ
8. Ø10 A-III
L=611-1560mm

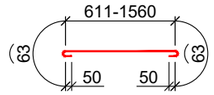

4. Ø16 A500 49G, ბ.200ᲛᲛ
L=10136
4. Ø16 A500 49u, g.200mm
L=10136

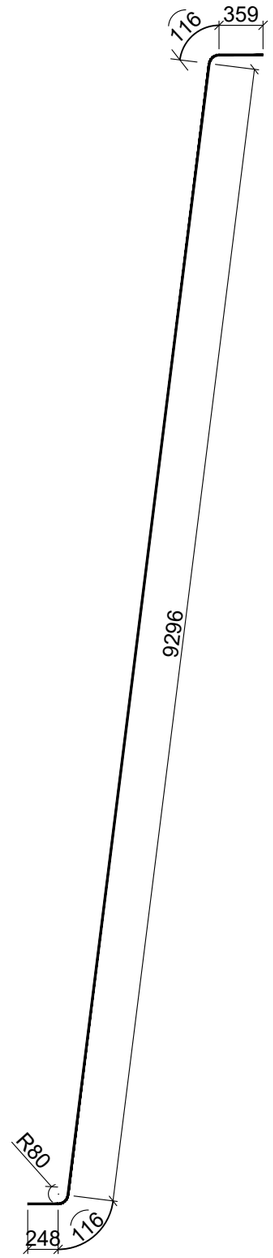

3. Ø28 A500 96G, ბ.100ᲛᲛ
L=10184ᲛᲛ
3. Ø28 A500 96u, g.100mm
L=10184mm

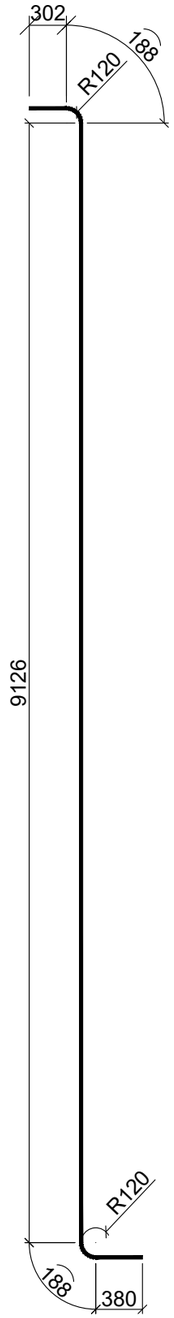

(L=10.0Მ) კᲔᲓᲚᲘᲡ ᲐᲠᲛᲐᲢᲣᲠᲘᲡ ᲔᲚᲔᲛᲔᲜᲢᲔᲑᲘᲡ ᲡᲞᲔᲪᲘᲤᲘᲙᲐᲪᲘᲐ (L=10.0m) specification of wall rebar elements							
#	ᲓᲘᲐᲛᲔᲢᲠᲘ ᲛᲛ. Diameter, mm.	ᲓᲔᲠᲝᲡ ᲡᲘᲒᲠᲫᲔ ᲛᲛ. Length of bar, mm.	ᲠᲐᲝᲓᲔᲜᲝᲑᲐ ც. Number, pcs	ᲯᲐᲛᲘᲡ ᲡᲘᲒᲠᲫᲔ მ. Total length, m	1 ᲒᲠᲫ.Მ. ᲬᲝᲜᲐ კᲒ Weight of 1 lin.m, kg	ᲡᲐᲔᲠᲗᲝ ᲬᲝᲜᲐ კᲒ. Total weight, kg	ᲨᲔᲜᲘᲨᲕᲜᲐ Notes
1	Ø25 A-500	7061	50	353.1	3.853	1360.3	
2	Ø28 A-500	7298	50	364.9	4.834	1763.9	
3	Ø28 A-500	10184	96	977.7	4.834	4726.0	
4	Ø16 A-500	10136	49	496.7	1.578	783.7	
5	Ø22 A-500	9940	39	387.7	2.984	1156.8	
6	Ø22 A-500	9940	20	198.8	2.984	593.2	
7	Ø16 A-500	9940	80	795.2	1.578	1254.8	
8	Ø10 A-500	611-1560	2555	3194.0	0.617	1970.7	
ᲡᲣᲚ A-500 / Total A-500:						13609.5	
ᲨᲔᲡᲐᲙᲠᲐᲕᲘ ᲛᲐᲕᲗᲣᲚᲔᲑᲘ ᲓᲐ ᲒᲐᲓᲐᲜᲐᲭᲠᲔᲑᲘ A-500 / Connecting wire and edge cuts A-500: 5%						680.5	
ჯᲐᲛᲘ A-500 / SUM A-500:						14290.0	

MDF	ᲓᲐᲛᲙᲕᲔᲗᲘ: ᲡᲐᲥᲐᲠᲗᲕᲔᲚᲝᲡ ᲛᲣᲜᲘᲪᲘ�პᲐᲚᲣᲠᲘ ᲒᲐᲜᲕᲘᲗᲐᲠᲔᲑᲘᲡ ᲤᲝᲜᲓᲘ THE CLIENT: Municipal Development Fund of Georgia (MDF)	ᲞᲠᲝᲔᲥᲢᲘᲡ ᲓᲐᲡᲐᲮᲔᲚᲔᲑᲐ: ᲨᲣᲠᲯᲐᲜᲘᲡᲐ ᲓᲐ ᲡᲐᲑᲐᲠᲔᲯᲝᲡ ᲛᲣᲜᲘᲪᲘ�პᲐᲚᲗᲐ ᲨᲠᲘᲡ ᲒᲖᲘᲡ ᲠᲔᲰᲐᲑᲘᲚᲘᲢᲐᲪᲘᲝᲡᲐ ᲓᲐ ᲐᲮᲐᲚᲘ ᲬᲘᲜᲐᲓᲠᲘᲡ ᲨᲔᲛᲝᲛᲬᲔᲠᲚᲝᲑᲘᲡ ᲓᲝᲙᲣᲛᲔᲜᲢᲔᲑᲘᲡ ᲨᲔᲛᲣᲨᲐᲝᲑᲐ ᲓᲐ ᲠᲔᲐᲚᲘᲖᲐᲪᲘᲐ ᲛᲓᲘᲜᲐᲠᲔ ᲩᲮᲔᲠᲘᲡ ᲮᲔᲕᲖᲔ ᲝᲠᲘ ᲐᲮᲐᲚᲘ ᲬᲘᲜᲐᲓᲠᲘᲡ ᲒᲐᲛᲝᲚᲘᲡᲬᲘᲜᲔᲑᲘᲡ ᲓᲐ ᲛᲔ-ᲠᲕᲔ ᲡᲐᲮᲔᲚᲛᲬᲘᲤᲝᲑᲘᲡ ᲛᲘᲣᲠᲑᲐᲜᲘᲡ ᲓᲐ ᲡᲐᲒᲐᲠᲔᲯᲝᲡ ᲛᲣᲜᲘᲪᲘ�პᲐᲚᲘᲢᲔᲑᲘᲡ ᲨᲝᲠᲘᲡ №GOG/ET/C/045 THE CLIENT: Municipal Development Fund of Georgia (MDF)	Project name: Consulting services for working out of detail project and cost estimate documentations for rehabilitation of road from Velistsikhe to the village Kakabeti (till central highway through the village Cheremiskhevi) and construction of two new bridge crossings over the Cheremi River gorge stream in Gurjaani and Sagarejo Municipalities №GOG/ET/C/045	ᲨᲔᲡᲠᲣᲚᲔᲑᲚᲘᲡᲘ: EXECUTOR: "ᲐᲑᲡᲝᲚᲣᲢᲘ ᲡᲔᲠᲕᲘᲡᲘ" ᲡᲐ 205256523 "ABSOLUTE SERVICE" LTD: ID 205256523 ქ. თბილისი, ხერთვისის ქ. №37 Tbilisi, Khergiani Street #37 ტელ/Tel: +995 322 544882 Info@absoluteservice.ge; Infoabsoluteservice@gmail.com	ᲜᲐᲮᲐᲖᲘᲡ ᲓᲐᲡᲐᲮᲔᲚᲔᲑᲐ: DRAWING NAME:	ᲡᲐᲥᲐᲠᲗᲕᲔᲚᲝ ᲙᲔᲓᲚᲘᲡ ᲙᲝᲜᲡᲢᲠᲣᲥᲪᲘᲐ, ᲙᲔᲓᲚᲘᲡ ᲐᲠᲛᲐᲢᲣᲠᲘᲡ ᲔᲚᲔᲛᲔᲜᲢᲔᲑᲘᲡ ᲡᲞᲔᲪᲘᲤᲘᲙᲐᲪᲘᲐ Construction of reatining wall, specification of wall rebar elements			
				ᲛᲐᲡᲨᲢᲐᲑᲘ: SCALE:		ᲤᲝᲠᲛᲐᲢᲘᲡ ᲖᲝᲛᲐ: FORMAT SIZE:	A3	ᲜᲐᲮᲐᲖᲘ: DRAWING:	12-3

ხიმინჯის არმირება L=11.0 მ
მ. 1:50

Reinforcement of pile L=11.0 m
S. 1:50

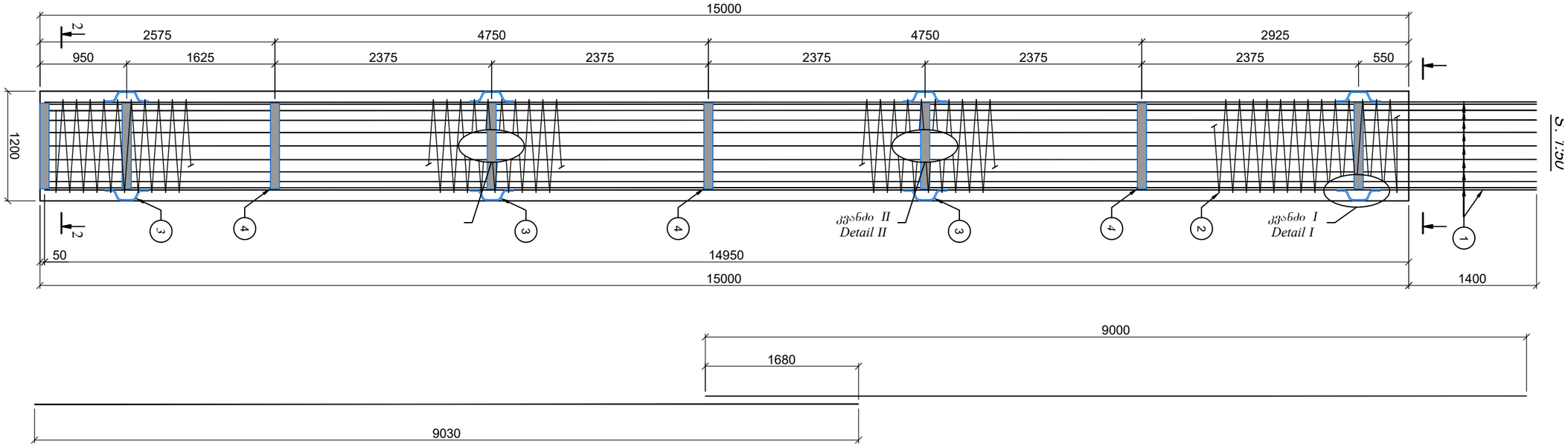

არმატურისა და ფოლადის ელემენტების სპეციფიკაცია
(1 ცალ ხიმინჯზე L=15.0მ)

Specification of rebar and steel elements
(per 1 pile L=15.0m)

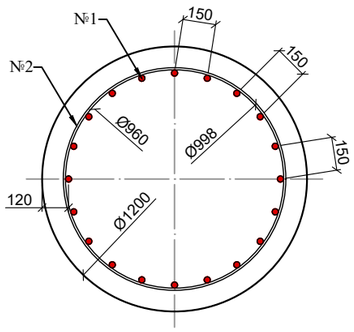

№	ესკიზი, მმ. Sketch, mm	დიამეტრი მმ. Diameter mm	ღერღის სიგრძე მ. Bar length m	რაოდენობა ც. Quantity pcs	საერთო სიგრძე მ. Aggregate length, m	1 გრძ.მ.-ის წონა კგ. Weight 1 lin.m, kg	საერთო წონა კგ. Aggregate weight, kg	შენიშვნა Note
1	2	3	4	5	6	7	8	9
1		Ø28 A-500	19.71	20	394.20	4.834	1905.56	
2		Ø8 A-240	952.00	1	952.00	0.395	376.04	
3		Ø14 A-500	0.585	16	9.36	1.208	11.31	
ჯამ / Total: A-500							1916.87	
ჯამ / Total: A-240							376.04	
შედუღების ნაკერები და გადანაჭრები / Welding joints and edge cuts: A-500 - 5%							114.65	
ჯამი / SUM:							2407.56	

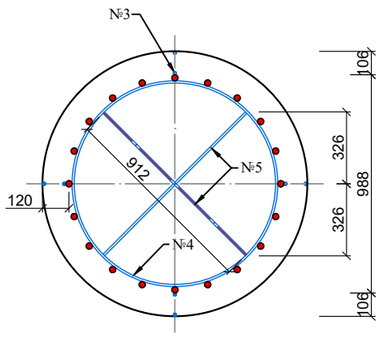

№	ელემენტის აღწერა Description of element	ზომები, მმ. Dimensions: mm		რაოდენობა ც. Quantity pcs	ერთი ცალის წონა კგ. Weight of single unit kg	საერთო წონა კგ. Aggregate weight kg	შენიშვნა Note
		კვეთი, მმ. Section, mm.	სიგრძე, მმ. Length, mm.				
1	2	3	4	5	6	7	8
4	ხიხისტის რგოლი Stiffener ring	100×8	2897	7	18.19	127.3	
5	ხიხისტის ფურცელი Stiffener sheet	100×10	912	14	7.16	100.2	
ჯამ / Total:						227.6	
შედუღების ნაკერები და გადანაჭრები / Welding joints and edge cuts: - 5%						11.4	
ჯამი / sum:						238.9	
1 ხიმინჯი - მთლიანი ჯამი / 1 pile total sum:						2646.5	

№2.
Ø8 A-240 - L=952.0

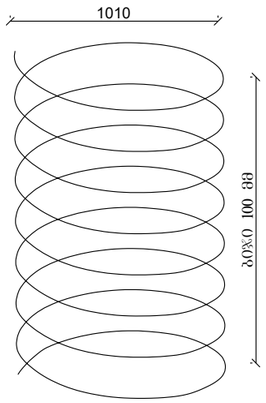

შენიშვნა:
1. ნახაზზე ზომები მოცემულია მილიმეტრებში.

Note:
1. Dimensions on this drawing are in millimeters.

კვანძი II
მ. 1:10
Joint II
S. 1:10

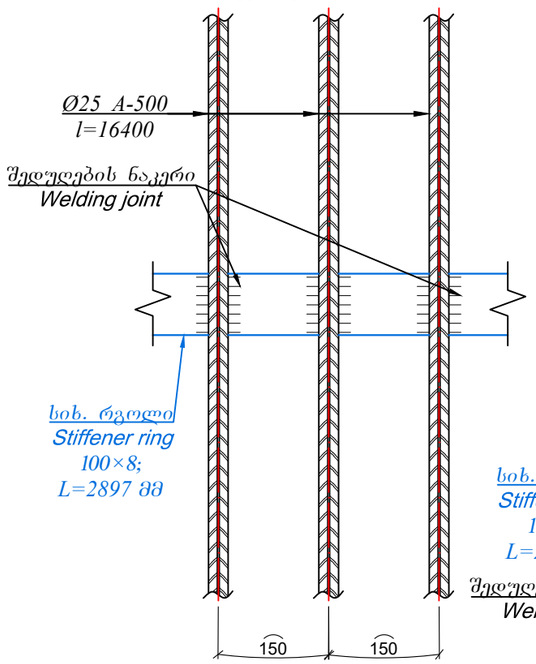

კვანძი I
მ. 1:10
Joint I
S. 1:10

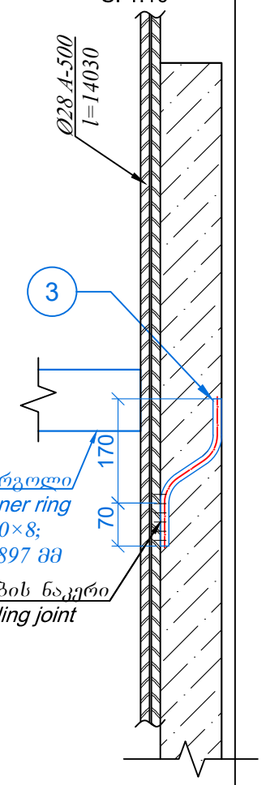

მმმ/MDF	დამკვეთი: საქართველოს მუნიციპალური განვითარების ფონდი	პროექტის დასახელება: გურჯაანის და საგარეჯოს მუნიციპალიტეტებში, ველისციხიდან სოფ. კაკაბეთამდე (ცენტრალურ მაგისტრალამდე სოფ. ჭერემის გაყოთი) გზის რეაბილიტაციისა და მდ. ჭერემის ხეობაზე ორი ახალი სახიდე გადასასვლელის მშენებლობის დეტალური საპროექტო-სახარჯთაღრიცხვო დოკუმენტაციის შედგენის მომსახურება №GOG/ET/C/045	მშმსრულებელი: EXECUTOR: შპს „აბსოლუტურ სერვისი" სს 205256523 "ABSOLUTE SERVICE" LTD: ID 205256523 ქ. თბილისი, ხერგიანის ქ. №37 Tbilisi, Khergiani Street #37 ტელ/Tel: +995 322 544882 Info@absoluteservice.ge; Infoabsoluteservice@gmail.com		ნახაზის დასახელება: DRAWING NAME:	ხიმინჯის არმირება Reinforcement of pile			
	THE CLIENT: Municipal Development Fund of Georgia (MDF)	Project name: Consulting services for working out of detail project and cost estimate documentations for rehabilitation of road from Velistsikhe to the village Kakabeti (till central highway through the village Cheremiskhevi) and construction of two new bridge crossings over the Cheremi River gorge stream in Gurjaani and Sagarejo Municipalities №GOG/ET/C/045		მასშტაბი: SCALE:	1:100	ფორმატის ზომა: FORMAT SIZE: A3	ნახაზი: DRAWING:	12-4

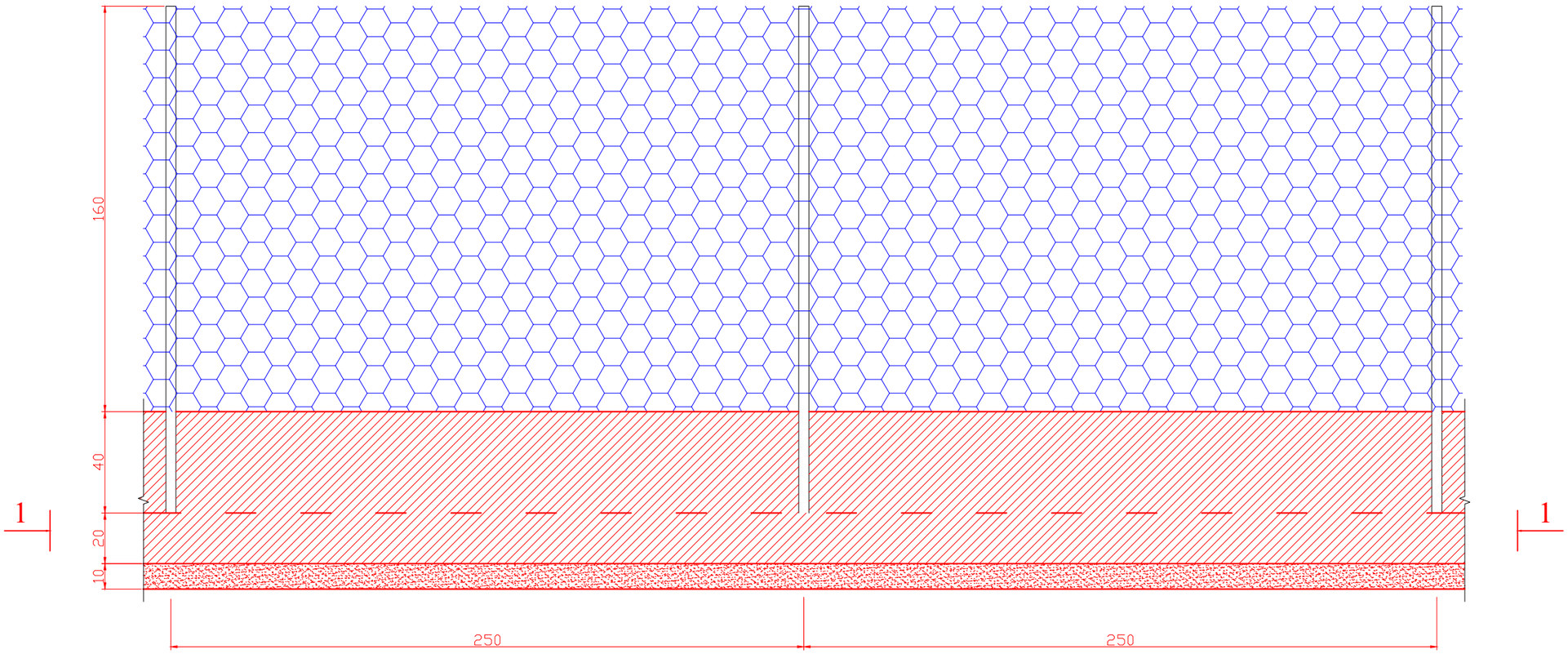

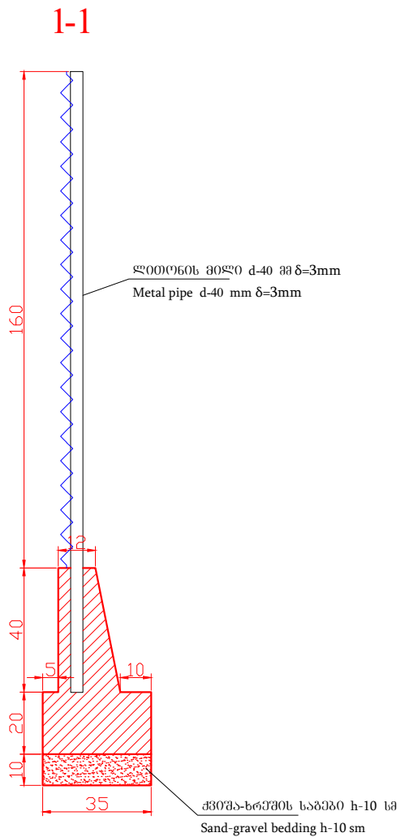

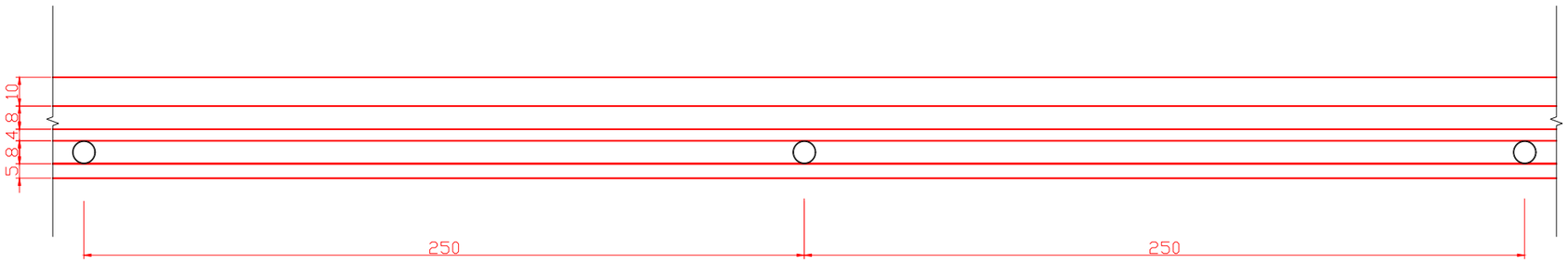

შენიშვნა: ნახაზზე ყველა ზომა მოცემულია სანტიმეტრებში

Note: Dimentions are given in sm

მმრ/MDF	დამკვეთი: საქართველოს მუნიციპალური განვითარების ფონდი	პროექტის დასახელება: მუნიციპალიტეტებში, ველისციხიდან სოფ. კაკაბეთამდე (ცენტრალურ მაგისტრალამდე სოფ. ჭერემის გავლით) გზის რეაბილიტაციისა და ამ. ჭერემის ხევზე ორი ახალი სახიდე გადასასვლელის მშენებლობის დეტალური საპროექტო-სახარჯთაღრიცხვო დოკუმენტაციის შედგენის მომსახურება №GOG/ET/C/045	შემსრულებელი: EXECUTOR: შპს „აბსოლუტ სერვისი“ ს/კ 205256523 "ABSOLUTE SERVICE" LTD: ID 205256523 ქ. თბილისი, ხერგიანის ქ. №40 Tbilisi, Khergiani Street #40 ტელ/Tel: +995 322 544882 Info@absoluteservice.ge; Infoabsoluteservice@gmail.com	ნახაზის დასახელება: DRAWING NAME:	ახალი ღობეების მოწყობა Construction of new fence				
	THE CLIENT: Municipal Development Fund of Georgia (MDF)	Project name: Consulting services for working out of detail project and cost estimate documentations for rehabilitation of road from Velistsikhe to the village Kakabeti (till central highway through the village Cheremiskhevi) and construction of two new bridge crossings over the Cheremi River gorge stream in Gurjaani and Sagarejo Municipalities №GOG/ET/C/045		მასშტაბი: SCALE:	1:100	ფორმატი: FORMAT SIZE:	A3	ნახაზი: DRAWING:	13

დამბის ფილების წყობა
Dam tiles

ტიპი I
Type I

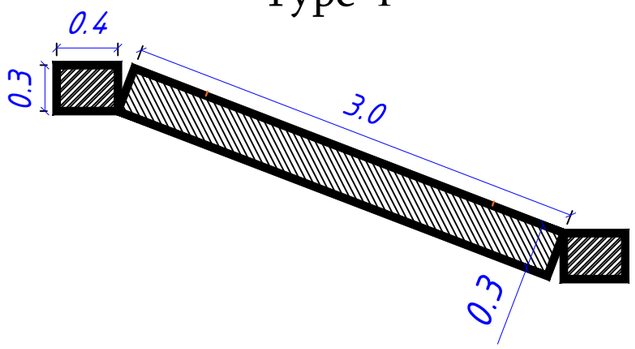

ტიპი II
Type II

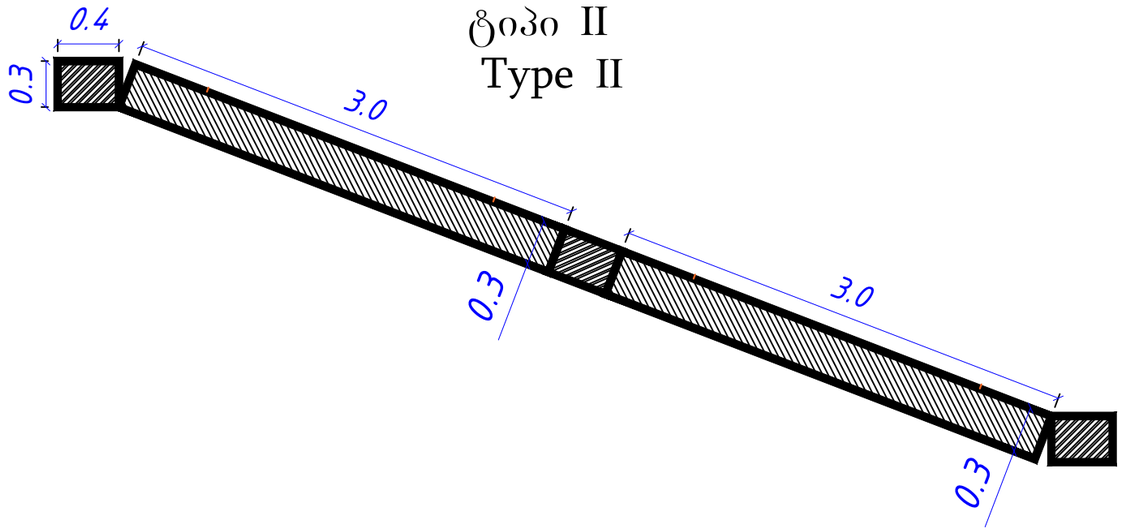

დამბის ფილა
Dam tile

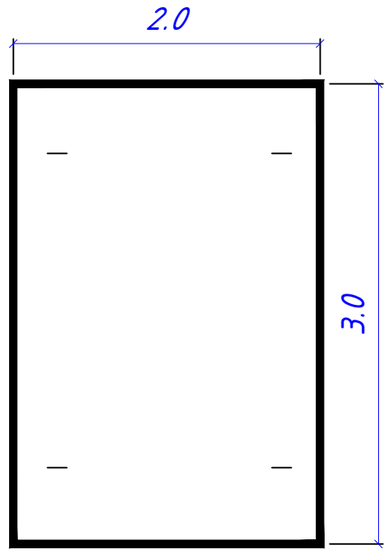

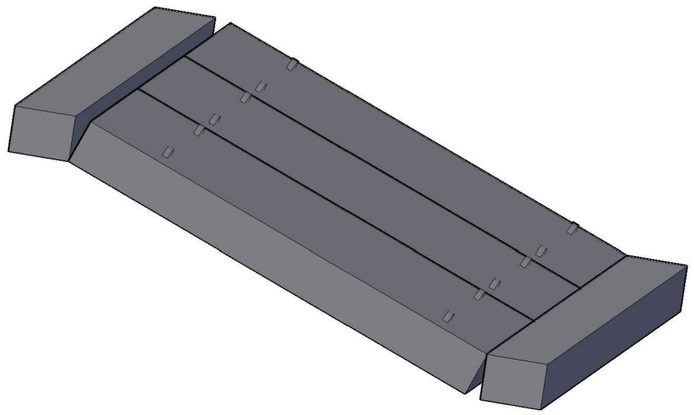

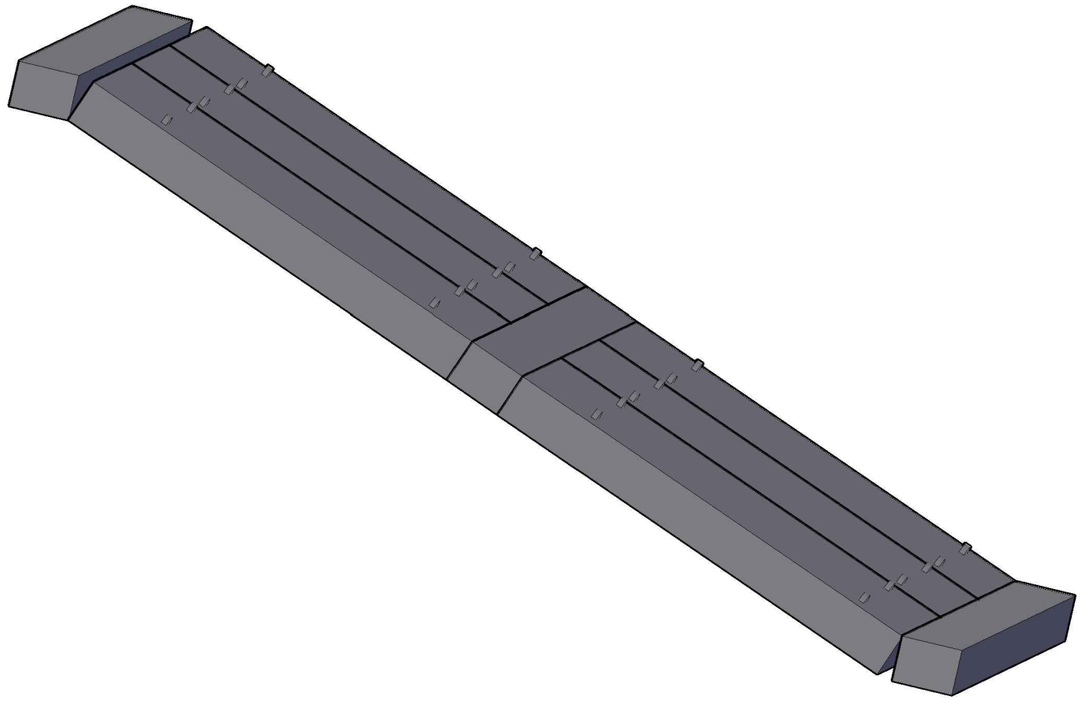

ერთი ცალი ფილის მოცულობა: 1.8 m^3
ჩამკეტი ბეტონი 3 გრძ.მ-ზე: 0.36 m^3

Concrete Volume for 1 tile: 1.8 m^3
Locking concrete for 3 long.m: 0.36 m^3

მგფ/MDF	დამკვეთი: საქართველოს მუნიციპალური განვითარების ფონდი	პროექტის დასახელება: მუნიციპალიტეტებში, ველისციხიდან სოფ. კაკაბეთამდე (ცენტრალურ მაგისტრალამდე სოფ. ჭერემის გამლით) გზის რეაბილიტაციისა და მდ. ჭერემის ხეობაზე ორი ახალი სახიდე გადასასვლელის მშენებლობის დეტალური საპროექტო-სახარჯთაღრიცხვო დოკუმენტაციის შედგენის მომსახურება №GOG/ET/C/045	შემსრულებელი: EXECUTOR: შპს „აბსოლუტ სერვისი" სს 205256523 "ABSOLUTE SERVICE" LTD: ID 205256523 ქ. თბილისი, ხერგიანის ქუჩა №37 Tbilisi, Khergiani Street #37 ტელ/Tel: +995 322 544882 Info@absoluteservice.ge; Infoabsoluteservice@gmail.com		ნახაზის დასახელება:	ნაპირდამცავი დამბის ფილების კონსტრუქცია				
	THE CLIENT: Municipal Development Fund of Georgia (MDF)	Project name: Consulting services for working out of detail project and cost estimate documentations for rehabilitation of road from Velistsikhe to the village Kakabeti (till central highway through the village Cheremiskhevi) and construction of two new bridge crossings over the Cheremi River gorge stream in Gurjaani and Sagarejo Municipalities №GOG/ET/C/045		DRAWING NAME:	Coast Guard Dam tiles construction				
				მასშტაბი: SCALE:	1:100	ფურცლის ზომა: FORMAT SIZE:	A3	ნახაზი: DRAWING:	14

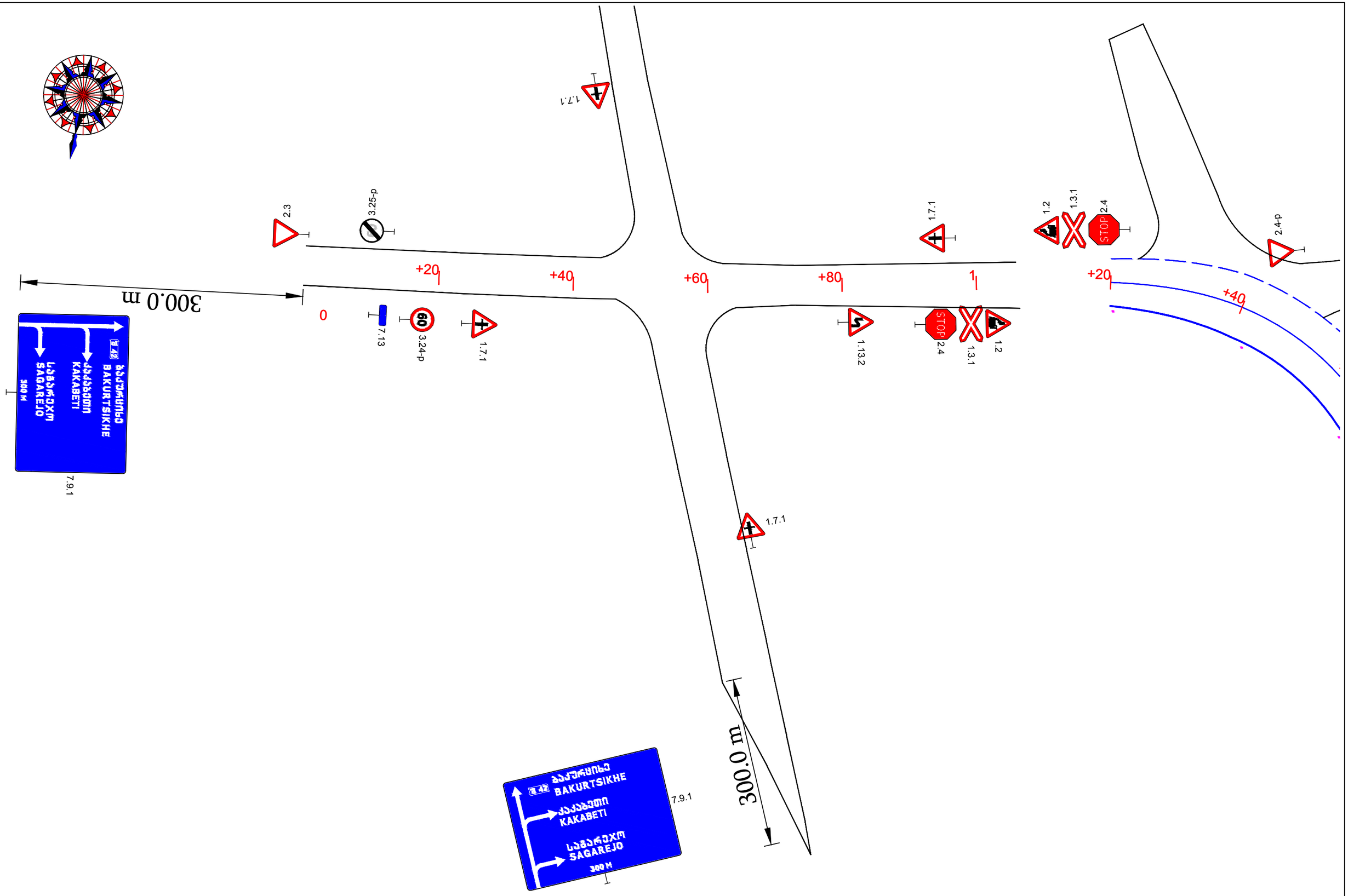

მმფ/MDF საქართველოს მუნიციპალური განვითარების ფონდი Municipal Development Fund of Georgia	დამკვეთი: საქართველოს მუნიციპალური განვითარების ფონდი THE CLIENT: Municipal Development Fund of Georgia	პროექტის დასახელება: გურჯაანისა და საგარეჯოს მუნიციპალიტეტებში, ველისციხიდან სოფ. კაკაბეთამდე (ცენტრალურ მაგისტრალამდე სოფ. ჭერემის გავლით) გზის რეაბილიტაციისა და ძმ. ჭერემის ხევზე ორი ახალი სახიდე გადასასვლელის მშენებლობის დეტალური საპროექტო-სახარჯთაღრიცხვო დოკუმენტაციის შედგენის მომსახურება №GOG/ET/C/045 Project name: Consulting services for working out of detail project and cost estimate documentations for rehabilitation of road from Velistsikhe to the village Kakabeti (till central highway through the village Cheremiskhevi) and construction of two new bridge crossings over the Cheremi River gorge stream in Gurjaani and Sagarejo Municipalities №GOG/ET/C/045	შემსრულებელი: EXECUTOR: შპს „აბსოლუტ სერვისი“ ს/კ 205256523 "ABSOLUTE SERVICE" LTD: ID 205256523 ქ. თბილისი, ხერგიანის ქ. №40 Tbilisi, Khergiani Street #40 ტელ/Tel: +995 322 544882 Info@absoluteservice.ge; Infoabsoluteservice@gmail.com	ნახაზის დასახელება: DRAWING NAME:	საბზაო ნიშნების და მონიშვნების განლაგების სქემა პკ 0+00 - პკ 1+50 Scheme of road signs,marking and road fencing locations ch 0+00 - ch 1+50			
				მასშტაბი: SCALE:	1:500	ფორმატი: FORMAT SIZE:	A3	ნახაზი: DRAWING:	15-1

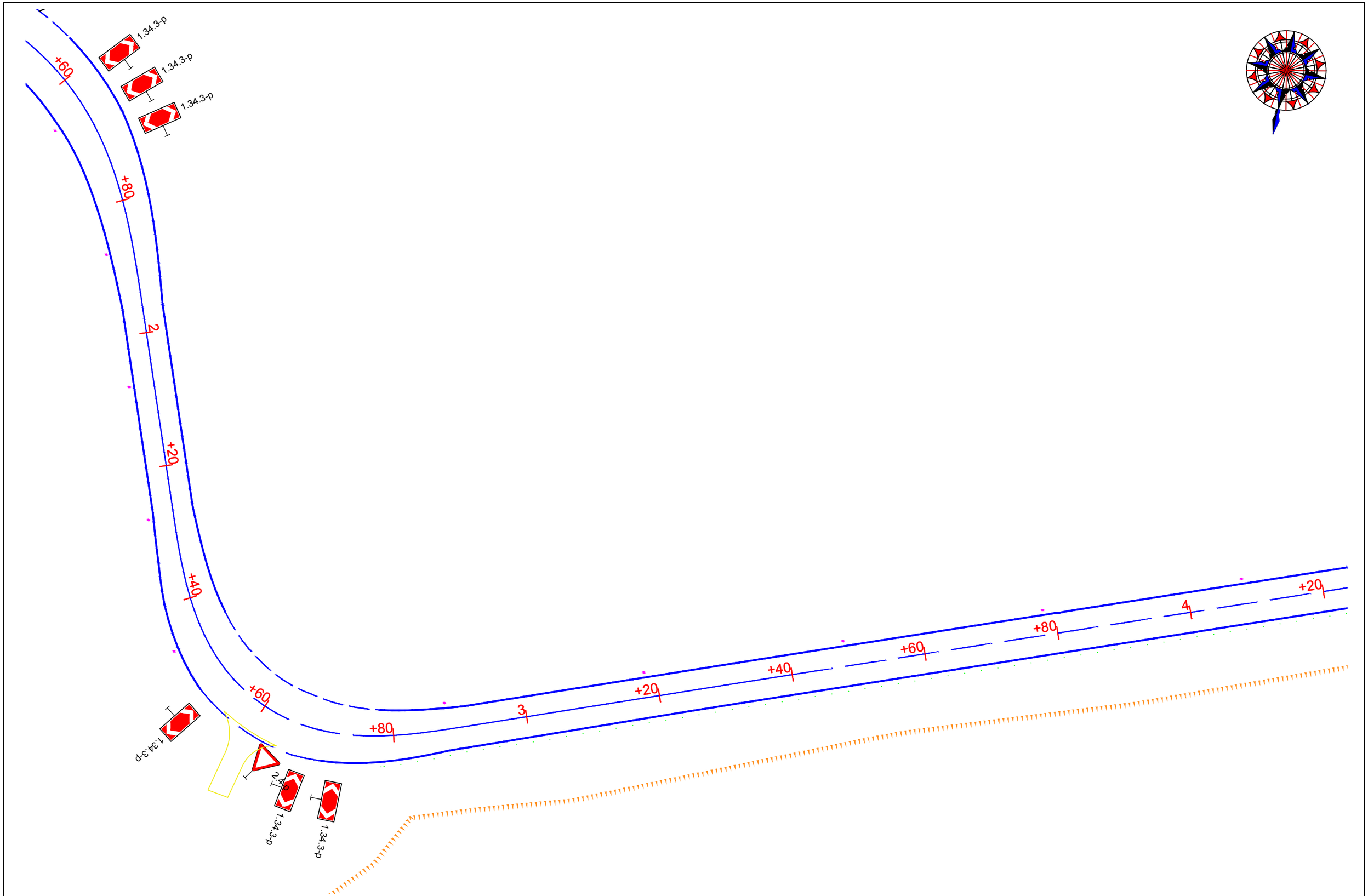

მდფ/MDF	დამკვეთი: საქართველოს მუნიციპალური განვითარების ფონდი	პროექტის დასახელება: ბეჭურიანის და სამანეულის მუნიციპალიტეტებში, ველისციხისა ხევ. კაკაბეთამდე (ცენტრალური მაბისტრალამდე ხევ. ჭერემის გავლით) გზის რეაბილიტაციისა და მდ. ჭერემის ხეობაზე იარი ახალი სახიდის გადასასვლელის მუნიციპალიტეტის საკუთრებიდან-სასარგებლოდ დაკუთვნილ ტერიტორიის მოშლებინის მოეხსნენი N:GOG/ET/C/045	შემსრულებელი: EXECUTOR: შპს „აბსოლუტ სერვის" LTD: ID 205256523 "ABSOLUTE SERVICE" LTD: ID 205256523 ქ. თბილისი, ხერთვისის ქ. №40 Tbilisi, Khergiani Street #40 ტელ/Tel: +995 322 544882 Info@absoluteservice.ge; Infoabsoluteservice@gmail.com		ნახაზის დასახელება: DRAWING NAME:	საბზაო ნიშნების და მონიშვნების განლაგების სქემა პკ 1+50 - პკ 4+20 / Scheme of road signs,marking and road fencing locations ch 1+50 - ch 4+20			
	THE CLIENT: Municipal Development Fund of Georgia (MDF)	Project name: Consulting services for working out of detail project and cost estimate documentations for rehabilitation of road from Velistsikhe to the village Kakabeti (till central highway through the village Cheremiskhevi) and construction of two new bridge crossings over the Cheremi River gorge stream in Gurjaani and Sagarejo Municipalities N:GOG/ET/C/045			მასშტაბი: SCALE:	1:500	ფურცლის ზომა: FORMAT SIZE:	A3	ნახაზი: DRAWING:	15-2

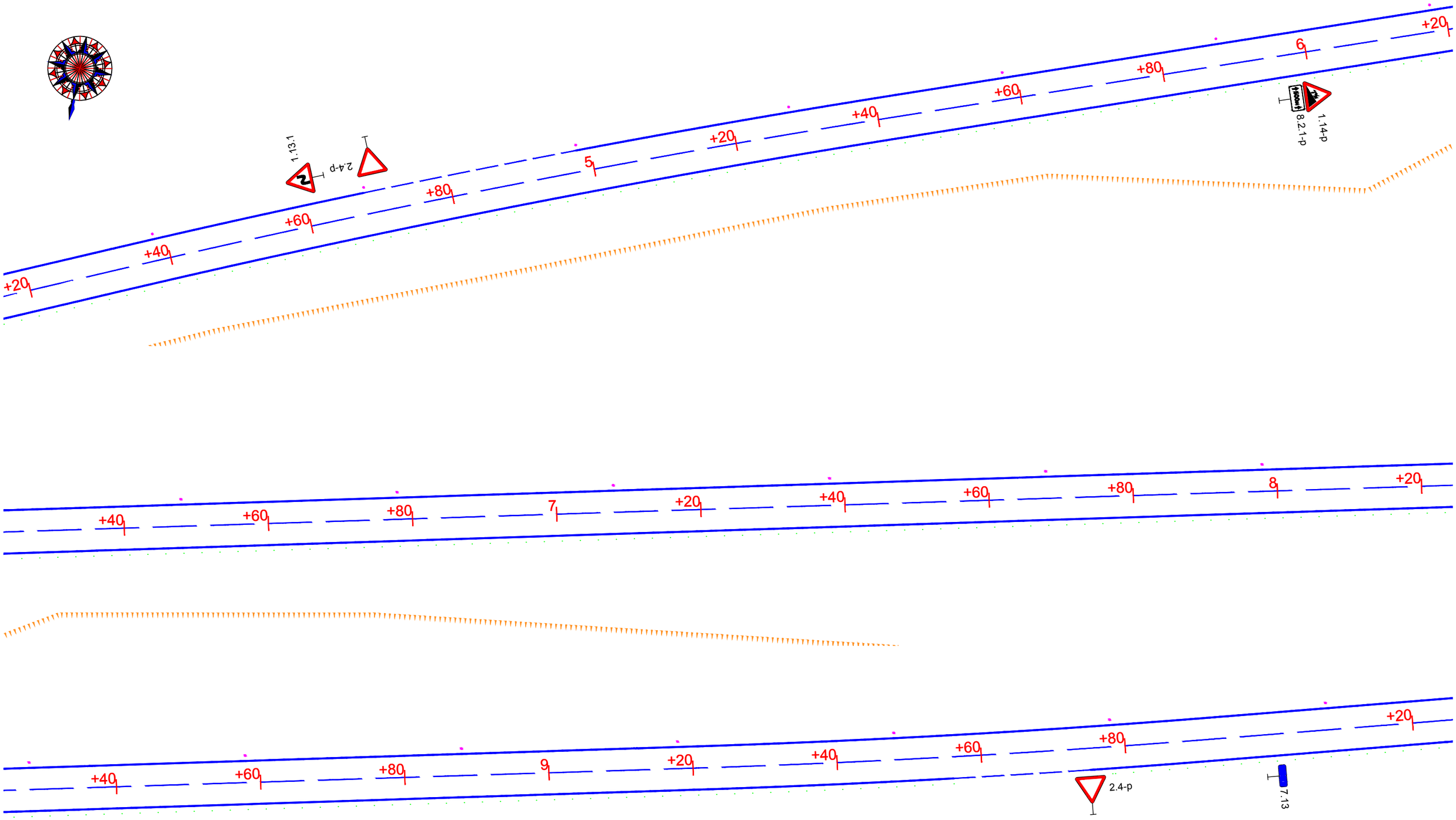

ფბრ/MDF საქართველოს მუნიციპალური განვითარების ფონდი Municipal Development Fund of Georgia	დამკვეთი: საქართველოს მუნიციპალური განვითარების ფონდი	პროექტის დასახელება: ბურჯაანისა და საბარძიოს მუნიციპალიტეტებში, ველისციხისდან სოფ. კაკაბეთამდე (ცენტრალურ მაგისტრალამდე სოფ. პერქმის გავლით) გზის რეაბილიტაციისა და ჭდ. პერქმის ხევზე ორი ახალი სახიდე გადასასვლელის მშენებლობის დეტალური საპროექტო-სახარჯთაღრიცხვო დოკუმენტაციის შედგენის მიმსახურება №GOG/ET/C/045	შემსრულებელი: EXECUTOR: შპს „აბსოლუტს სერვისი" სს 205256523 "ABSOLUTE SERVICE" LTD: ID 205256523 ქ. თბილისი, ხერგიანის ქ. №40 Tbilisi, Khergiani Street #40 ტელ/Tel: +995 322 544882 Info@absoluteservice.ge; Infoabsoluteservice@gmail.com		ნახაზის დასახელება: DRAWING NAME:	საგზაო ნიშნების და მონიშვნების გაწლაბების სქემა პკ 4+20 - პკ 10+20 Scheme of road signs,marking and road fencing locations ch 4+20 - ch 10+20			
	THE CLIENT: Municipal Development Fund of Georgia (MDF)	Project name: Consulting services for working out of detail project and cost estimate documentations for rehabilitation of road from Velistsikhe to the village Kakabeti (till central highway through the village Cheremiskhevi) and construction of two new bridge crossings over the Cheremi River gorge stream in Gurjaani and Sagarejo Municipalities №GOG/ET/C/045			მასშტაბი: SCALE:	1:500	ფურცლის ზომა: FORMAT SIZE:	A3	ნახაზი: DRAWING:	15-3

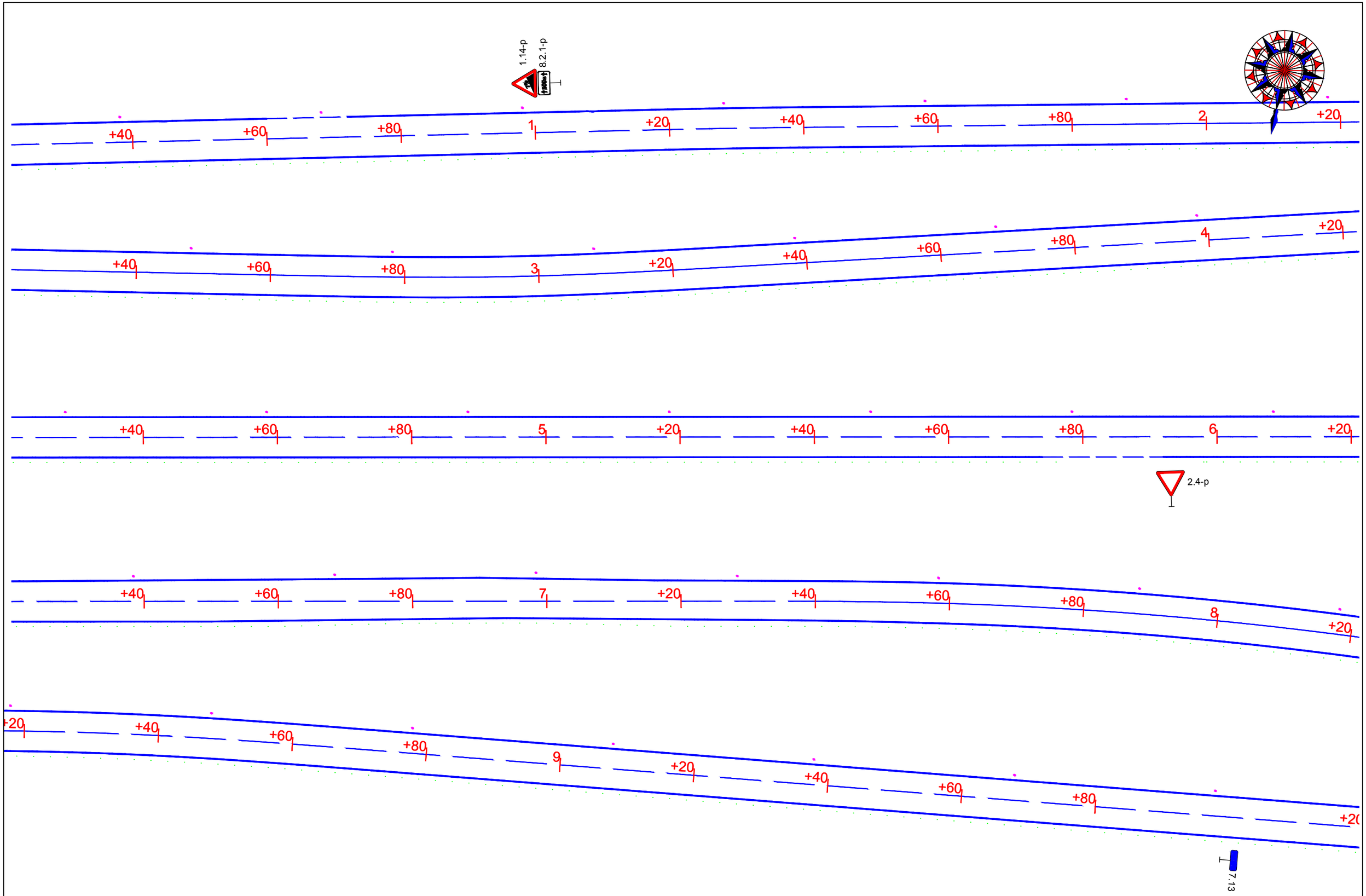

მდგ/MDF	დამკვეთი: საქართველოს მუნიციპალური განვითარების ფონდი	პროექტის დასახელება: მუნიციპალიტეტ დასავლეთ საქართველოში, ველისციხიდან სოფ. კაკაბეთამდე (ცენტრალური მაგისტრალამდე სოფ. ჭერქმის გავლით) გზის რეაბილიტაციისა და ამ გზ. ჭერქმის ხევზე ორი ახალი სახიდე გადასასვლელის მშენებლობის დეტალური საპროექტო-სახარჯთაღრიცხვო დოკუმენტაციის შედგენის მიმსახურება №GOG/ET/C/045	მშმსრულებელი: EXECUTOR: შპს „აბსოლუტურ სერვისი“ სკ 205256523 "ABSOLUTE SERVICE" LTD: ID 205256523 ქ. თბილისი, ხერგიანის ქ. №40 Tbilisi, Khergiani Street #40 ტელ/Tel: +995 322 544882 Info@absoluteservice.ge; Infoabsoluteservice@gmail.com		ნახაზის დასახელება:	საგზაო ნიშნების და მონიშვნების განლაგების სქემა კკ 10+20 - კკ 20+20			
	THE CLIENT: Municipal Development Fund of Georgia (MDF)	Project name: Consulting services for working out of detail project and cost estimate documentations for rehabilitation of road from Velistsikhe to the village Kakabeti (till central highway through the village Cheremiskhevi) and construction of two new bridge crossings over the Cheremi River gorge stream in Gurjaani and Sagarejo Municipalities №GOG/ET/C/045			DRAWING NAME:	Scheme of road signs,marking and road fencing locations ch 10+20 - ch 20+20			
					მასშტაბი: SCALE:	1:500	ფურცლის ზომა: FORMAT SIZE:	A3	ნახაზი: DRAWING: 15-4

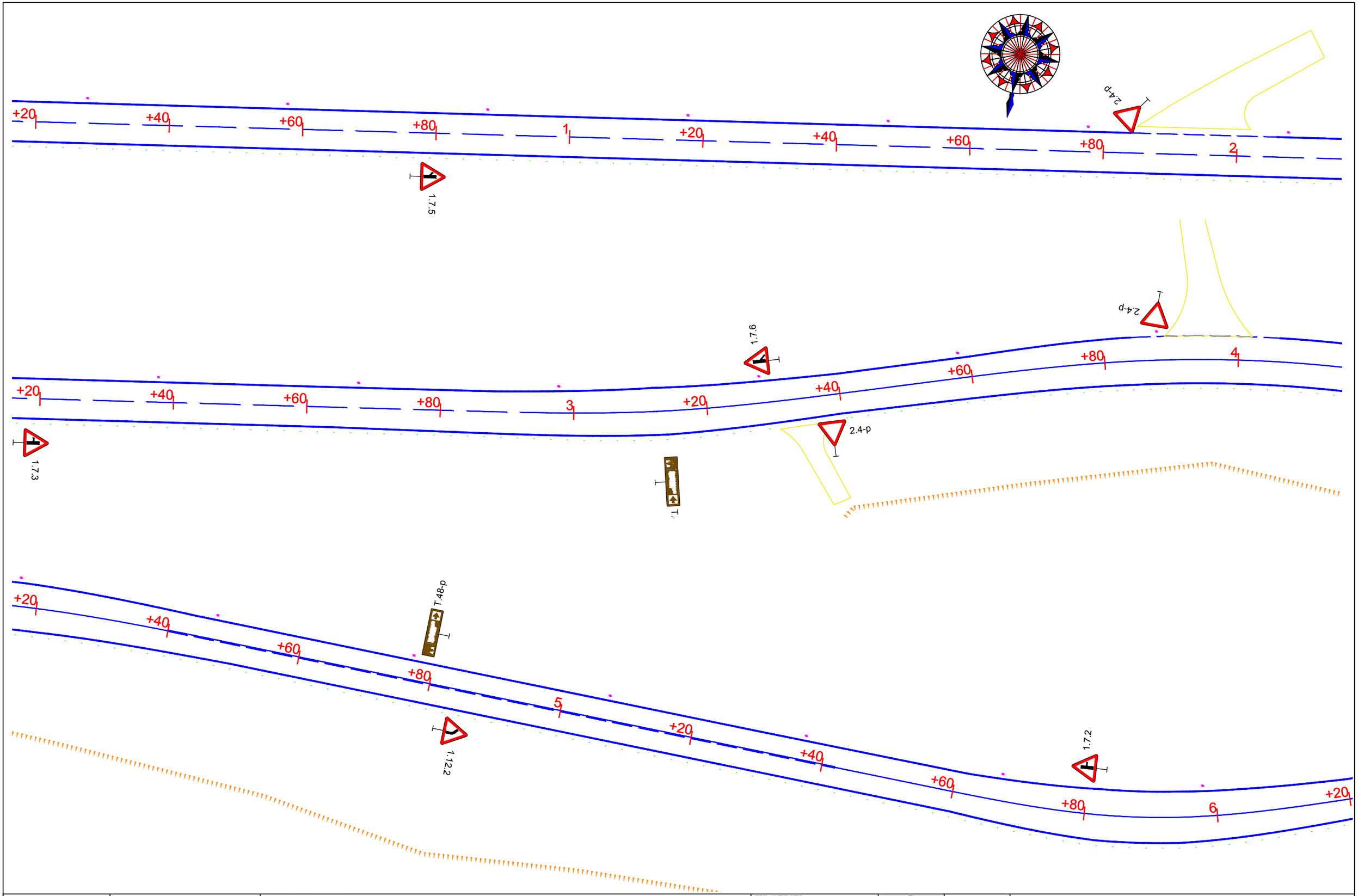

მდფ/MDF საქართველოს მუნიციპალური განვითარების ფონდი Municipal Development Fund of Georgia	დამკვეთი: საქართველოს მუნიციპალური განვითარების ფონდი	პროექტის დასახელება: მაღრჯანისა და საგარეჯოს მუნიციპალიტეტებში, ველისციხიდან სოფ. კაკაბეთამდე (ცენტრალურ მაგისტრალამდე სოფ. ჭერემის გავლით) გზის რეაბილიტაციისა და ძმ. ჭერემის ხევზე ორი ახალი სახიდე გადასასვლელის მშენებლობის დეტალური საპროექტო-სახარჯთაღრიცხვო დოკუმენტაციის შედგენის მომსახურება №GOG/ET/C/045	შემსრულებელი: EXECUTOR: შპს „აბსოლუტ სერვისი" სს 205256523 "ABSOLUTE SERVICE" LTD: ID 205256523 ქ. თბილისი, ხერგიანის ქ. №40 Tbilisi, Khergiani Street #40 ტელ/Tel: +995 322 544882 Info@absoluteservice.ge; Infoabsoluteservice@gmail.com		ნახაზის დასახელება: DRAWING NAME:	საგზაო ნიშნების და მონიშვნების გაანლაგების სქემა პკ 20+20 - პკ 26+20 Scheme of road signs,marking and road fencing locations ch 20+20 - ch 26+20			
	THE CLIENT: Municipal Development Fund of Georgia (MDF)	Project name: Consulting services for working out of detail project and cost estimate documentations for rehabilitation of road from Velistsikhe to the village Kakabeti (till central highway through the village Cheremiskhevi) and construction of two new bridge crossings over the Cheremi River gorge stream in Gurjaani and Sagarejo Municipalities №GOG/ET/C/045			მასშტაბი: SCALE:	1:500	ფორმატი: FORMAT SIZE:	A3	ნახაზი: DRAWING:	15-5

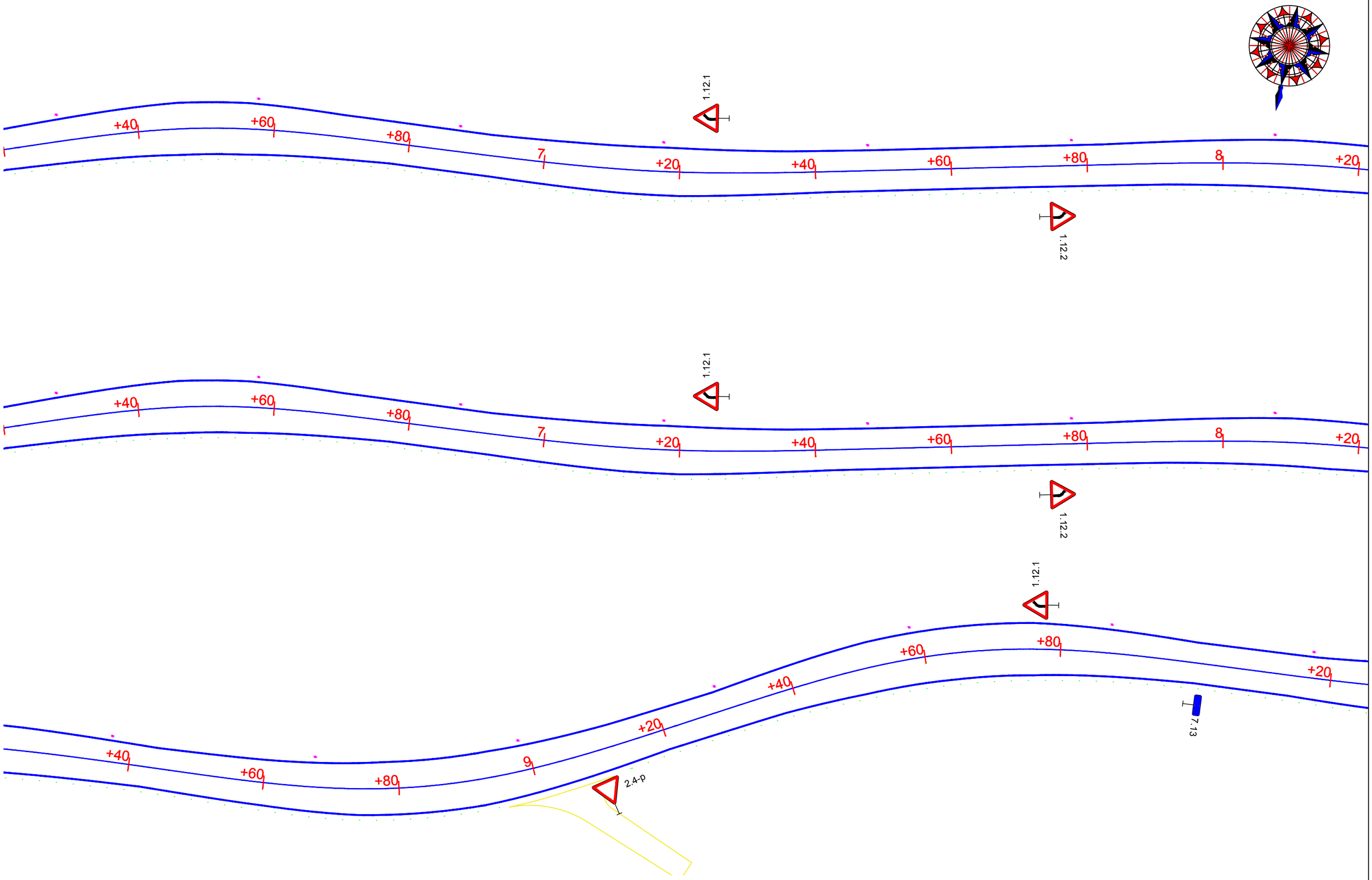

მმფ/MDF	დამკვეთი: საქართველოს მუნიციპალური განვითარების ფონდი	პროექტის დასახელება: მუნჯუანისა და საგარეჯოს მუნიციპალიტეტებში, ველისციხიდან სოფ. კაკაბეთამდე (ცენტრალურ მაბისტრალამდე სოფ. ჭერემის გავლით) გზის რეაბილიტაციისა და მდ. ჭერემის ხევზე ორი ახალი სახიდე გაჯახასფლელის მუნიციპალიტის ფეტალეფრი საგარეჯოს-საგარეჯოსადრეცხვე დოკუმენტაციის შედგენის მომსახურება №GOG/ET/C/045	შემსრულებელი: EXECUTOR: შპს „აბსოლუტს სერვისი" სკ 205256523 "ABSOLUTE SERVICE" LTD: ID 205256523 ქ. თბილისი, ხერგიანის ქ. №40 Tbilisi, Khergiani Street #40 ტელ/Tel: +995 322 544882 Info@absoluteservice.ge; Infoabsoluteservice@gmail.com	ნახაზის დასახელება:	საგზაო ნიშნების და მონიშვნების განლაგების სქემა კპ 26+20 - კპ 30+20				
	THE CLIENT: Municipal Development Fund of Georgia (MDF)	Project name: Consulting services for working out of detail project and cost estimate documentations for rehabilitation of road from Velistsikhe to the village Kakabeti (till central highway through the village Cheremiskhevi) and construction of two new bridge crossings over the Cheremi River gorge stream in Gurjaani and Sagarejo Municipalities №GOG/ET/C/045		DRAWING NAME:	Scheme of road signs,marking and road fencing locations ch 26+20 - ch 30+20				
				მასშტაბი: SCALE:	1:500	ფურცლის ზომა: FORMAT SIZE:	A3	ნახაზი: DRAWING:	15-6

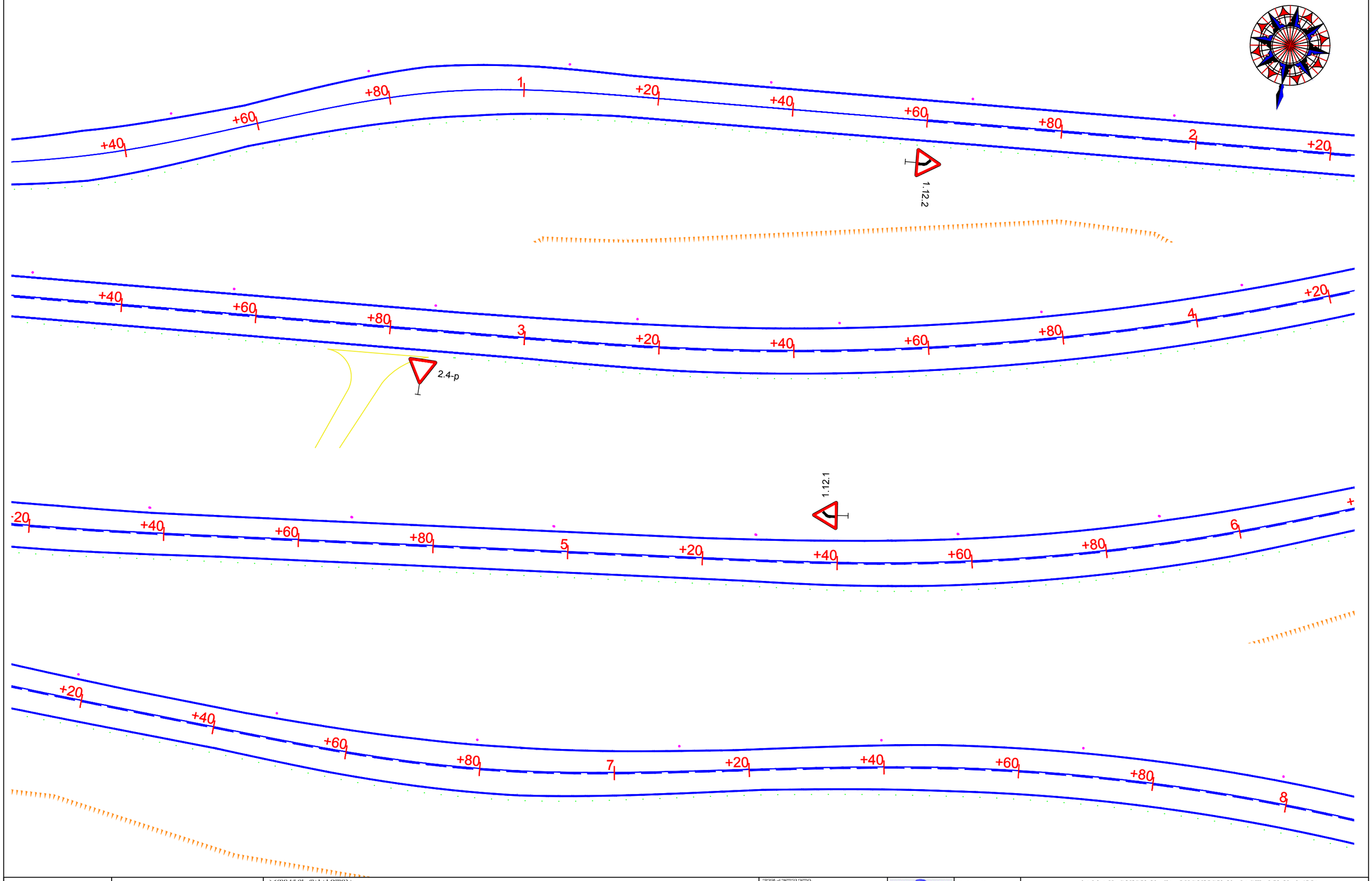

მგმ/MDF	დამკვეთი: საქართველოს მუნიციპალური განვითარების ფონდი	პროექტის დასახელება: გურჯაანისა და საგარეჯოს მუნიციპალიტეტებში, ველისციხიდან სოფ. კაკაბეთამდე (ცენტრალურ მაგისტრალამდე სოფ. ჭერემის გავლით) გზის რეაბილიტაციისა და მდ. ჭერემის ხევზე ორი ახალი სახიდე გადასასვლელის მშენებლობის დეტალური საპროექტო-სახარჯთაღრიცხვო დოკუმენტაციის შედგენის მომსახურება №GOG/ET/C/045	შემსრულებელი: EXECUTOR: შპს „აბსოლუტ სერვისი" საკ 205256523 "ABSOLUTE SERVICE" LTD: ID 205256523 ქ. თბილისი, ხერგიანის ქ. №40 Tbilisi, Khergiani Street #40 ტელ/Tel: +995 322 544882 Info@absoluteservice.ge; Infoabsoluteservice@gmail.com		ნახაზის დასახელება:	საბზაო ნიშნების და მონიშვნების განლაგების სქემა პკ 30+20 - პკ 38+10			
	THE CLIENT: Municipal Development Fund of Georgia (MDF)	Project name: Consulting services for working out of detail project and cost estimate documentations for rehabilitation of road from Velistsikhe to the village Kakabeti (till central highway through the village Cheremiskhevi) and construction of two new bridge crossings over the Cheremi River gorge stream in Gurjaani and Sagarejo Municipalities №GOG/ET/C/045		DRAWING NAME:	Scheme of road signs,marking and road fencing locations ch 30+20 - ch 38+10			
				მასშტაბი: SCALE:	1:500	ფურცლის ზომა: FORMAT SIZE:	A3	ნახაზი: DRAWING:	15-7

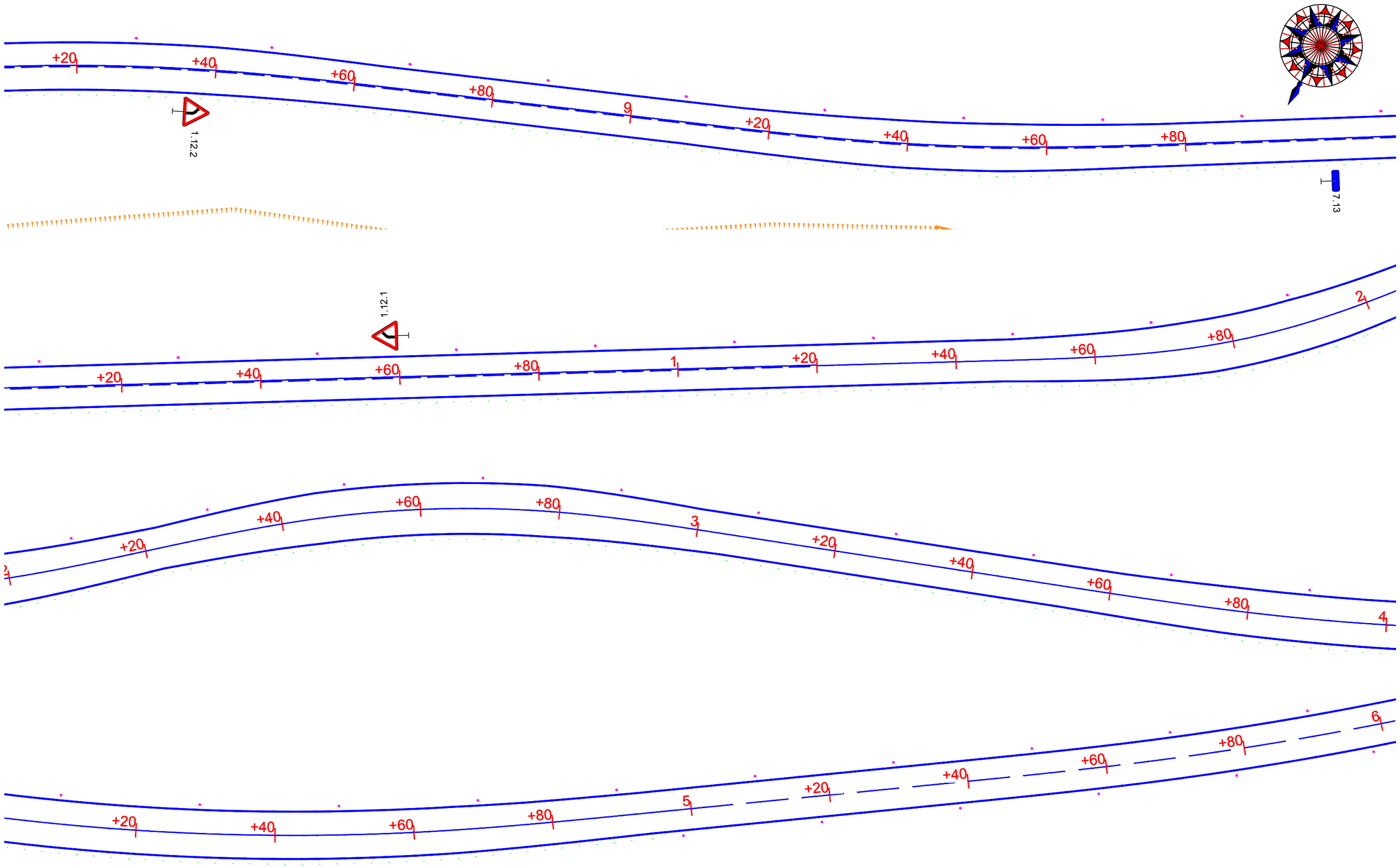

მგმ/MDF საქართველოს მუნიციპალური განვითარების ფონდი Municipal Development Fund of Georgia	დამკვეთი: საქართველოს მუნიციპალური განვითარების ფონდი THE CLIENT: Municipal Development Fund of Georgia (MDF)	პროექტის დასახელება: გურჯაანისა და საგარეჯოს მუნიციპალიტეტებში, ველისციხიდან სოფ. კაკაბეთამდე (ცენტრალურ მაგისტრალამდე სოფ. ჭერემის გავლით) გზის რეაბილიტაციისა და მდ. ჭერემის ხეობაზე ორი ახალი სახიდე გადასასვლელის მშენებლობის დეტალური საპროექტო-სახარჯთაღრიცხვო დოკუმენტაციის შედგენის მომსახურება №GOG/ET/C/045 Project name: Consulting services for working out of detail project and cost estimate documentations for rehabilitation of road from Velistsikhe to the village Kakabeti (till central highway through the village Cheremiskhevi) and construction of two new bridge crossings over the Cheremi River gorge stream in Gurjaani and Sagarejo Municipalities №GOG/ET/C/045	შემსრულებელი: EXECUTOR: შპს „აბსოლუტურ სერვისი" სს 205256523 "ABSOLUTE SERVICE" LTD: ID 205256523 ქ. თბილისი, ხერგიანის ქ. №40 Tbilisi, Khergiani Street #40 ტელ/Tel: +995 322 544882 Info@absoluteservice.ge; Infoabsoluteservice@gmail.com		ნახაზის დასახელება: DRAWING NAME:	საბზაო ნიშნების და მონიშვნების განლაგების სქემა პკ 38+10 - პკ 46+00 Scheme of road signs,marking and road fencing locations ch 38+10 - ch 46+00				
				მასშტაბი: SCALE:	1:500	ფურცლის ზომა: FORMAT SIZE:	A3	ნახაზი: DRAWING:	15-8

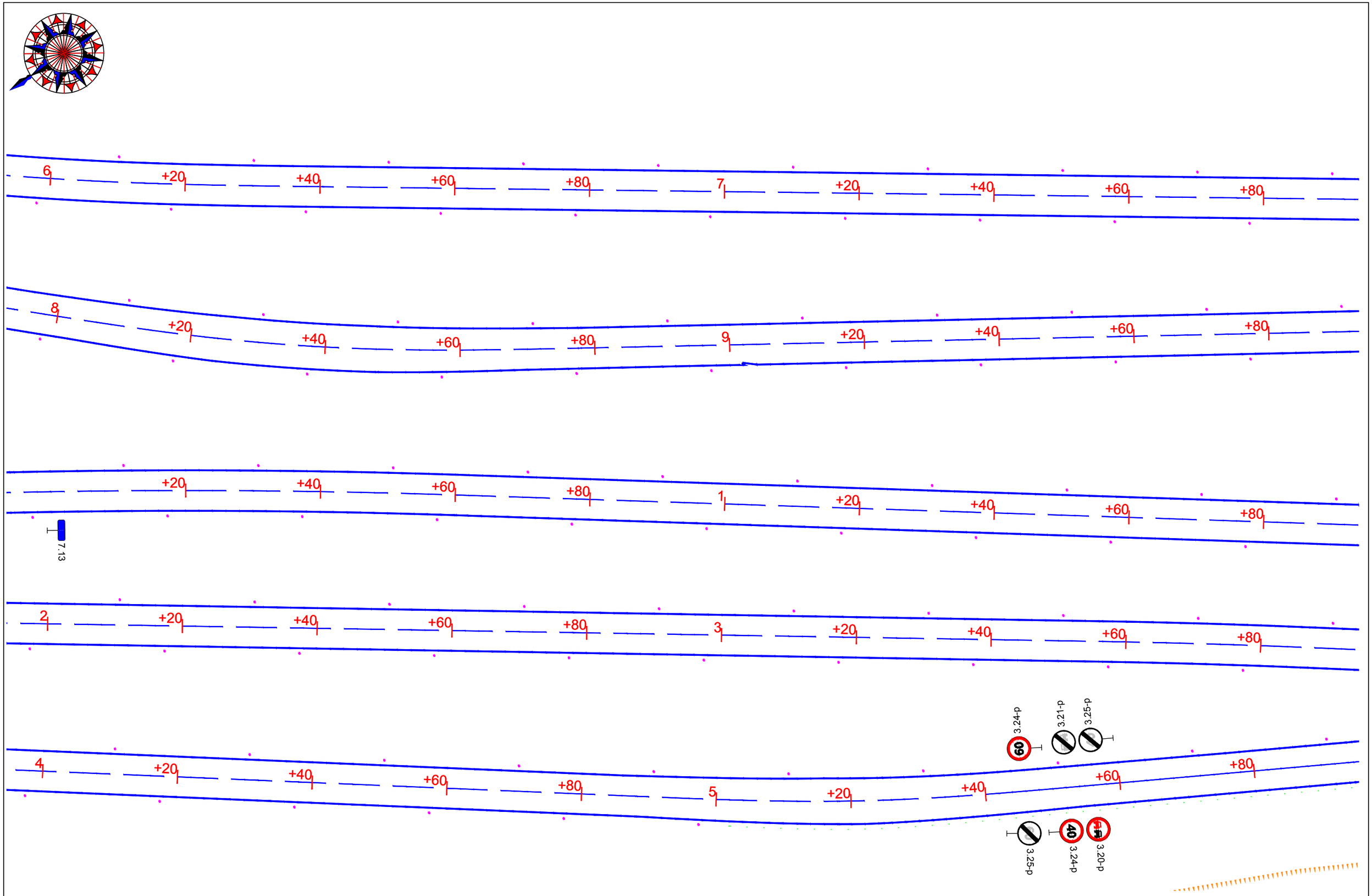

MDF	დამკვეთი: საქართველოს მუნიციპალური განვითარების ფონდი	პროექტის დასახელება: მუნიციპალიტეტებში, ველისციხიდან სოფ. კაკაბეთამდე (ცენტრალურ მაგისტრალამდე სოფ. ჭერემის გაერთიანებული) გზის რეაბილიტაციისა და ორ ახალი სახიდის გადასასვლელის მშენებლების დეტალური საპროექტო-სახარჯთაღრიცხვო დოკუმენტაციის შედგენის მიზნახმირება №GOG/ET/C/045		შესრულებელი: EXECUTOR: შპს „აბსოლუტ სერვისი“ საკ 205256523 "ABSOLUTE SERVICE" LTD: ID 205256523 ქ. თბილისი, ხერგიანის ქ. №40 Tbilisi, Khergiani Street #40 ტელ/Tel: +995 322 544882 Info@absoluteservice.ge; Infoabsoluteservice@gmail.com		ნახაზის დასახელება:	საბზაარ ნიშნების და მონიშვნების გაანლაბების სქემა კმ 46+00 - კმ 55+90				
	THE CLIENT: Municipal Development Fund of Georgia (MDF)	Project name: Consulting services for working out of detail project and cost estimate documentations for rehabilitation of road from Velistsikhe to the village Kakabeti (till central highway through the village Cheremiskhevi) and construction of two new bridge crossings over the Cheremi River gorge stream in Gurjaani and Sagarejo Municipalities №GOG/ET/C/045				DRAWING NAME:	Scheme of road signs,marking and road fencing locations ch 46+00 - ch 55+90				
						მასშტაბი: SCALE:	1:500	ფურცლის ზომა: FORMAT SIZE:	A3	ნახაზი: DRAWING:	15-9

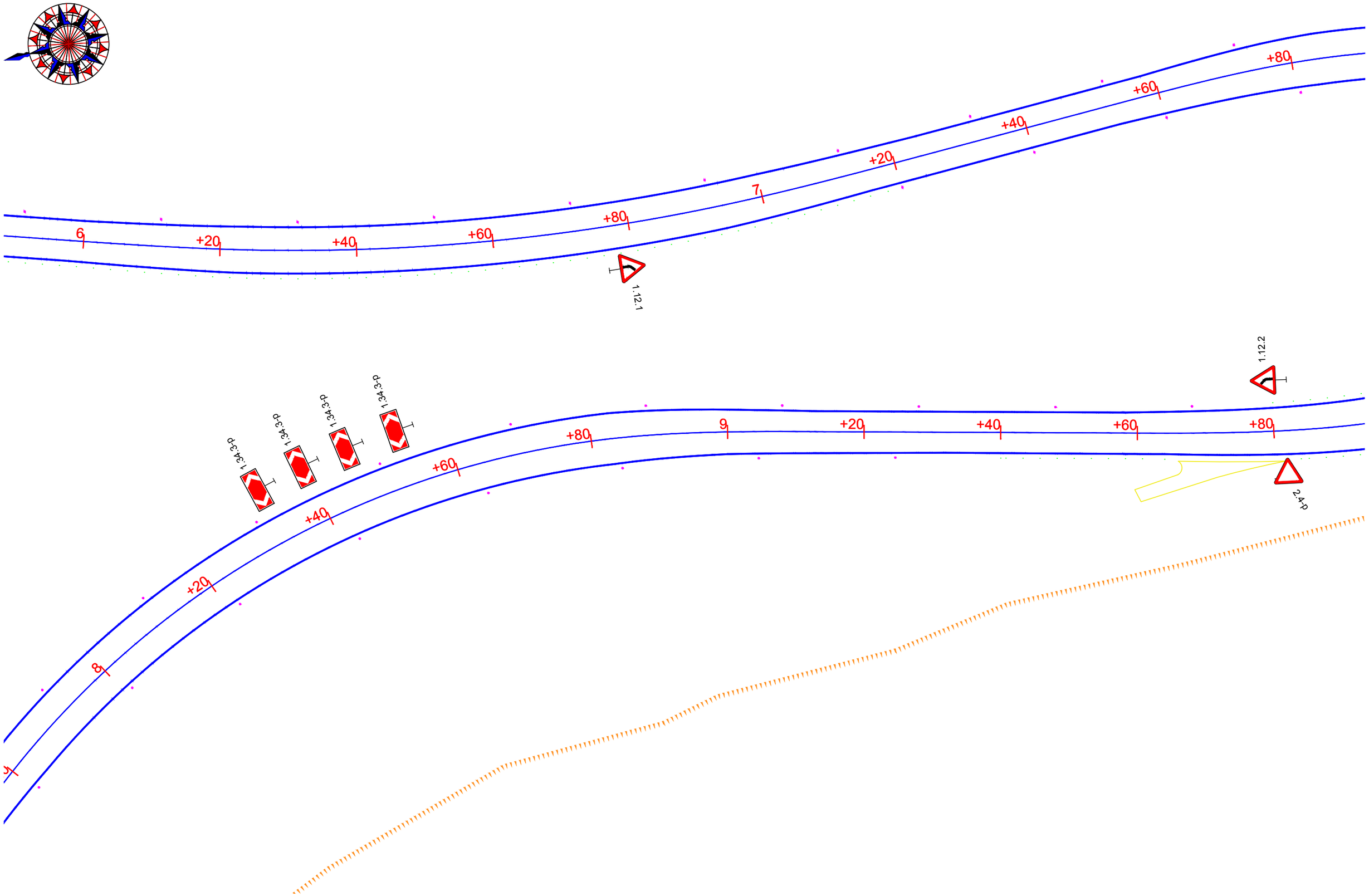

მმფ/MDF საქართველოს მუნიციპალური განვითარების ფონდი Municipal Development Fund of Georgia	დამკვეთი: საქართველოს მუნიციპალური განვითარების ფონდი	პროექტის დასახელება: გუთურაანისა და ხაბარეთის მუნიციპალიტეტებში, ვერსისციხიდან სოფ. კაკაბეთამდე (ცენტრალურ მაბისტრალამდე სოფ. ჭერემის გავლით) გზის რეაბილიტაციისა და ორ ახალი ხიდის გადასასვლელის მშენებლობის დეტალური საპროექტო-სახარჯთაღრიცხვო დოკუმენტაციის შედგენის მიმსახურება №GOG/ET/C/045	EXECUTOR: შპს „ აბსოლუტ სერვისი“ EXECUTOR: "ABSOLUTE SERVICE" LTD: ID 205256523 ქ. თბილისი, ხერთვისის ქ. №40 Tbilisi, Khergiani Street #40 ტელ/Tel: +995 322 544882 Info@absoluteservice.ge; Infoabsoluteservice@gmail.com		ნახაზის დასახელება:	სავზარო ნიშნების და მონიშვნების განლაგების სქემა პკ 55+90 - პკ 59+90			
	THE CLIENT: Municipal Development Fund of Georgia (MDF)	Project name: Consulting services for working out of detail project and cost estimate documentations for rehabilitation of road from Velistsikhe to the village Kakabeti (till central highway through the village Cheremiskhevi) and construction of two new bridge crossings over the Cheremi River gorge stream in Gurjaani and Sagarejo Municipalities №GOG/ET/C/045			DRAWING NAME:	Scheme of road signs,marking and road fencing locations ch 55+90 - ch 59+90			
					მასშტაბი: SCALE:	1:500	ფურცლის ზომა: FORMAT SIZE:	A3	ნახაზი: DRAWING:	15-10

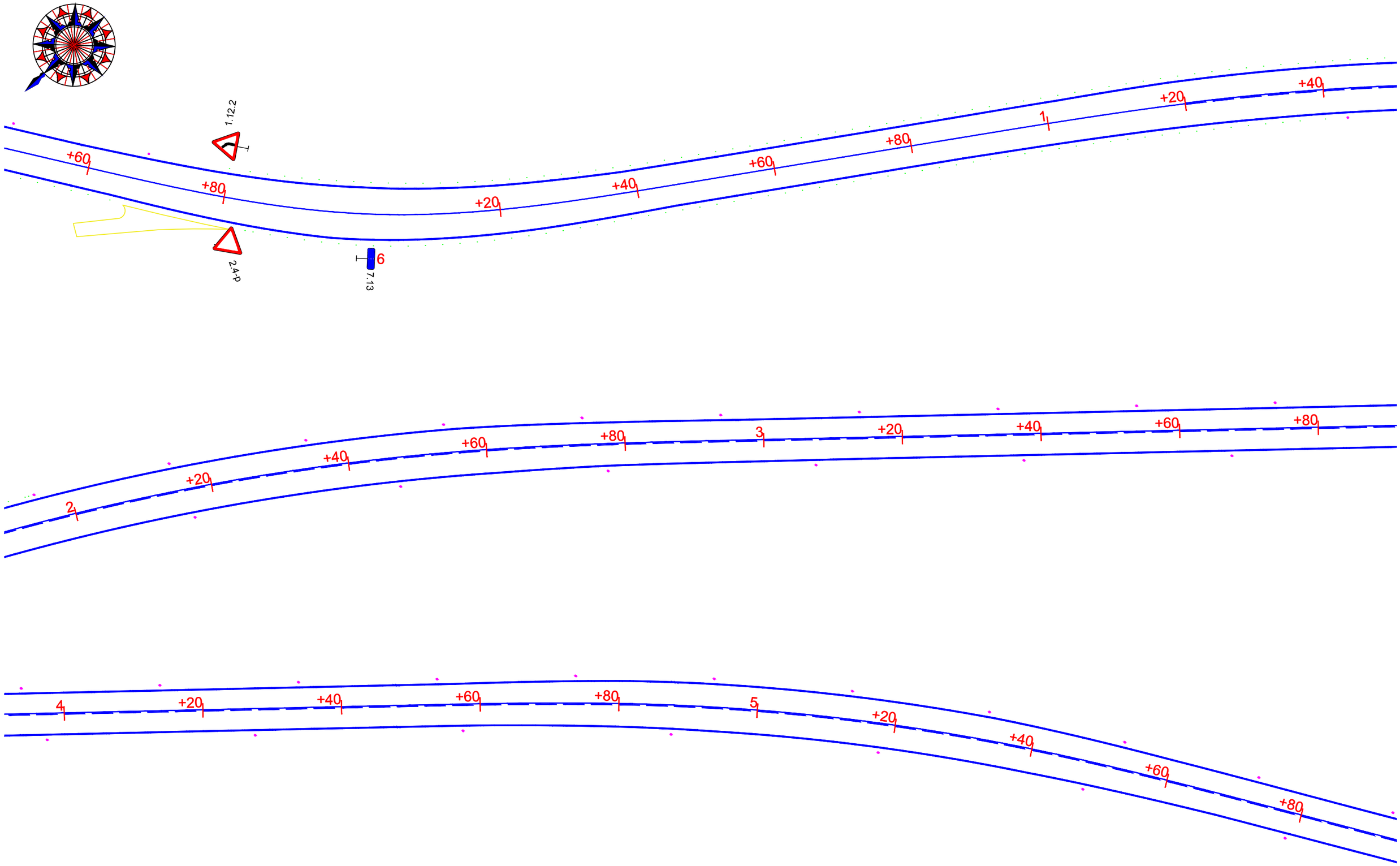

მმგ/MDF საქართველოს მუნიციპალური განვითარების ფონდი Municipal Development Fund of Georgia	დამკვეთი: საქართველოს მუნიციპალური განვითარების ფონდი	პროექტის დასახელება: გაფრთხილება და საგზაო ნიშნების მუნიციპალიტეტებში, ველისციხისიდან სოფ. კაკაბეთამდე (ცენტრალურ მაგისტრალამდე სოფ. ჭერემის გავლით) გზის რეაბილიტაციისა და მდ. ჭერემის ხევზე ორი ახალი სახიდე გადასასვლელის მშენებლობის დეტალური საპროექტო-სახარჯთაღრიცხვო დოკუმენტაციის შედგენის მომსახურება №GOG/ET/C/045	მშენებელი: EXECUTOR: შპს „აბსოლუტურ სერვისი" სს 205256523 "ABSOLUTE SERVICE" LTD: ID 205256523 ქ. თბილისი, ხერგიანის ქ. №40 Tbilisi, Khergiani Street #40 ტელ/Tel: +995 322 544882 Info@absoluteservice.ge; Infoabsoluteservice@gmail.com		ნახაზის დასახელება: DRAWING NAME:	საგზაო ნიშნების და მონიშვნების განლაგების სქემა პკ 59+90 - პკ 65+80 Scheme of road signs,marking and road fencing locations ch 59+90 - ch 65+80			
	THE CLIENT: Municipal Development Fund of Georgia (MDF)	Project name: Consulting services for working out of detail project and cost estimate documentations for rehabilitation of road from Velistsikhe to the village Kakabeti (till central highway through the village Cheremiskhevi) and construction of two new bridge crossings over the Cheremi River gorge stream in Gurjaani and Sagarejo Municipalities №GOG/ET/C/045			მასშტაბი: SCALE: 1:500	ფურცლის ზომა: FORMAT SIZE: A3	ნახაზი: DRAWING: 15-11		

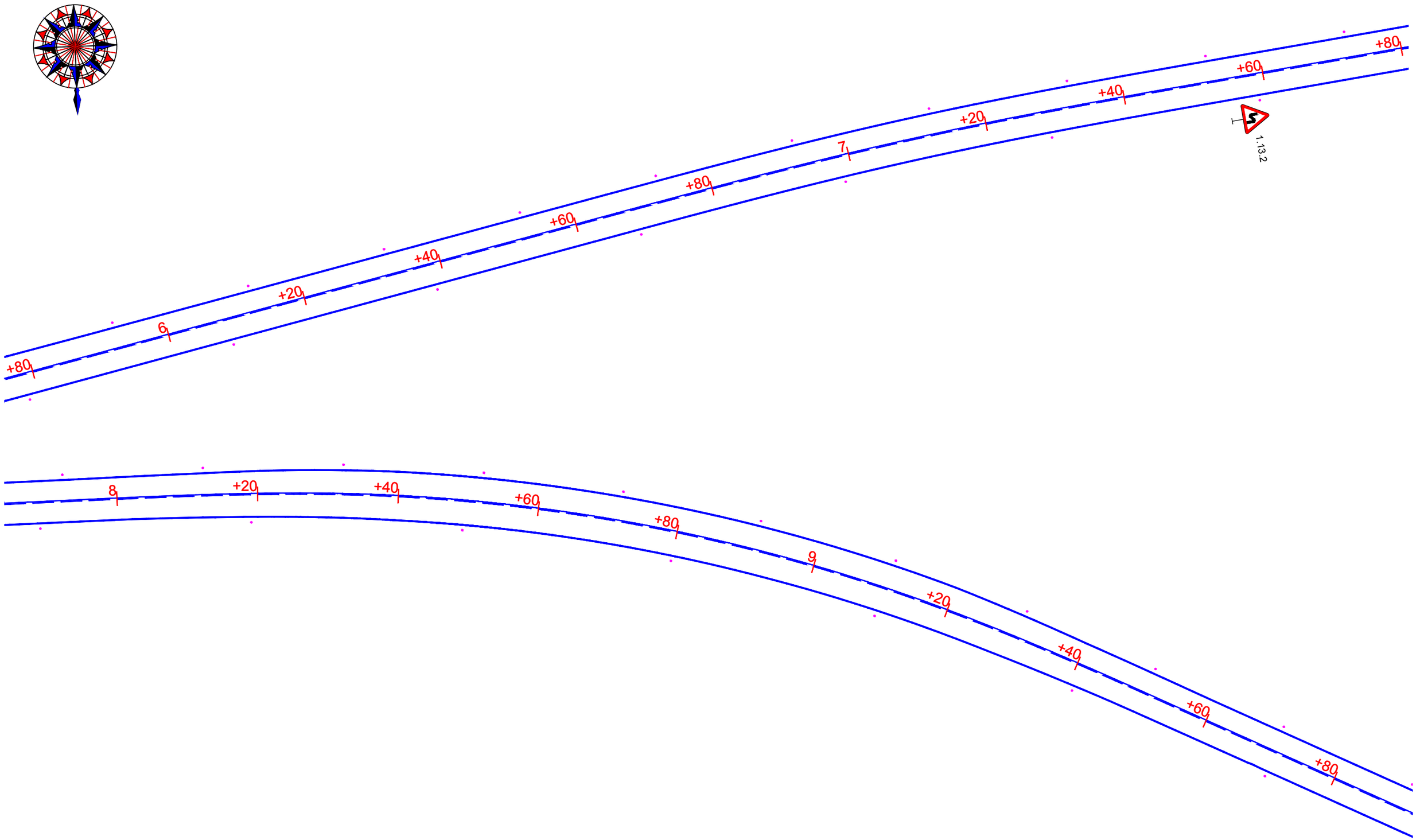

მმმ/MDF	დამკვეთი: საქართველოს მუნიციპალური განვითარების ფონდი THE CLIENT: Municipal Development Fund of Georgia	პროექტის დასახელება: გურჯაანისა და საგარეჯოს მუნიციპალიტეტებში, ველისციხიდან სოფ. კაკაბეთამდე (ცენტრალურ მაგისტრალამდე სოფ. ჭერემის გავლით) გზის რეაბილიტაციისა და მდ. ჭერემის ხევზე ორი ახალი სახიდე გადასასვლელის მშენებლობის დეტალური საპროექტო-სახარჯთაღრიცხვო დოკუმენტაციის შედგენის მომსახურება №GOG/ET/C/045 Project name: Consulting services for working out of detail project and cost estimate documentations for rehabilitation of road from Velistsikhe to the village Kakabeti (till central highway through the village Cheremiskhevi) and construction of two new bridge crossings over the Cheremi River gorge stream in Gurjaani and Sagarejo Municipalities №GOG/ET/C/045	EXECUTOR: "ABSOLUTE SERVICE" LTD: ID 205256523 Tbilisi, Khergiani Street #40 ტელ/Tel: +995 322 544882 Info@absoluteservice.ge; Infoabsoluteservice@gmail.com		ნახაზის დასახელება: DRAWING NAME:	საბზაო ნიშნების და მონიშვნების განლაგების სქემა კპ 65+80 - კპ 69+80 Scheme of road signs,marking and road fencing locations ch 65+80 - ch 69+80			
				მასშტაბი: SCALE:	1:500	ფურცლის ზომა: FORMAT SIZE:	A3	ნახაზი: DRAWING:	15-12

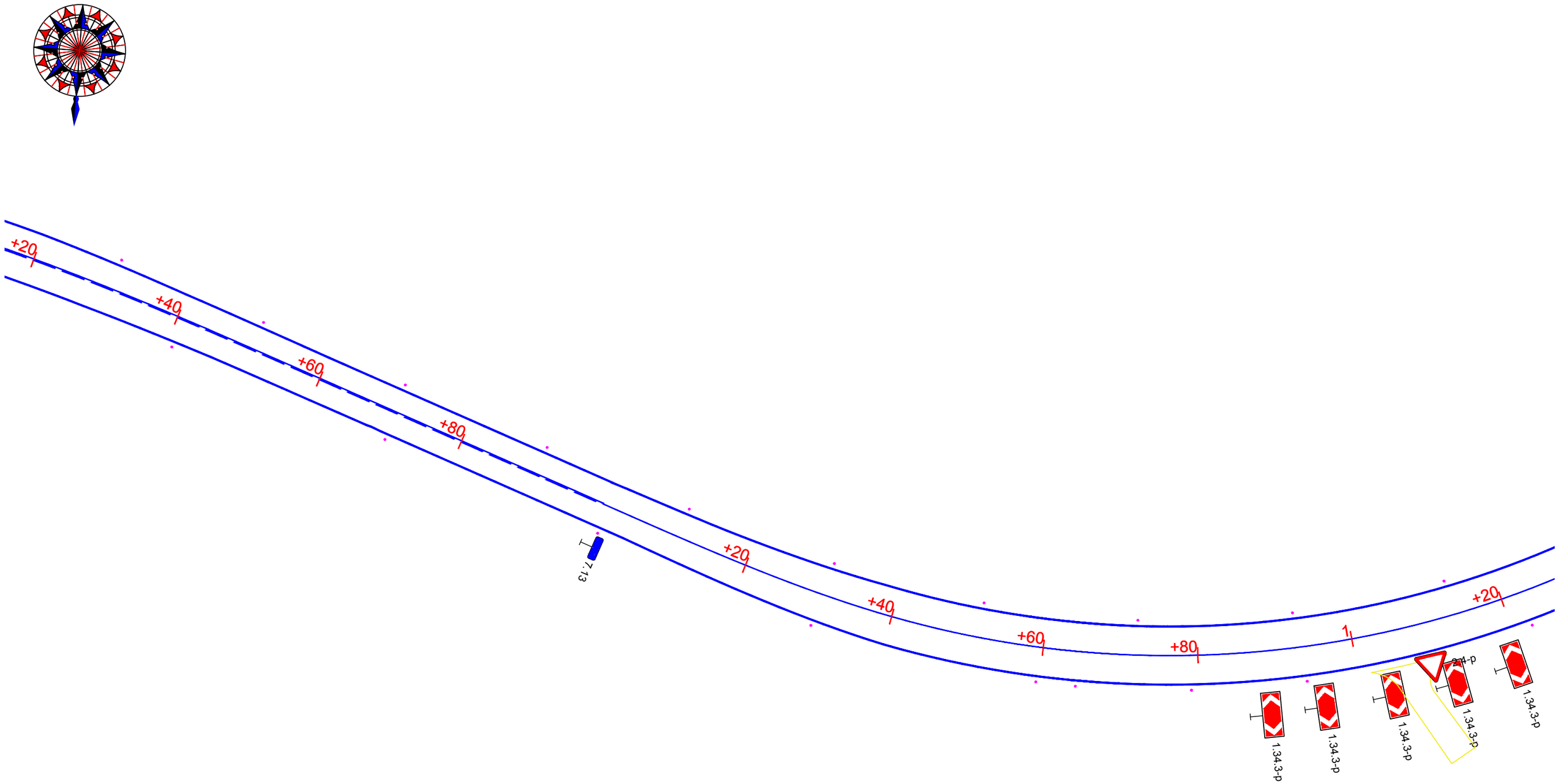

მმფ/MDF	დამკვეთი: საქართველოს მუნიციპალური განვითარების ფონდი	პროექტის დასახელება: გურჯაანისა და საგარეჯოს მუნიციპალიტეტებში, ველისციხისდან სოფ. კაკაბეთამდე (ცენტრალურ მაგისტრალამდე სოფ. ჯერეფის გაყოლით) გზის რეაბილიტაციისა და მდ. ჭერემის ხევზე ორი ახალი სახიდე გადასასვლელის მშენებლობის დეტალური საპროექტო-სახარჯთაღრიცხვო დოკუმენტაციის შედგენის მომსახურება №GOG/ET/C/045	შემსრულებელი: EXECUTOR: შპს „აბსოლუტ სერვისი" ხკ 205256523 "ABSOLUTE SERVICE" LTD: ID 205256523 ქ. თბილისი, ხერგიანის ქ. №40 Tbilisi, Khergiani Street #40 ტელ/Tel: +995 322 544882 Info@absoluteservice.ge; Infoabsoluteservice@gmail.com		ნახაზის დასახელება:	საბზაო ნიშნების და მონიშვნების განლაგების სქემა კპ 69+80 - კპ 71+20			
	THE CLIENT: Municipal Development Fund of Georgia (MDF)	Project name: Consulting services for working out of detail project and cost estimate documentations for rehabilitation of road from Velistsikhe to the village Kakabeti (till central highway through the village Cheremiskhevi) and construction of two new bridge crossings over the Cheremi River gorge stream in Gurjaani and Sagarejo Municipalities №GOG/ET/C/045		DRAWING NAME:	Scheme of road signs,marking and road fencing locations ch 69+80 - ch 71+20			
				მასშტაბი: SCALE:	1:500	ფურცლის ზომა: FORMAT SIZE:	A3	ნახაზი: DRAWING: 15-13

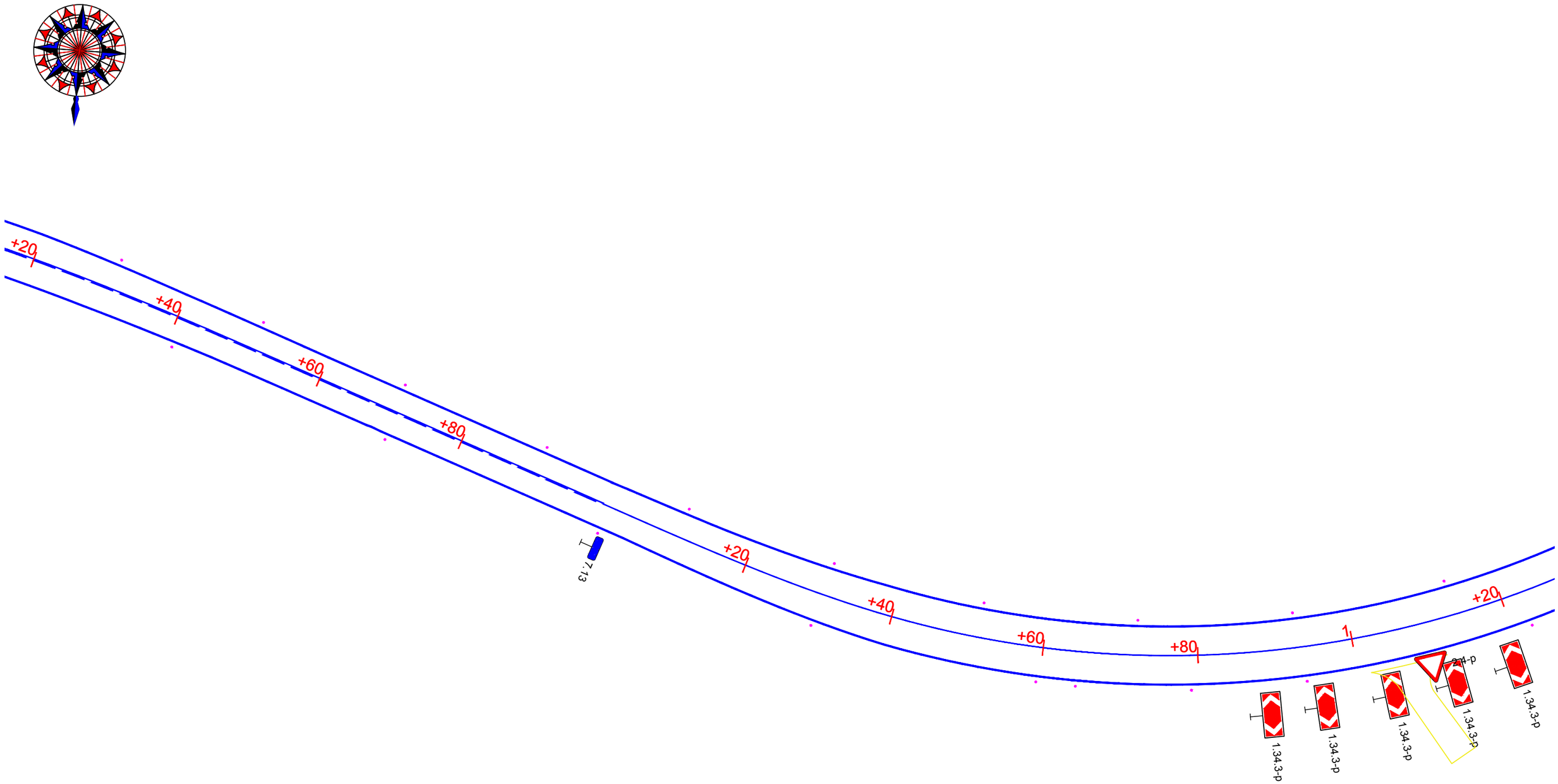

მმფ/MDF	დამკვეთი: საქართველოს მუნიციპალური განვითარების ფონდი	პროექტის დასახელება: გურჯაანისა და საგარეჯოს მუნიციპალიტეტებში, ველისციხისდან სოფ. კაკაბეთამდე (ცენტრალურ მაგისტრალამდე სოფ. ჯერეფის გაყოლით) გზის რეაბილიტაციისა და მდ. ჭერემის ხევზე ორი ახალი სახიდე გადასასვლელის მშენებლობის დეტალური საპროექტო-სახარჯთაღრიცხვო დოკუმენტაციის შედგენის მომსახურება №GOG/ET/C/045	შემსრულებელი: EXECUTOR: შპს „აბსოლუტ სერვისი" ხკ 205256523 "ABSOLUTE SERVICE" LTD: ID 205256523 ქ. თბილისი, ხერგიანის ქ. №40 Tbilisi, Khergiani Street #40 ტელ/Tel: +995 322 544882 Info@absoluteservice.ge; Infoabsoluteservice@gmail.com		ნახაზის დასახელება:	საბზაო ნიშნების და მონიშვნების განლაგების სქემა კპ 69+80 - კპ 71+20			
	THE CLIENT: Municipal Development Fund of Georgia (MDF)	Project name: Consulting services for working out of detail project and cost estimate documentations for rehabilitation of road from Velistsikhe to the village Kakabeti (till central highway through the village Cheremiskhevi) and construction of two new bridge crossings over the Cheremi River gorge stream in Gurjaani and Sagarejo Municipalities №GOG/ET/C/045		DRAWING NAME:	Scheme of road signs,marking and road fencing locations ch 69+80 - ch 71+20			
				მასშტაბი: SCALE:	1:500	ფურცლის ზომა: FORMAT SIZE:	A3	ნახაზი: DRAWING: 15-13

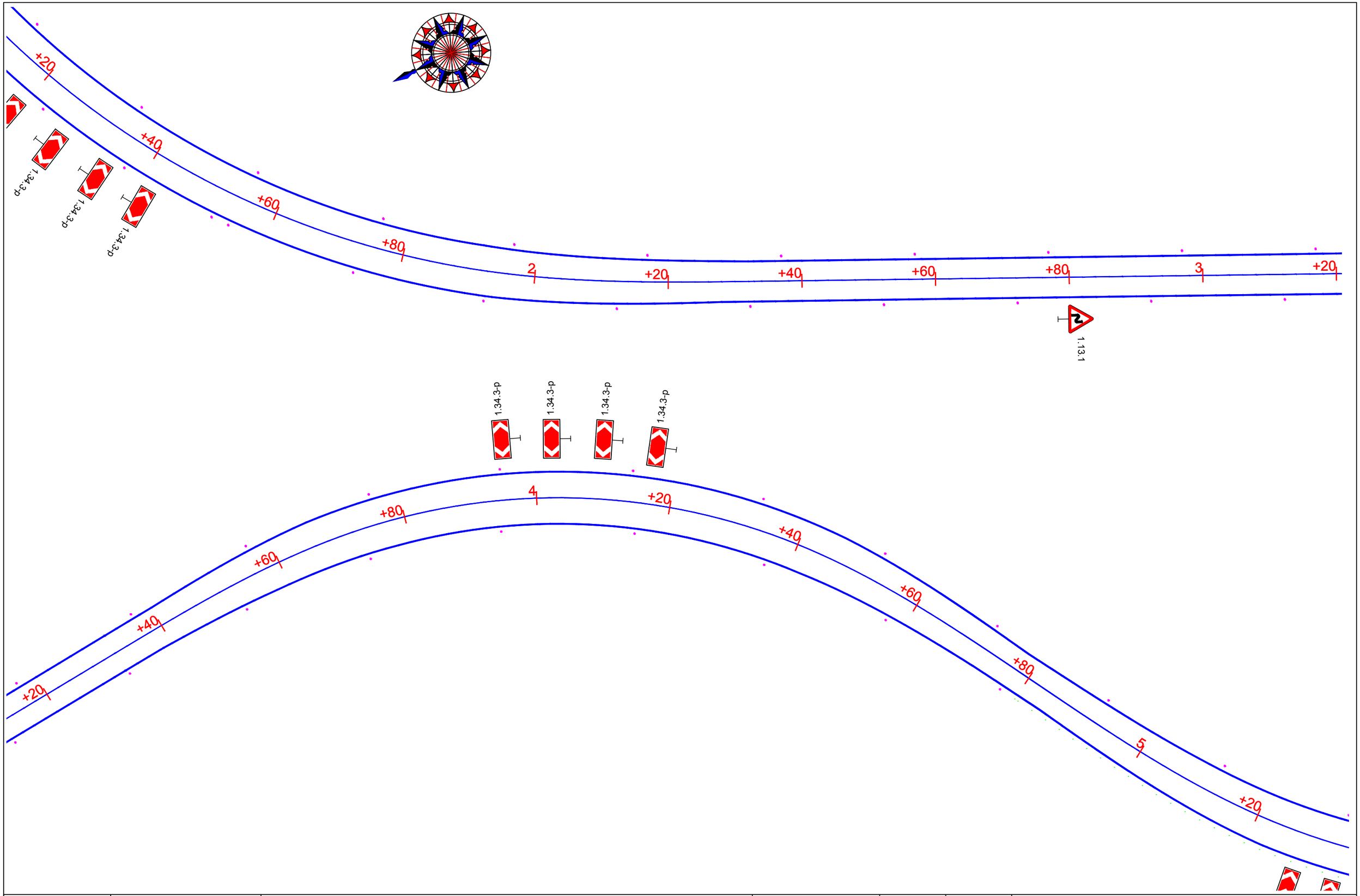

მმფ/MDF	დამკვეთი: საქართველოს მუნიციპალური განვითარების ფონდი	პროექტის დასახელება: მშრომელიანის და სამანდუხოს მუნიციპალიტეტებში, ველისციხისა სოფ. კაკაბეთამდე (ცენტრალური მაგისტრალამდე სოფ. ჩერქეზის გავლით) გზის რეაბილიტაციისა და მდ. ჩერქეზის ხევზე ორი ახალი ხიდის გადასასვლელის მუნიციპალიტეტის საკუთრებაში-სახაზინო/საზოგადო დაინტერესებულ მშენებლების მიმახვეობა №GOG/ET/C/045	მშენებელი: EXECUTOR: შპს „აბსოლუტ სერვისი“ საქ 205256523 "ABSOLUTE SERVICE" LTD: ID 205256523 ქ. თბილისი, ხერგიანის ქ. №40 Tbilisi, Khergiani Street #40 ტელ/Tel: +995 322 544882 Info@absoluteservice.ge; Infoabsoluteservice@gmail.com		ნახაზის დასახელება:	საბაზაო ნიშნების და მონიშვნების განლაგების სქემა აკ 71+20 - აკ 75+20				
	THE CLIENT: Municipal Development Fund of Georgia (MDF)	Project name: Consulting services for working out of detail project and cost estimate documentations for rehabilitation of road from Velistsikhe to the village Kakabeti (till central highway through the village Cheremiskhevi) and construction of two new bridge crossings over the Cheremi River gorge stream in Gurjaani and Sagarejo Municipalities №GOG/ET/C/045			DRAWING NAME:	Scheme of road signs,marking and road fencing locations ch 71+20 - ch 75+20				
					მასშტაბი: SCALE:	1:500	ფორმატი: FORMAT SIZE:	A3	ნახაზი: DRAWING:	15-14

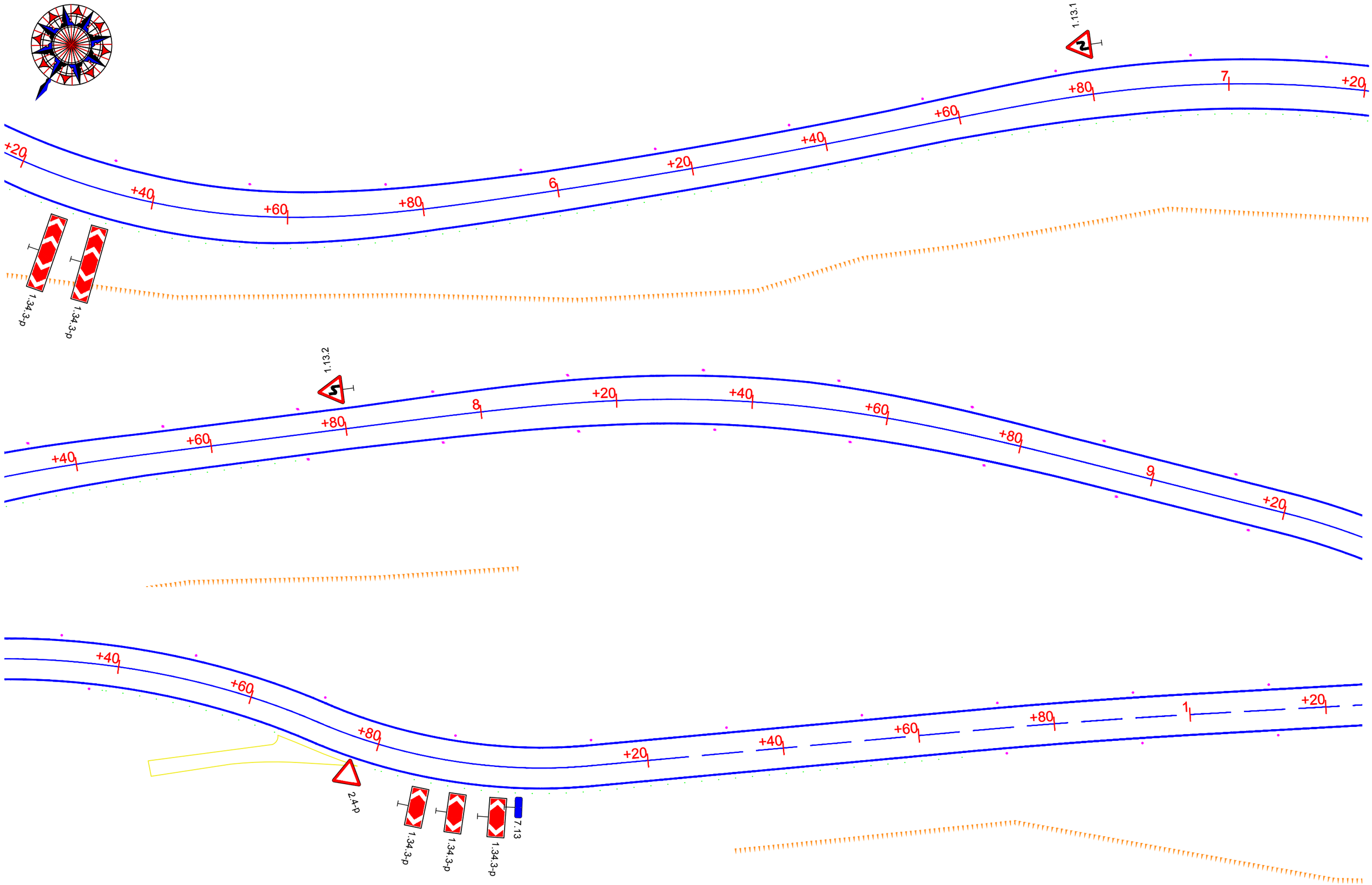

მგფ/MDF	დამკვეთი: საქართველოს მუნიციპალური განვითარების ფონდი	პროექტის დასახელება: მერეფა-ლაგოდეხის მუნიციპალიტეტებში, ველისციხისიდან სოფ. კაკაბეთამდე (ცენტრალური მაგისტრალამდე სოფ. ჭალისის გავლით) გზის რეაბილიტაციისა და ამ დ. ჭალისის ხევზე (ორი ახალი ხიდის გადასასვლელის მშენებლობის დეტალური საპროექტო-სახარჯთაღრიცხვო დოკუმენტაციის შედგენის მომსახურება №GOG/ET/C/045	EXECUTOR: "ABSOLUTE SERVICE" LTD: ID 205256523 Tbilisi, Khergiani Street #40	ნახაზის დასახელება:	საგზაო ნიშნების და მონიშვნების განლაგების სქემა კმ 75+20 - კმ 81+20				
	THE CLIENT: Municipal Development Fund of Georgia (MDF)	Project name: Consulting services for working out of detail project and cost estimate documentations for rehabilitation of road from Velistsikhe to the village Kakabeti (till central highway through the village Cheremiskhevi) and construction of two new bridge crossings over the Cheremi River gorge stream in Gurjaani and Sagarejo Municipalities №GOG/ET/C/045		DRAWING NAME:	Scheme of road signs,marking and road fencing locations ch 75+20 - ch 81+20				
				მასშტაბი: SCALE:	1:500	ფორმატი: FORMAT SIZE:	A3	ნახაზი: DRAWING:	15-15

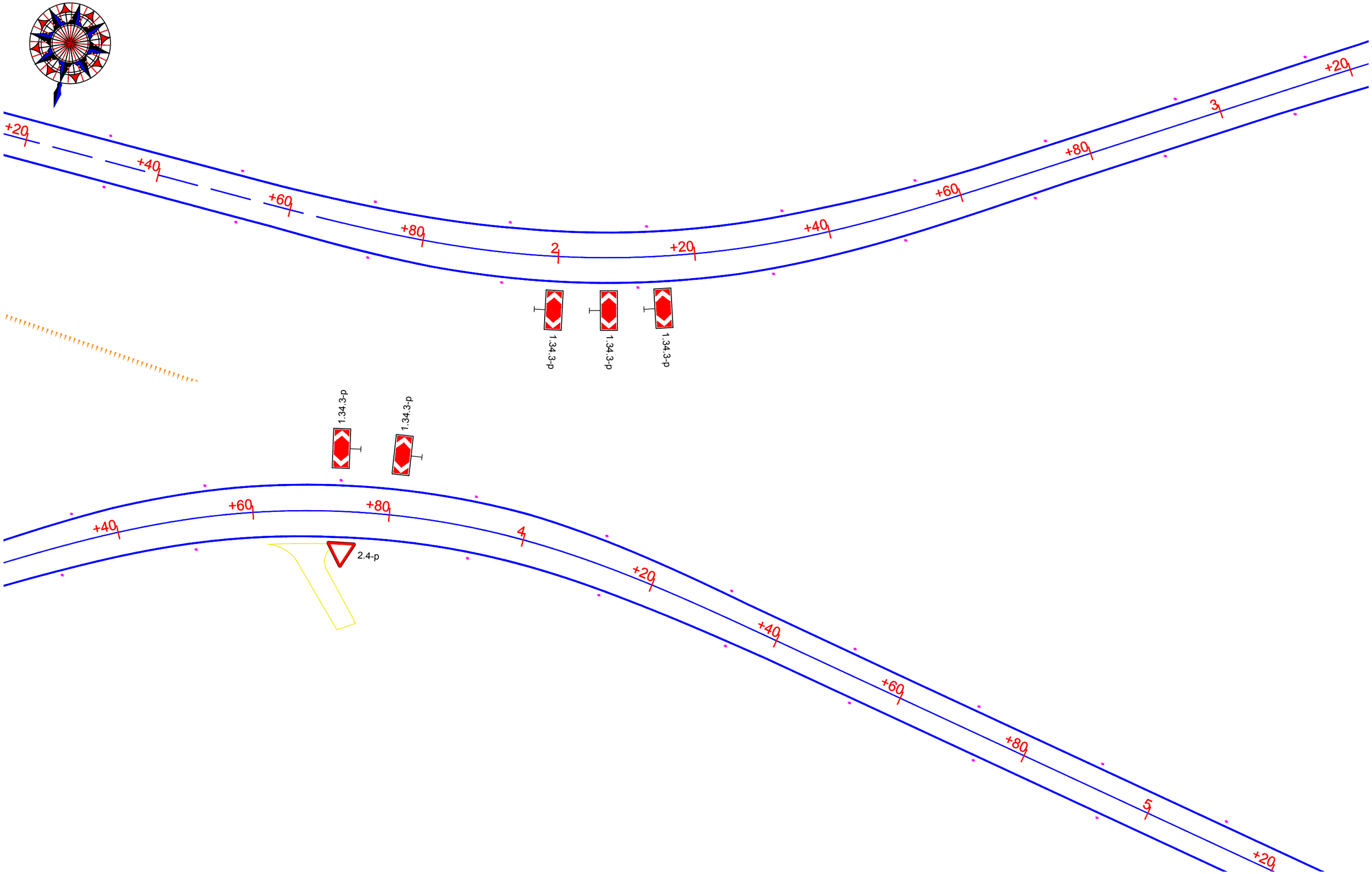

მმკ/MDF	დამკვეთი: საქართველოს მუნიციპალური განვითარების ფონდი	პროექტის დასახელება: მუნიციპალიტეტებში მუნიციპალურ მაგისტრალებზე ხელოვ. კაკაბეთამდე (ცენტრალურ მაგისტრალამდე ხელოვ. ბერეჟნის გავლით) გზის რეაბილიტაციისა და ჭდ. ბერეჟნის ხევზე ორი ახალი სახიდე გადასასვლელის მშენებლების დეტალური საპროექტო-სახარჯთაღრიცხვო დოკუმენტაციის შედგენის მომსახურება №GOG/ET/C/045	შემსრულებელი: EXECUTOR: შპს „აბსოლუტ სერვისი“ სკ 205256523 "ABSOLUTE SERVICE" LTD: ID 205256523 ქ. თბილისი, ხერგიანის ქ. №40 Tbilisi, Khergiani Street #40 ტელ/Tel: +995 322 544882 Info@absoluteservice.ge; Infoabsoluteservice@gmail.com		ნახაზის დასახელება: DRAWING NAME:	საბაზარო ნიშნების და მონიშვნების განლაგების სქემა კპ 81+20 - კპ 85+20 / Scheme of road signs,marking and road fencing locations ch 81+20 - ch 85+20			
Municipal Development Fund of Georgia	THE CLIENT: Municipal Development Fund of Georgia (MDF)	Project name: Consulting services for working out of detail project and cost estimate documentations for rehabilitation of road from Velistsikhe to the village Kakabeti (till central highway through the village Cheremiskhevi) and construction of two new bridge crossings over the Cheremi River gorge stream in Gurjaani and Sagarejo Municipalities №GOG/ET/C/045			მასშტაბი: SCALE:	1:500	ფურცლის ზომა: FORMAT SIZE: A3	ნახაზი: DRAWING:	15-16

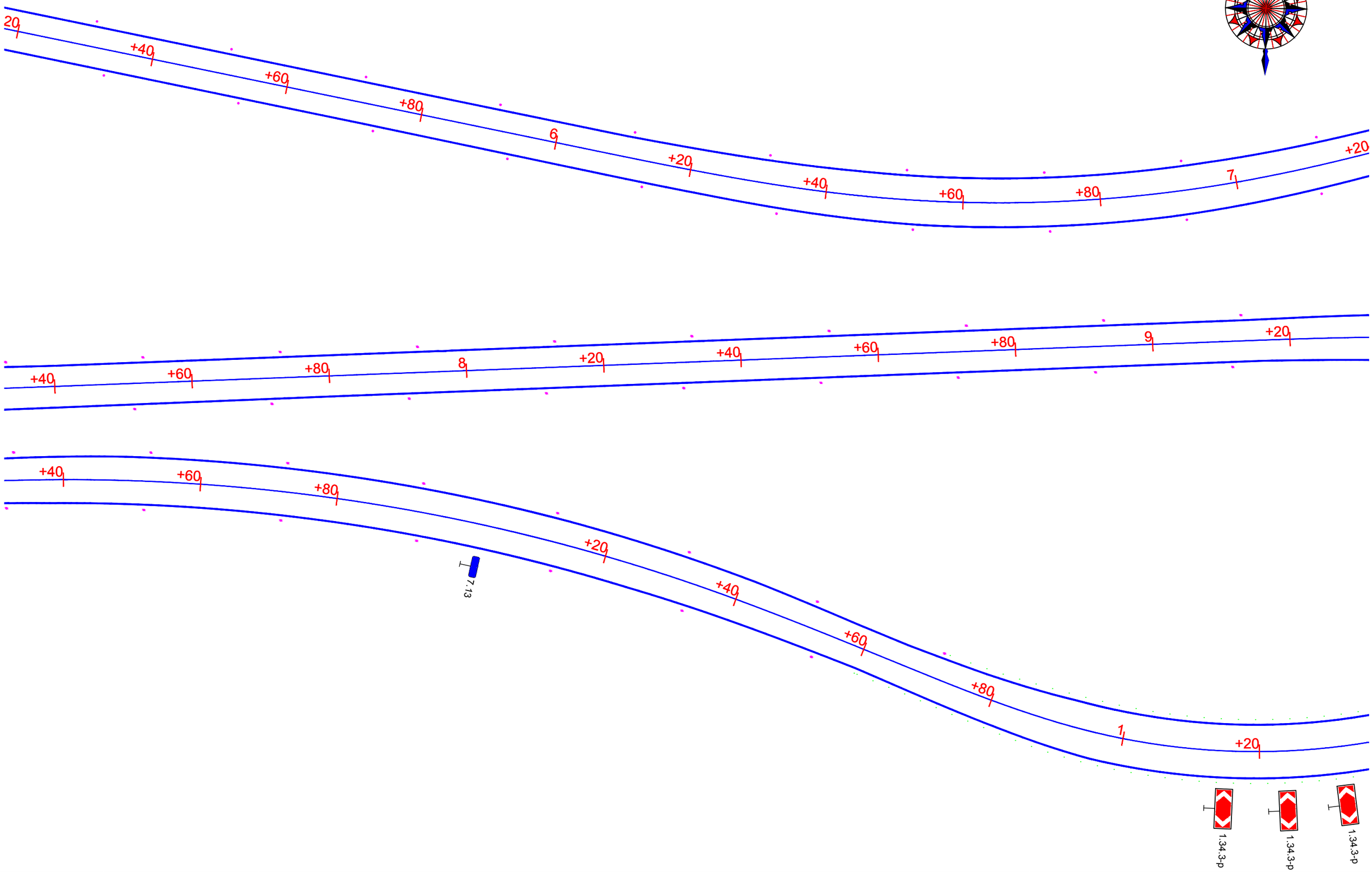

მგმ/MDF	დამკვეთი: საქართველოს მუნიციპალური განვითარების ფონდი	პროექტის დასახელება: გურჯაანისა და საგარეჯოს მუნიციპალიტეტებში, ველისციხიდან სოფ. კაკაბეთამდე (ცენტრალურ მაგისტრალამდე სოფ. ჭერემის გავლით) გზის რეაბილიტაციისა და მდ. ჭერემის ხევზე ორი ახალი სახიდე გადასასვლელის მშენებლობის დეტალური საპროექტო-სახარჯთაღრიცხვო დოკუმენტაციის შედგენის მომსახურება №GOG/ET/C/045	მშმსრულებელი: EXECUTOR: შპს „აბსოლუტს სერვისი" სს 205256523 "ABSOLUTE SERVICE" LTD: ID 205256523 ქ. თბილისი, ხერგიანის ქ. №40 Tbilisi, Khergiani Street #40 ტელ/Tel: +995 322 544882 Info@absoluteservice.ge; Infoabsoluteservice@gmail.com		ნახაზის დასახელება:	საბზაო ნიშნების და მონიშვნების განლაგების სქემა პკ 85+20 - პკ 91+20			
	THE CLIENT: Municipal Development Fund of Georgia (MDF)	Project name: Consulting services for working out of detail project and cost estimate documentations for rehabilitation of road from Velistsikhe to the village Kakabeti (till central highway through the village Cheremiskhevi) and construction of two new bridge crossings over the Cheremi River gorge stream in Gurjaani and Sagarejo Municipalities №GOG/ET/C/045			DRAWING NAME:	Scheme of road signs,marking and road fencing locations ch 85+20 - ch 91+20			
				მასშტაბი: SCALE:	1:500	ფურცლის ზომა: FORMAT SIZE:	A3	ნახაზი: DRAWING: 15-17

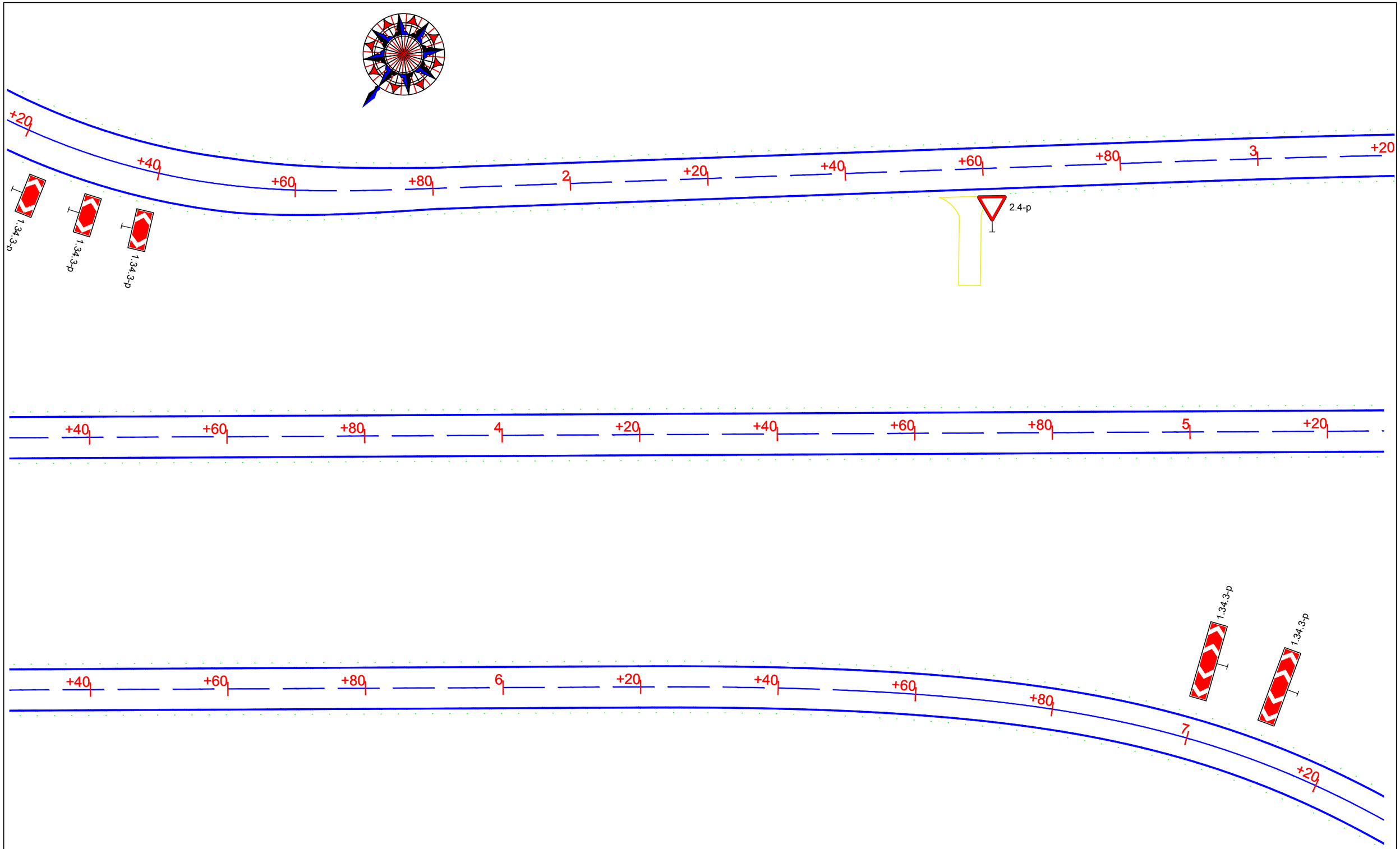

MDF	დამკვეთი: საქართველოს მუნიციპალური განვითარების ფონდი	პროექტის დასახელება: გურჯაანისა და საგარეჯოს მუნიციპალიტეტებში, ველისციხიდან სოფ. კაკაბეთამდე (ცენტრალურ მაგისტრალამდე სოფ. ჭერემის გაყოლით) გზის რეაბილიტაციისა და მდ. ჭერემის ხეობაზე ორი ახალი სახიდე გადასასვლელის მშენებლობის დეტალური საპროექტო-სახარჯთაღრიცხვო დოკუმენტაციის შედგენის მომსახურება №GOG/ET/C/045	მშენებელი: EXECUTOR: შპს „აბსოლუტ სერვისი" საკ 205256523 "ABSOLUTE SERVICE" LTD: ID 205256523 ქ. თბილისი, ხერგიანის ქ. №40 Tbilisi, Khergiani Street #40 ტელ/Tel: +995 322 544882 Info@absoluteservice.ge; Infoabsoluteservice@gmail.com		ნახაზის დასახელება: DRAWING NAME:	საბზაო ნიშნების და მონიშვნების განლაგების სქემა პკ 91+20 - პკ 97+20 / Scheme of road signs,marking and road fencing locations ch 91+20 - ch 97+20			
	THE CLIENT: Municipal Development Fund of Georgia (MDF)	Project name: Consulting services for working out of detail project and cost estimate documentations for rehabilitation of road from Velistsikhe to the village Kakabeti (till central highway through the village Cheremiskhevi) and construction of two new bridge crossings over the Cheremi River gorge stream in Gurjaani and Sagarejo Municipalities №GOG/ET/C/045			მასშტაბი: SCALE: 1:500	ფურცლის ზომა: FORMAT SIZE: A3	ნახაზი: DRAWING: 15-18		

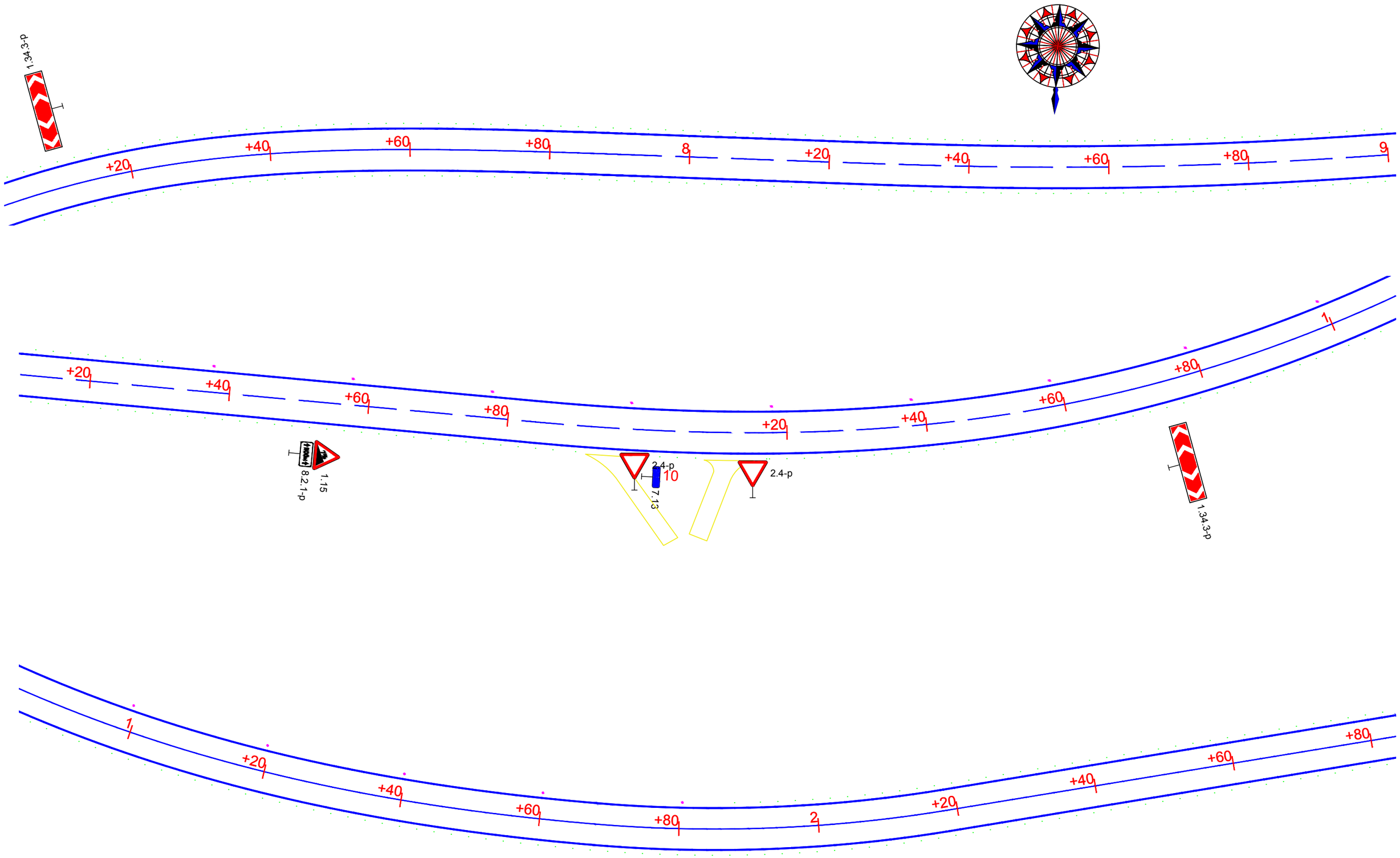

MDF	დამკვეთი: საქართველოს მუნიციპალური განვითარების ფონდი	პროექტის დასახელება: მუშაობანია და საბარჯოს მუნიციპალიტეტებში, ველისციხიდან სოფ. კაკაბეთამდე (ცენტრალურ მაგისტრალამდე სოფ. ჭერემის გავლით) გზის რეაბილიტაციისა და ორ ახალი ხიდის მშენებლობის დეტალური საპროექტო-სახარჯთაღრიცხვო დოკუმენტაციის შედგენის მომსახურება №GOG/ET/C/045	შემსრულებელი: EXECUTOR: შპს „აბსოლუტურ სერვისი“ სკ 205256523 "ABSOLUTE SERVICE" LTD: ID 205256523 ქ. თბილისი, ხერგიანის ქ. №40 Tbilisi, Khergiani Street #40 ტელ/Tel: +995 322 544882 Info@absoluteservice.ge; Infoabsoluteservice@gmail.com		ნახაზის დასახელება:	საგზაო ნიშნების და მონიშვნების განლაგების სქემა პკ 97+20 - პკ 102+80				
	THE CLIENT: Municipal Development Fund of Georgia (MDF)	Project name: Consulting services for working out of detail project and cost estimate documentations for rehabilitation of road from Velistsikhe to the village Kakabeti (till central highway through the village Cheremiskhevi) and construction of two new bridge crossings over the Cheremi River gorge stream in Gurjaani and Sagarejo Municipalities №GOG/ET/C/045			DRAWING NAME:	Scheme of road signs,marking and road fencing locations ch 97+20 - ch 102+80				
					მასშტაბი: SCALE:	1:500	ფურცლის ზომა: FORMAT SIZE:	A3	ნახაზი: DRAWING:	15-19

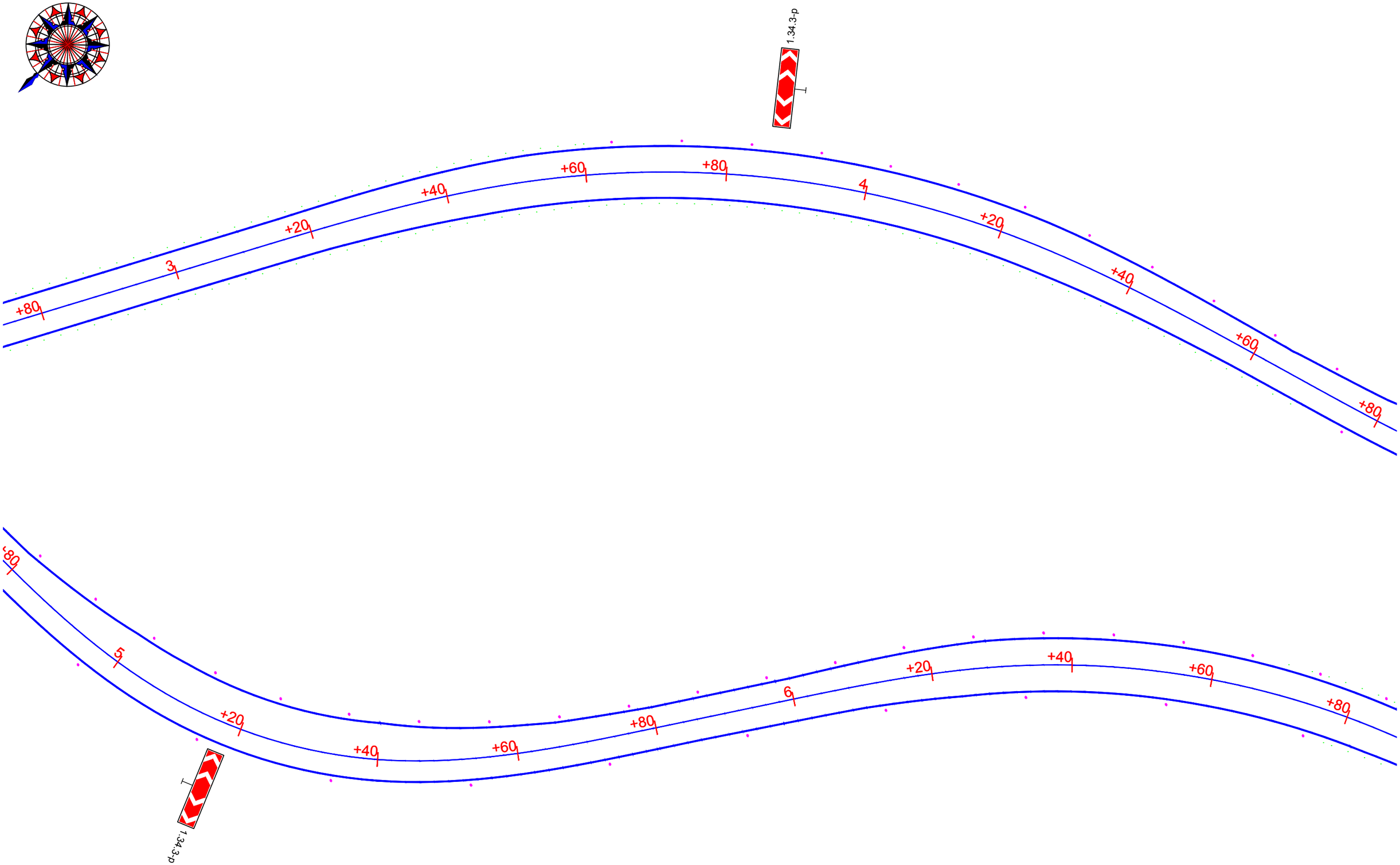

MDF	დამკვეთი: საქართველოს მუნიციპალური განვითარების ფონდი	პროექტის დასახელება: გურჯაანისა და საგარეჯოს მუნიციპალიტეტებში, ველისციხიდან სოფ. კაკაბეთამდე (ცენტრალურ მაგისტრალამდე სოფ. ჭერემის გავლით) გზის რეაბილიტაციისა და მდ. ჭერემის ხევზე ორი ახალი სახიდე გადასასვლელის მშენებლობის დეტალური საპროექტო-სახარჯთაღრიცხვო დოკუმენტაციის შედგენის მომსახურება №GOG/ET/C/045	შემსრულებელი: EXECUTOR: შპს „აბსოლუტ სერვისი" საკ 205256523 "ABSOLUTE SERVICE" LTD: ID 205256523 ქ. თბილისი, ხერგიანის ქ. №40 Tbilisi, Khergiani Street #40 ტელ/Tel: +995 322 544882 Info@absoluteservice.ge; Infoabsoluteservice@gmail.com		ნახაზის დასახელება: DRAWING NAME:	საბზაო ნიშნების და მონიშვნების განლაგების სქემა კკ 102+80 - კკ 106+80 / Scheme of road signs,marking and road fencing locations ch 102+80 - ch 106+80			
	THE CLIENT: Municipal Development Fund of Georgia (MDF)	Project name: Consulting services for working out of detail project and cost estimate documentations for rehabilitation of road from Velistsikhe to the village Kakabeti (till central highway through the village Cheremiskhevi) and construction of two new bridge crossings over the Cheremi River gorge stream in Gurjaani and Sagarejo Municipalities №GOG/ET/C/045		მასშტაბი: SCALE:	1:500	ფურცლის ზომა: FORMAT SIZE:	A3	ნახაზი: DRAWING:	15-20

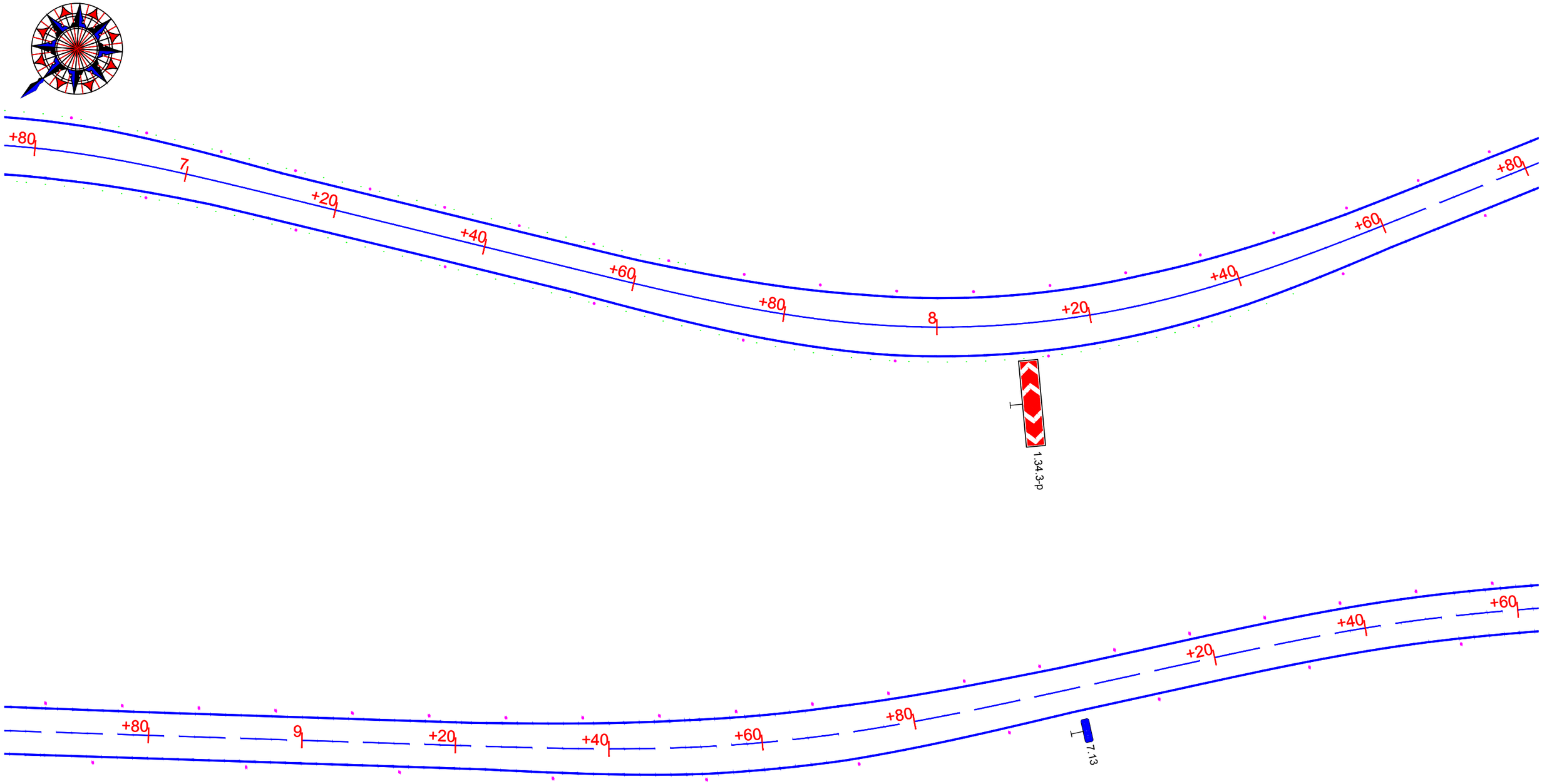

მმდ/MDF საქართველოს მუნიციპალური განვითარების ფონდი Municipal Development Fund of Georgia	დამკვეთი: საქართველოს მუნიციპალური განვითარების ფონდი THE CLIENT: Municipal Development Fund of Georgia (MDF)	პროექტის დასახელება: გურჯაანისა და საგარეჯოს მუნიციპალიტეტებში, ველისციხიდან სოფ. კაკაბეთამდე (ცენტრალურ მაგისტრალამდე სოფ. ჭერემის გავლით) გზის რეაბილიტაციისა და მდ. ჭერემის ხეობაზე ორი ახალი სახიდე გადასასვლელის მშენებლობის დეტალური საპროექტო-სახარჯთაღრიცხვო დოკუმენტაციის შედგენის მომსახურება №GOG/ET/C/045 Project name: Consulting services for working out of detail project and cost estimate documentations for rehabilitation of road from Velistsikhe to the village Kakabeti (till central highway through the village Cheremiskhevi) and construction of two new bridge crossings over the Cheremi River gorge stream in Gurjaani and Sagarejo Municipalities №GOG/ET/C/045	შემსრულებელი: EXECUTOR: შპს „აბსოლუტურ სერვისი" სს 205256523 "ABSOLUTE SERVICE" LTD: ID 205256523 ქ. თბილისი, ხერგიანის ქ. №40 Tbilisi, Khergiani Street #40 ტელ/Tel: +995 322 544882 Info@absoluteservice.ge; Infoabsoluteservice@gmail.com		ნახაზის დასახელება: DRAWING NAME:	საბზაო ნიშნების და მონიშვნების განლაგების სქემა პკ 106+80 - პკ 110+60 Scheme of road signs,marking and road fencing locations ch 106+80 - ch 110+60				
				მასშტაბი: SCALE:	1:500	ფურცლის ზომა: FORMAT SIZE:	A3	ნახაზი: DRAWING:	15-21

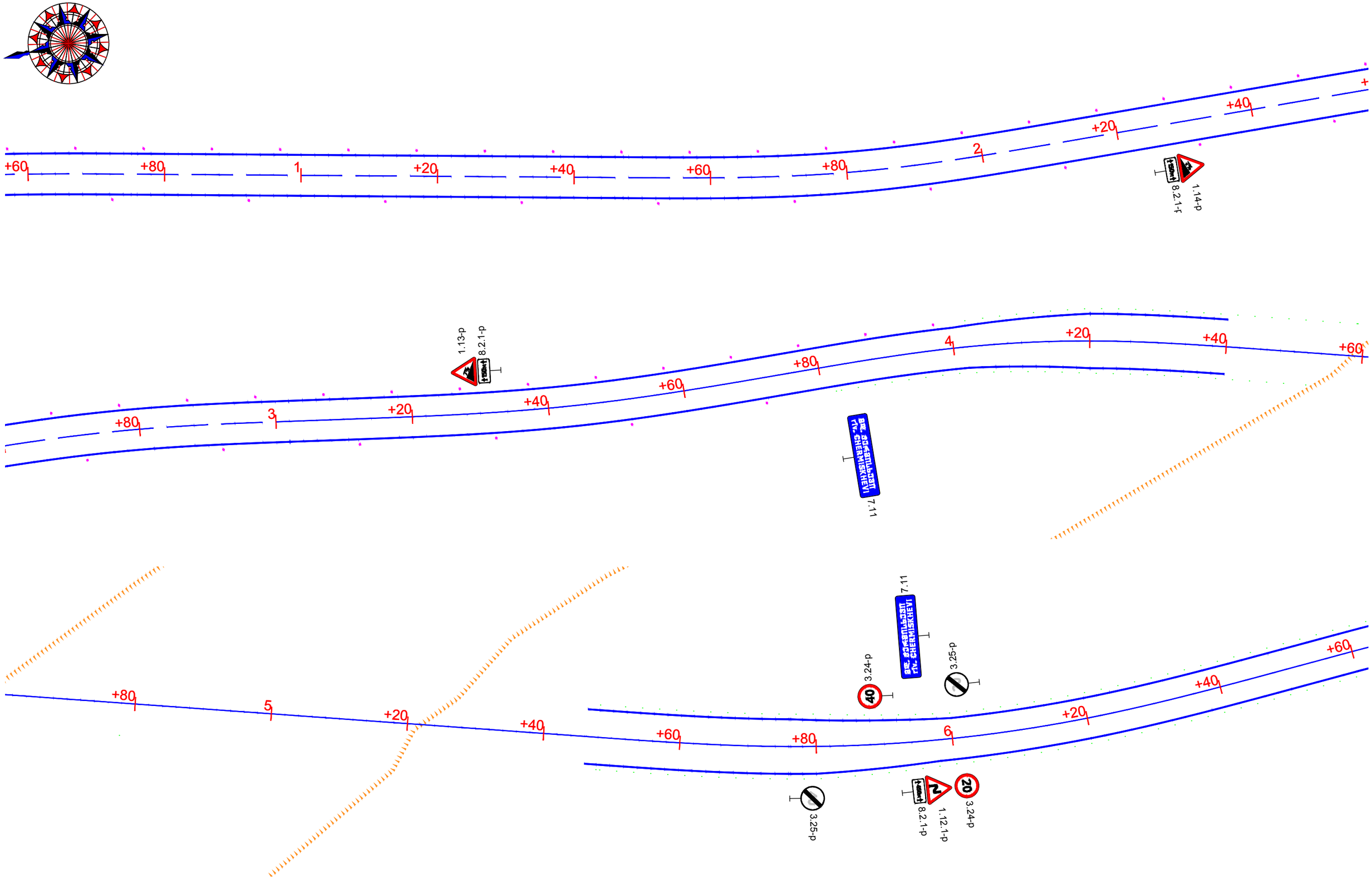

მდფ/MDF	დამკვეთი: საქართველოს მუნიციპალური განვითარების ფონდი	პროექტის დასახელება: მუნიციპალიტეტებში, ველისციხიდან სოფ. კაკაბეთამდე (ცენტრალურ მაგისტრალამდე სოფ. ჟერემის გავლით) გზის რეაბილიტაციისა და მდ. ჟერემის ხეობაზე ორი ახალი სახიდე გადასასვლელის მშენებლობის დეტალური საპროექტო-სახარჯთაღრიცხვო დოკუმენტაციის შედგენის მომსახურება №GOG/ET/C/045	შემსრულებელი: EXECUTOR: შპს „აბსოლუტ სერვისი" ს.კ 205256523 "ABSOLUTE SERVICE" LTD: ID 205256523 ქ. თბილისი, ხერთვისის ქ. №40 Tbilisi, Khergiani Street #40 ტელ/Tel: +995 322 544882 Info@absoluteservice.ge; Infoabsoluteservice@gmail.com		ნახაზის დასახელება:	საბზაო ნიშნების და მონიშვნების გაანლაბების სქემა პკ 110+60 - პკ 116+60				
	THE CLIENT: Municipal Development Fund of Georgia (MDF)	Project name: Consulting services for working out of detail project and cost estimate documentations for rehabilitation of road from Velistsikhe to the village Kakabeti (till central highway through the village Cheremiskhevi) and construction of two new bridge crossings over the Cheremi River gorge stream in Gurjaani and Sagarejo Municipalities №GOG/ET/C/045			DRAWING NAME:	Scheme of road signs,marking and road fencing locations ch 110+60 - ch 116+60				
					მასშტაბი: SCALE:	1:500	ფორმატი FORMAT SIZE:	A3	ნახაზი: DRAWING:	15-22

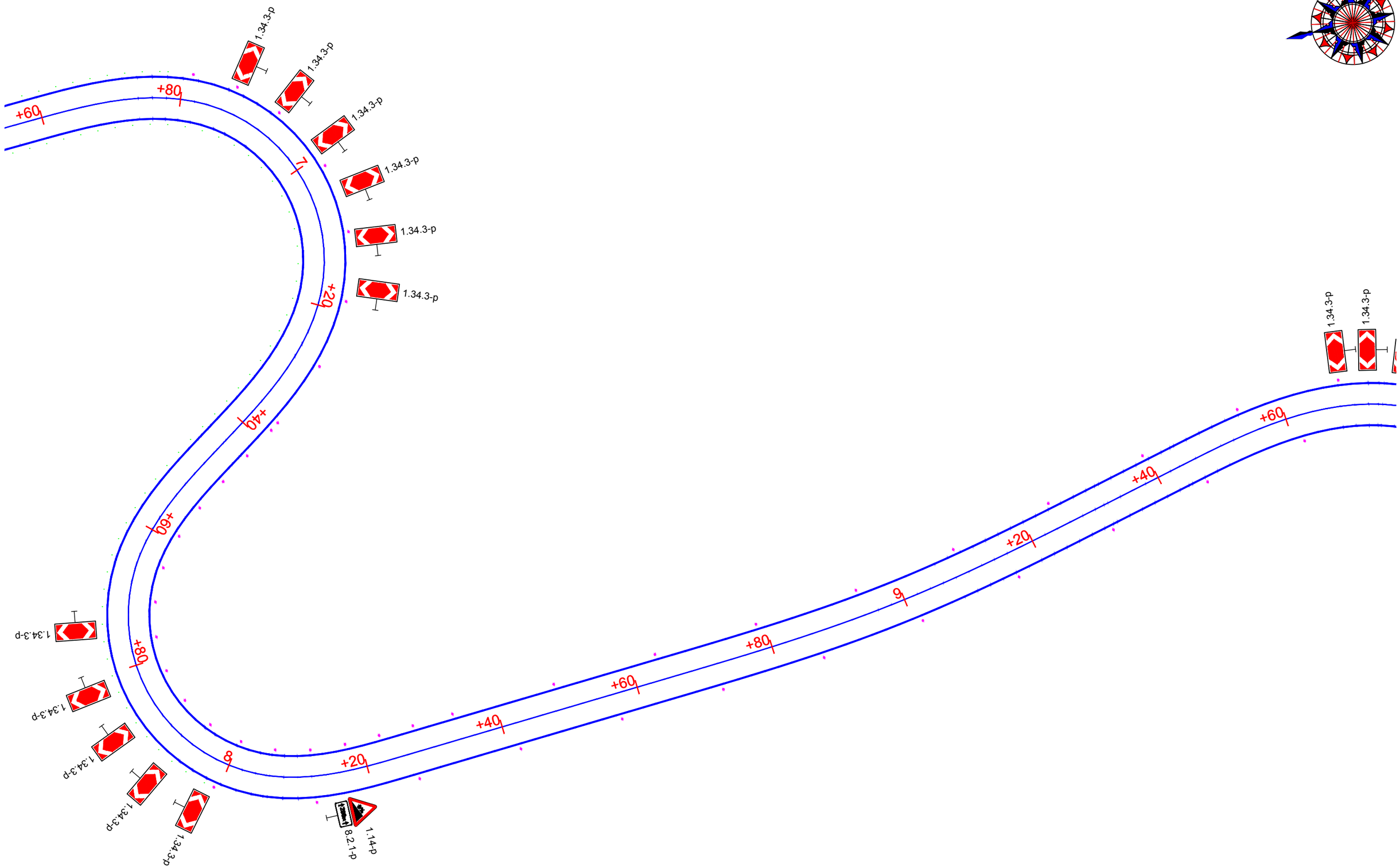

მშპ/MDF	დამკვეთი: საქართველოს მუნიციპალური განვითარების ფონდი	პროექტის დასახელება: მშრომელიანის და სამარეჯოს მუნიციპალიტეტებში, ველისციხიდან სოფ. კაკაბეთამდე (ცენტრალურ მაგისტრალამდე სოფ. ჭერემის გაყოფილ) გზის რეაბილიტაციისა და ძველ ჭერემის ხევზე ორი ახალი სახიდე გადასასვლელის მუნიციპალიტეტის დეტალური საპროექტო-სახარჯთაღრიცხვო დოკუმენტაციის შედგენის მომსახურება №GOG/ET/C/045	მენეჯერული: EXECUTOR: შპს „აბსოლუტ სერვისი" ს/კ 205256523 "ABSOLUTE SERVICE" LTD: ID 205256523 Tbilisi, Khergiani Street #40 ტელ/Tel: +995 322 544882 Info@absoluteservice.ge; Infoabsoluteservice@gmail.com		ნახაზის დასახელება:	საბზაო ნიშნების და მონიშვნების განლაგების სქემა პკ 116+60 - პკ 119+70			
	THE CLIENT: Municipal Development Fund of Georgia (MDF)	Project name: Consulting services for working out of detail project and cost estimate documentations for rehabilitation of road from Velistsikhe to the village Kakabeti (till central highway through the village Cheremiskhevi) and construction of two new bridge crossings over the Cheremi River gorge stream in Gurjaani and Sagarejo Municipalities №GOG/ET/C/045			DRAWING NAME:	Scheme of road signs,marking and road fencing locations ch 116+60 - ch 119+70			
					მასშტაბი: SCALE:	1:500	ფურცლის ზომა: FORMAT SIZE:	A3	ნახაზი: DRAWING:	15-23

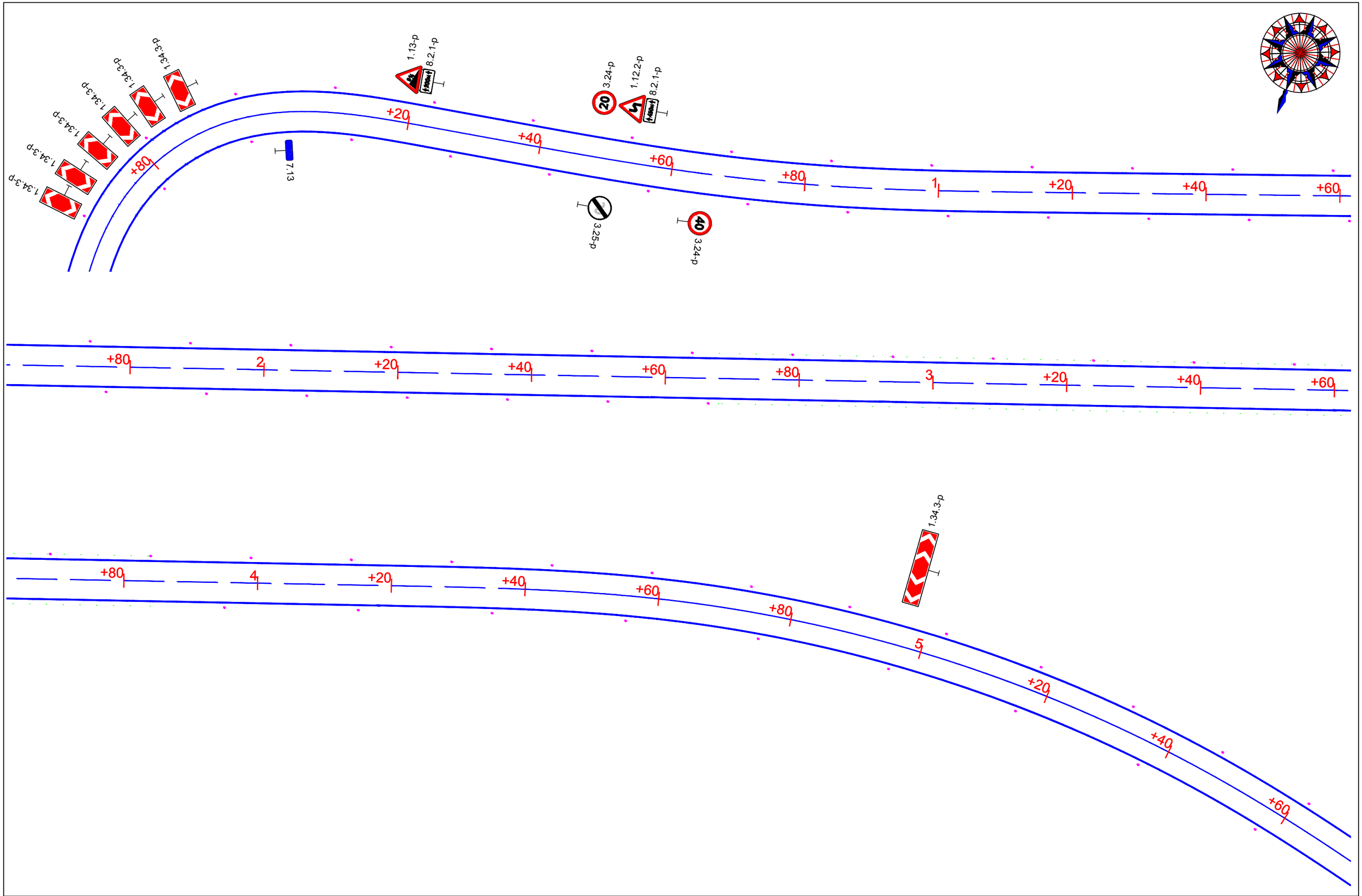

მუნიციპალური განვითარების ფონდი Municipal Development Fund of Georgia	დამკვეთი: საქართველოს მუნიციპალური განვითარების ფონდი THE CLIENT: Municipal Development Fund of Georgia (MDF)	პროექტის დასახელება: გურჯაანისა და საგარეჯოს მუნიციპალიტეტებში, ველისციხიდან სოფ. კაკაბეთამდე (ცენტრალურ მაგისტრალამდე სოფ. ჭერემის გაყოლით) გზის რეაბილიტაციისა და მდ. ჭერემის ხევზე ორი ახალი სახიდე გადასასვლელის მშენებლობის დეტალური საპროექტო-სახარჯთაღრიცხვო დოკუმენტაციის შედგენის მომსახურება №GOG/ET/C/045 Project name: Consulting services for working out of detail project and cost estimate documentations for rehabilitation of road from Velistsikhe to the village Kakabeti (till central highway through the village Cheremiskhevi) and construction of two new bridge crossings over the Cheremi River gorge stream in Gurjaani and Sagarejo Municipalities №GOG/ET/C/045	შემსრულებელი: EXECUTOR: შპს „აბსოლუტ სერვისი“ საკ 205256523 "ABSOLUTE SERVICE" LTD: ID 205256523 ქ. თბილისი, ხერგიანის ქ. №40 Tbilisi, Khergiani Street #40 ტელ/Tel: +995 322 544882 Info@absoluteservice.ge; Infoabsoluteservice@gmail.com		ნახაზის დასახელება: DRAWING NAME:	საბზაო ნიშნების და მონიშვნების განლაგების სქემა პკ 119+70 - პკ 125+60 Scheme of road signs,marking and road fencing locations ch 119+70 - ch 125+60			
				მასშტაბი: SCALE:	1:500	ფურცლის ზომა: FORMAT SIZE:	A3	ნახაზი: DRAWING:	15-24

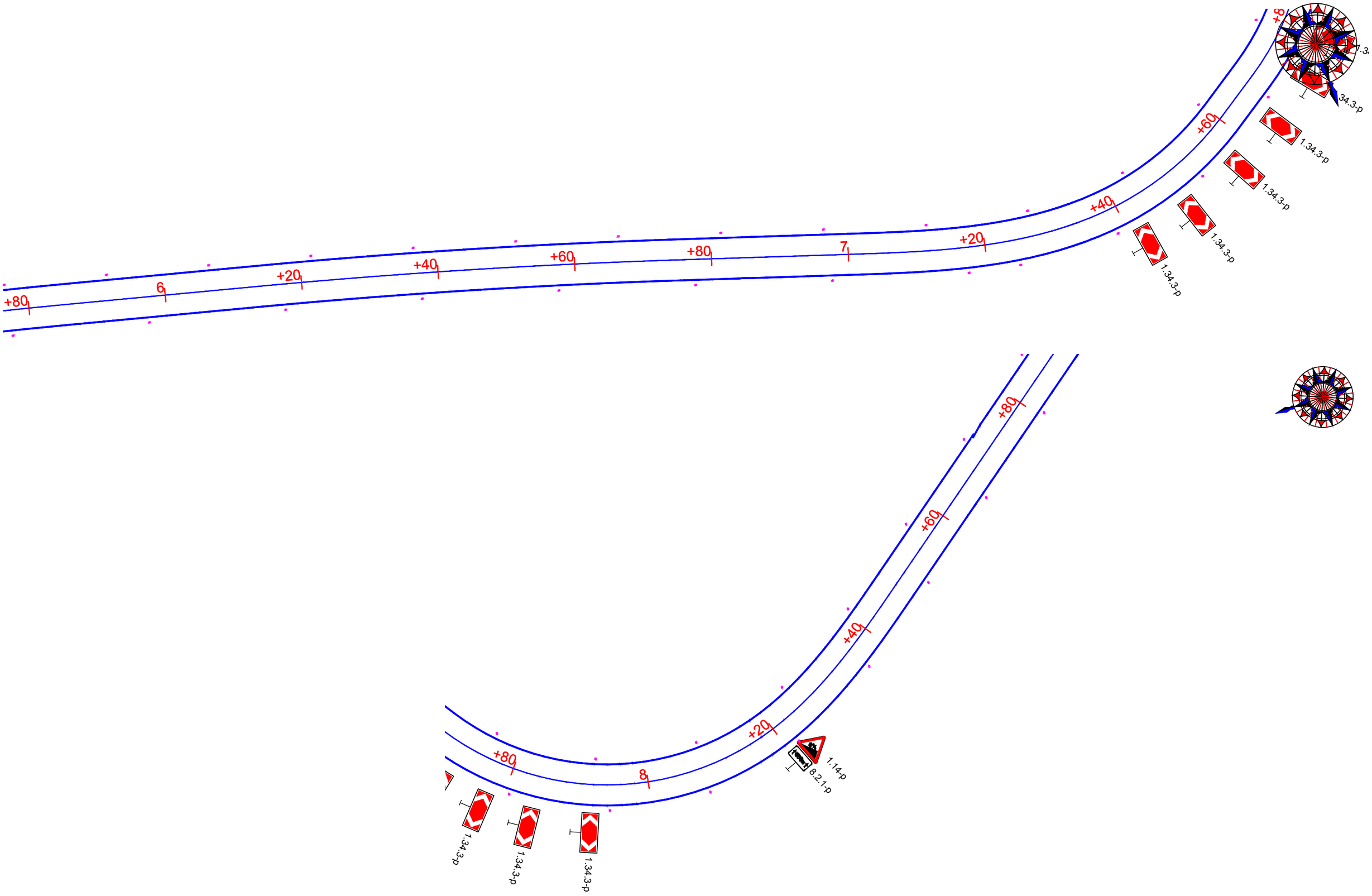

მუნიციპალური განვითარების ფონდი MDF Municipal Development Fund of Georgia	დამკვეთი: საქართველოს მუნიციპალური განვითარების ფონდი THE CLIENT: Municipal Development Fund of Georgia (MDF)	პროექტის დასახელება: მუნიციპალიტეტებში მუნიციპალურ გზებზე რეაბილიტაციის და ახალი ხიდების მშენებლობის დეტალური საპროექტო-სახარჯთაღრიცხვო დოკუმენტაციის შედგენის მომსახურება №GOG/ET/C/045 Project name: Consulting services for working out of detail project and cost estimate documentations for rehabilitation of road from Velistsikhe to the village Kakabeti (till central highway through the village Cheremiskhevi) and construction of two new bridge crossings over the Cheremi River gorge stream in Gurjaani and Sagarejo Municipalities №GOG/ET/C/045	შემსრულებელი: EXECUTOR: შპს „აბსოლუტ სერვისი" ს/კ 205256523 "ABSOLUTE SERVICE" LTD: ID 205256523 ქ. თბილისი, ხერგიანის ქ. №40 Tbilisi, Khergiani Street #40 ტელ/Tel: +995 322 544882 Info@absoluteservice.ge; Infoabsoluteservice@gmail.com	ნახაზის დასახელება: DRAWING NAME:	საბაზისო ნიშნების და მონიშვნების განლაგების სქემა პკ 125+60 - პკ 128+80 Scheme of road signs,marking and road fencing locations ch 125+60 - ch 128+80			
				მასშტაბი: SCALE:	1:500	ფორმატი: FORMAT SIZE:	A3	ნახაზი: DRAWING:	15-25

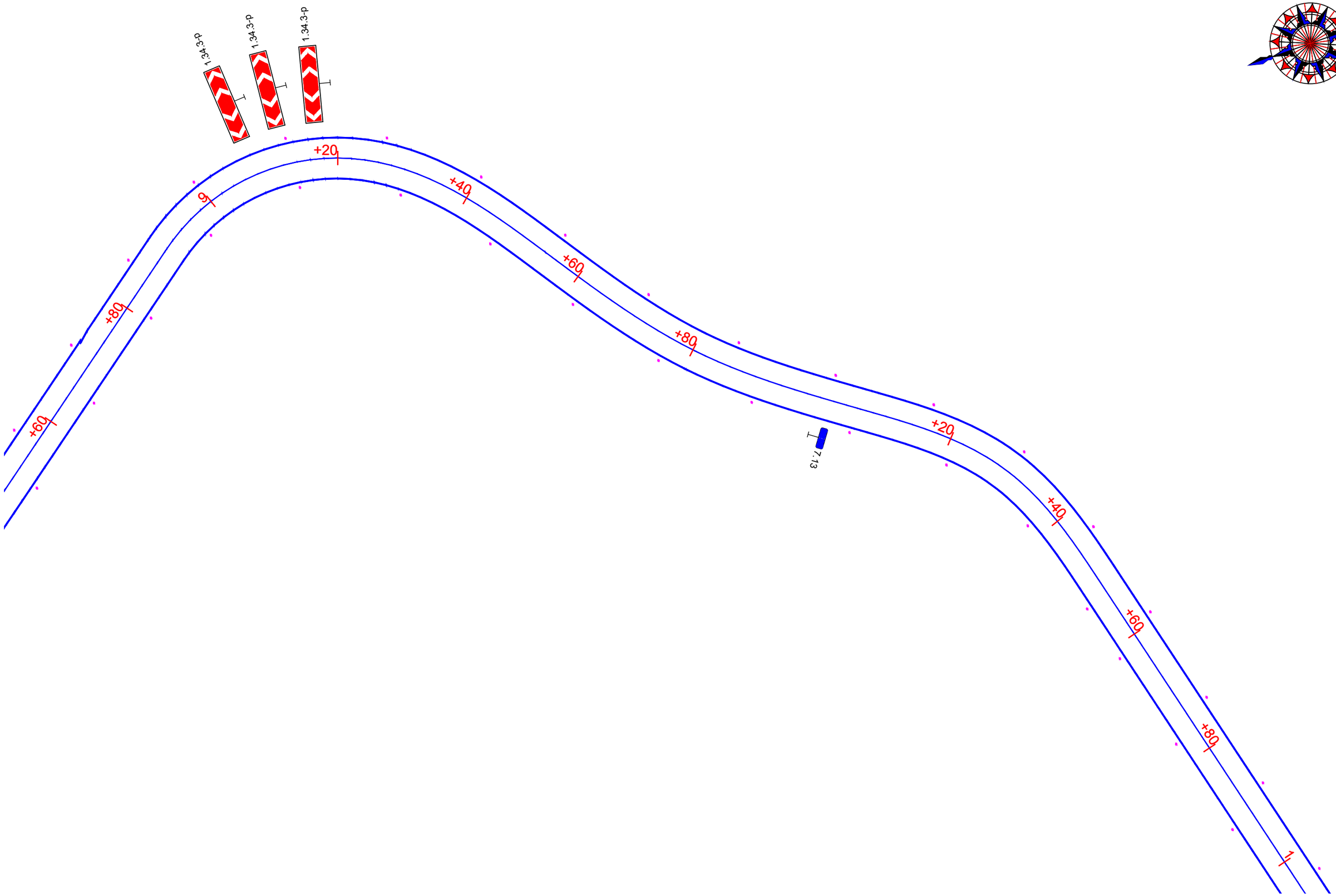

მუნ/MDF	დამკვეთი: საქართველოს მუნიციპალური განვითარების ფონდი	პროექტის დასახელება: მუნიციპალიტეტებში, კერძოსექტორში ხელშეკ. ავტომობილების ტექნიკური მომსახურების	შემსრულებელი: EXECUTOR: შპს „აბსოლუტ სერვისი“ ს/კ 205256523 "ABSOLUTE SERVICE" LTD: ID 205256523 ქ. თბილისი, ხერგიანის ქ. №40 Tbilisi, Khergiani Street #40 ტელ/Tel: +995 322 544882 Info@absoluteservice.ge; Infoabsoluteservice@gmail.com		ნახაზის დასახელება:	საბზარო ნიშნების და მონიშვნების განლაგების სქემა პკ 128+80 - პკ 131+00			
	THE CLIENT: Municipal Development Fund of Georgia (MDF)	Project name: Consulting services for working out of detail project and cost estimate documentations for rehabilitation of road from Velistsikhe to the village Kakabeti (till central highway through the village Cheremiskhevi) and construction of two new bridge crossings over the Cheremi River gorge stream in Gurjaani and Sagarejo Municipalities №GOG/ET/C/045			DRAWING NAME:	Scheme of road signs,marking and road fencing locations ch 128+80 - ch 131+00			
					მასშტაბი: SCALE:	1:500	ფორმატი: FORMAT SIZE:	A3	ნახაზი: DRAWING: 15-26

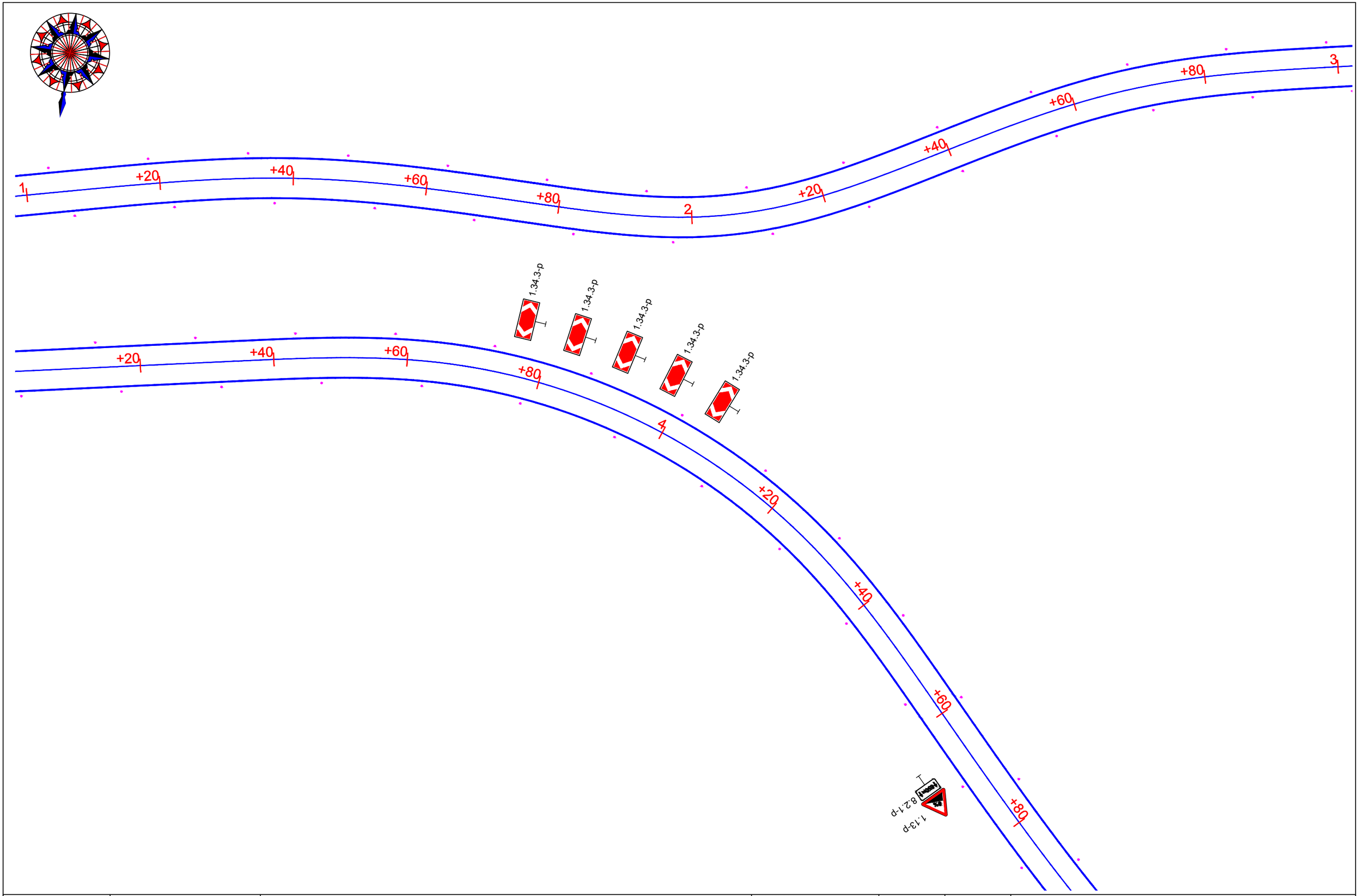

მმფ/MDF	დამკვეთი: საქართველოს მუნიციპალური განვითარების ფონდი	პროექტის დასახელება: მუშაობასა და საპროექტო მუნიციპალიტეტებში, ველისციხიდან სოფ. კაკაბეთამდე (ცენტრალურ მაბისტრალამდე სოფ. ჟერების გაყოფ) გზის რეაბილიტაციისა და მდ. ჭერების ხევზე ორი ახალი სახიდე გადასასვლელის მშენებლობის დეტალური საპროექტო-სახარჯთაღრიცხვო დოკუმენტაციის შედგენის მომსახურება №GOG/ET/C/045	შემსრულებელი: EXECUTOR: შპს „აბსოლუტ სერვისი“ ს/კ 205256523 "ABSOLUTE SERVICE" LTD: ID 205256523 ქ. თბილისი, ხერგიანის ქუჩა №40 Tbilisi, Khergiani Street #40 ტელ/Tel: +995 322 544882 Info@absoluteservice.ge; Infoabsoluteservice@gmail.com		ნახაზის დასახელება:	საბზაო ნიშნების და მონიშვნების გაანლაგების სქემა პკ 131+00 - პკ 134+80				
	THE CLIENT: Municipal Development Fund of Georgia (MDF)	Project name: Consulting services for working out of detail project and cost estimate documentations for rehabilitation of road from Velistsikhe to the village Kakabeti (till central highway through the village Cheremiskhevi) and construction of two new bridge crossings over the Cheremi River gorge stream in Gurjaani and Sagarejo Municipalities №GOG/ET/C/045			DRAWING NAME:	Scheme of road signs,marking and road fencing locations ch 131+00 - ch 134+80				
					მასშტაბი: SCALE:	1:500	ფორმატი FORMAT SIZE:	A3	ნახაზი: DRAWING:	15-27

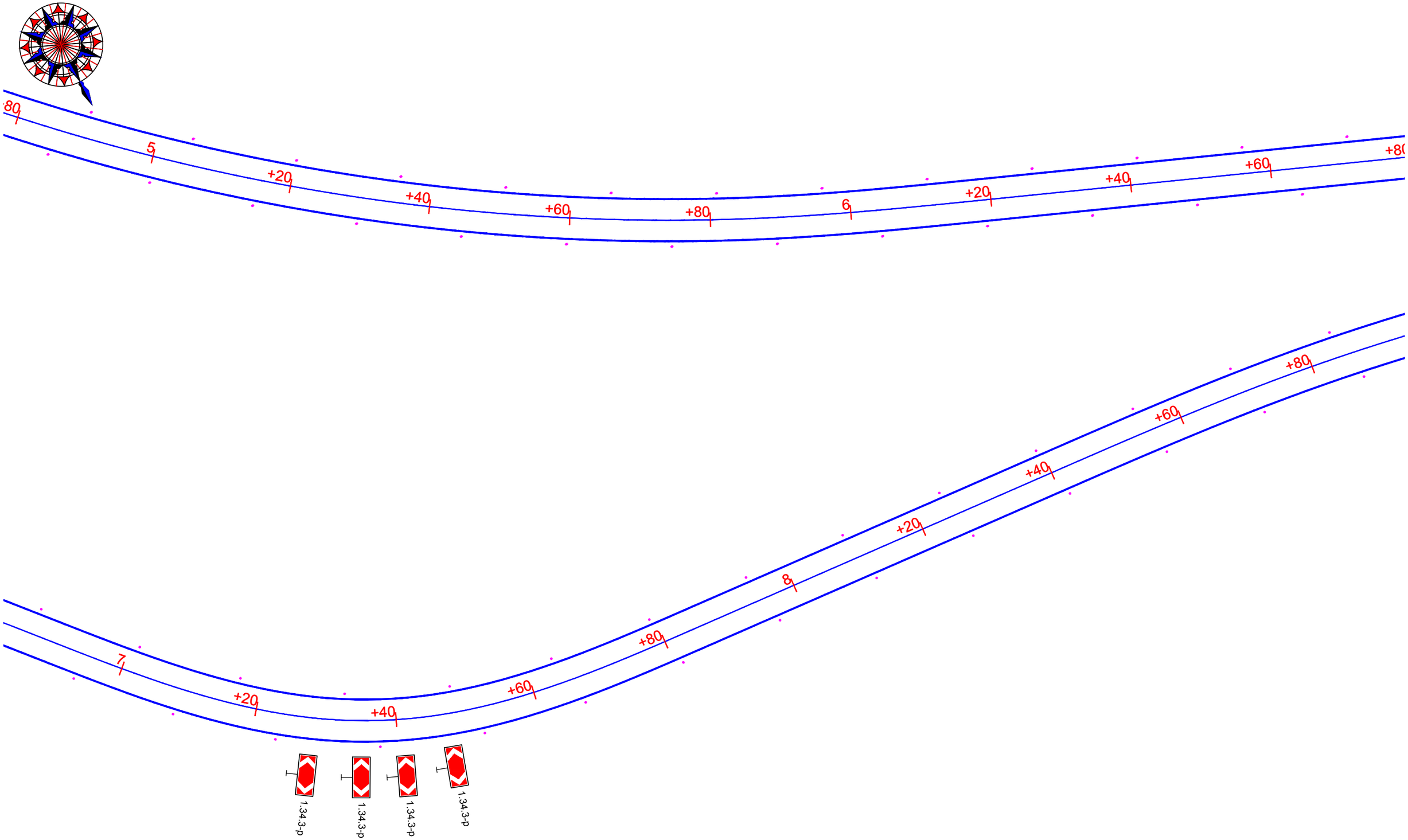

მმკ/MDF	დამკვეთი: საქართველოს მუნიციპალური განვითარების ფონდი	პროექტის დასახელება: მუშაობისა და საგზაურის მუნიციპალიტეტებში, ველისციხიდან სოფ. კაკაბეთამდე (ცენტრალურ მაგისტრალამდე სოფ. ჭერემის გაერთიანებული) გზის რეაბილიტაციისა და ორ ახალი ხიდის მშენებლობის მუნიციპალიტეტების საერთაშორისო-საზოგადოებრივი დაფინანსებით განხორციელებული პროექტის ფარგლებში მიმდინარე კონსულტაციური მომსახურება №GOG/ET/C/045	მენარდე: EXECUTOR: შპს „აბსოლუტურ სერვისი" ს/კ 205256523 "ABSOLUTE SERVICE" LTD: ID 205256523 ქ. თბილისი, ხერგიანის ქ. №40 Tbilisi, Khergiani Street #40 ტელ/Tel: +995 322 544882 Info@absoluteservice.ge; Infoabsoluteservice@gmail.com		ნახაზის დასახელება:	საგზაო ნიშნების და მონიშვნების განლაგების სქემა პკ 134+80 - პკ 138+90				
	THE CLIENT: Municipal Development Fund of Georgia (MDF)	Project name: Consulting services for working out of detail project and cost estimate documentations for rehabilitation of road from Velistsikhe to the village Kakabeti (till central highway through the village Cheremiskhevi) and construction of two new bridge crossings over the Cheremi River gorge stream in Gurjaani and Sagarejo Municipalities №GOG/ET/C/045		DRAWING NAME:	Scheme of road signs,marking and road fencing locations ch 134+80 - ch 138+90				
				მასშტაბი: SCALE:	1:500	ფორმატი: FORMAT SIZE:	A3	ნახაზი: DRAWING:	15-28

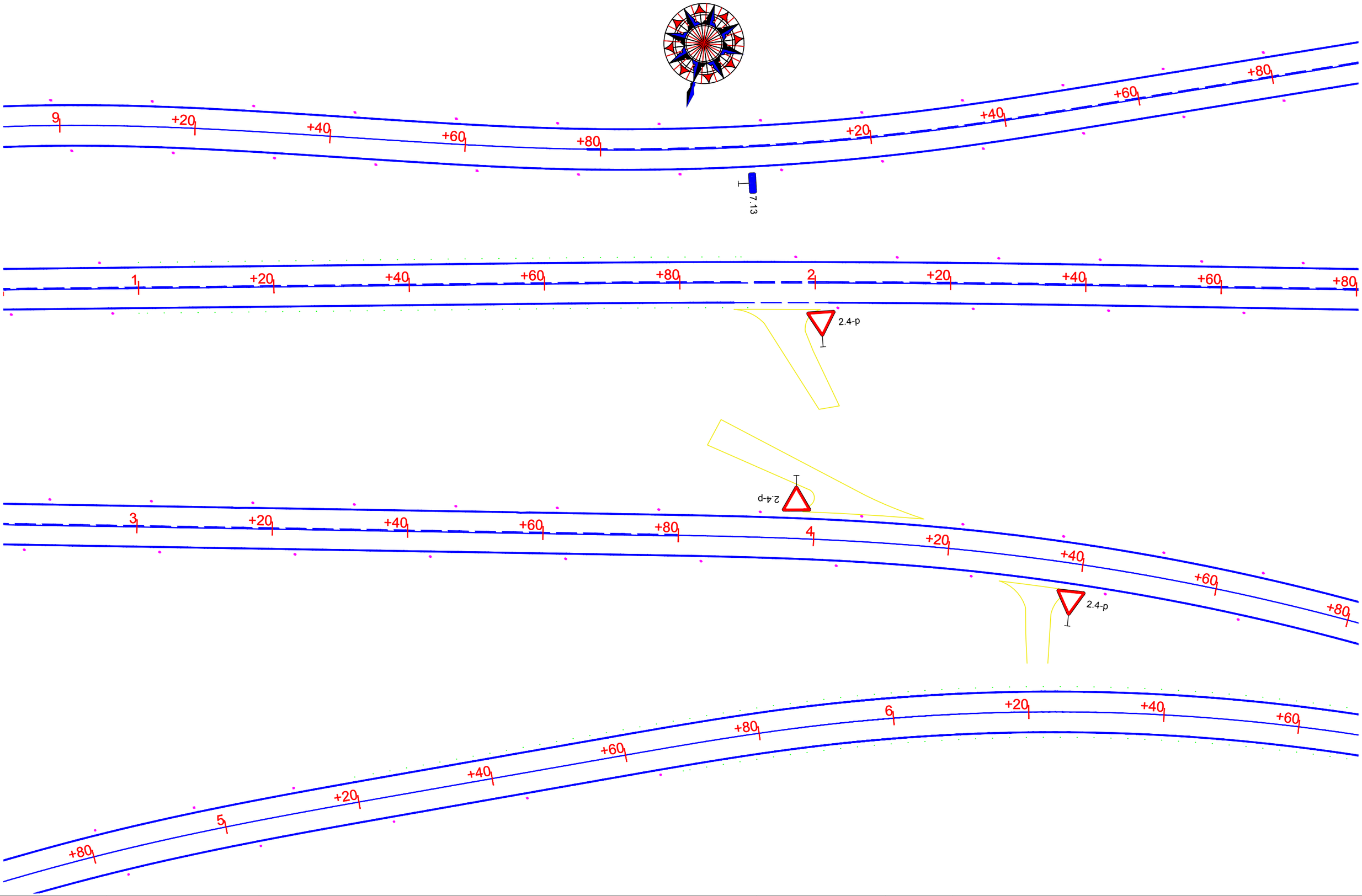

მმფ/MDF საქართველოს მუნიციპალური განვითარების ფონდი Municipal Development Fund of Georgia	დამკვეთი: საქართველოს მუნიციპალური განვითარების ფონდი	პროექტის დასახელება: გზის ჯაანისა და საბარეჯოს მუნიციპალიტეტებში, ველისციხიდან სოფ. კაკაბეთამდე (ცენტრალურ მაგისტრალამდე სოფ. ჭერემის გავლით) გზის რეაბილიტაციისა და მდ. ჭერემის ხევზე ორი ახალი სახიდე გადასასვლელის მშენებლობის დეტალური საპროექტო-სახარჯთაღრიცხვო დოკუმენტაციის შედგენის მომსახურება №GOG/ET/C/045	შემსრულებელი: EXECUTOR: შპს „აბსოლუტურ სერვისი“ სკ 205256523 "ABSOLUTE SERVICE" LTD: ID 205256523 ქ. თბილისი, ხერთვისის ქ. №40 Tbilisi, Khergiani Street #40 ტელ/Tel: +995 322 544882 Info@absoluteservice.ge; Infoabsoluteservice@gmail.com		ნახაზის დასახელება: DRAWING NAME:	საგზაო ნიშნების და მონიშვნების განლაგების სქემა პკ 138+90 - პკ 146+70 Scheme of road signs,marking and road fencing locations ch 138+90 - ch 146+70			
	THE CLIENT: Municipal Development Fund of Georgia (MDF)	Project name: Consulting services for working out of detail project and cost estimate documentations for rehabilitation of road from Velistsikhe to the village Kakabeti (till central highway through the village Cheremiskhevi) and construction of two new bridge crossings over the Cheremi River gorge stream in Gurjaani and Sagarejo Municipalities №GOG/ET/C/045			მასშტაბი: SCALE:	1:500	ფურცლის ზომა: FORMAT SIZE:	A3	ნახაზი: DRAWING:	15-29

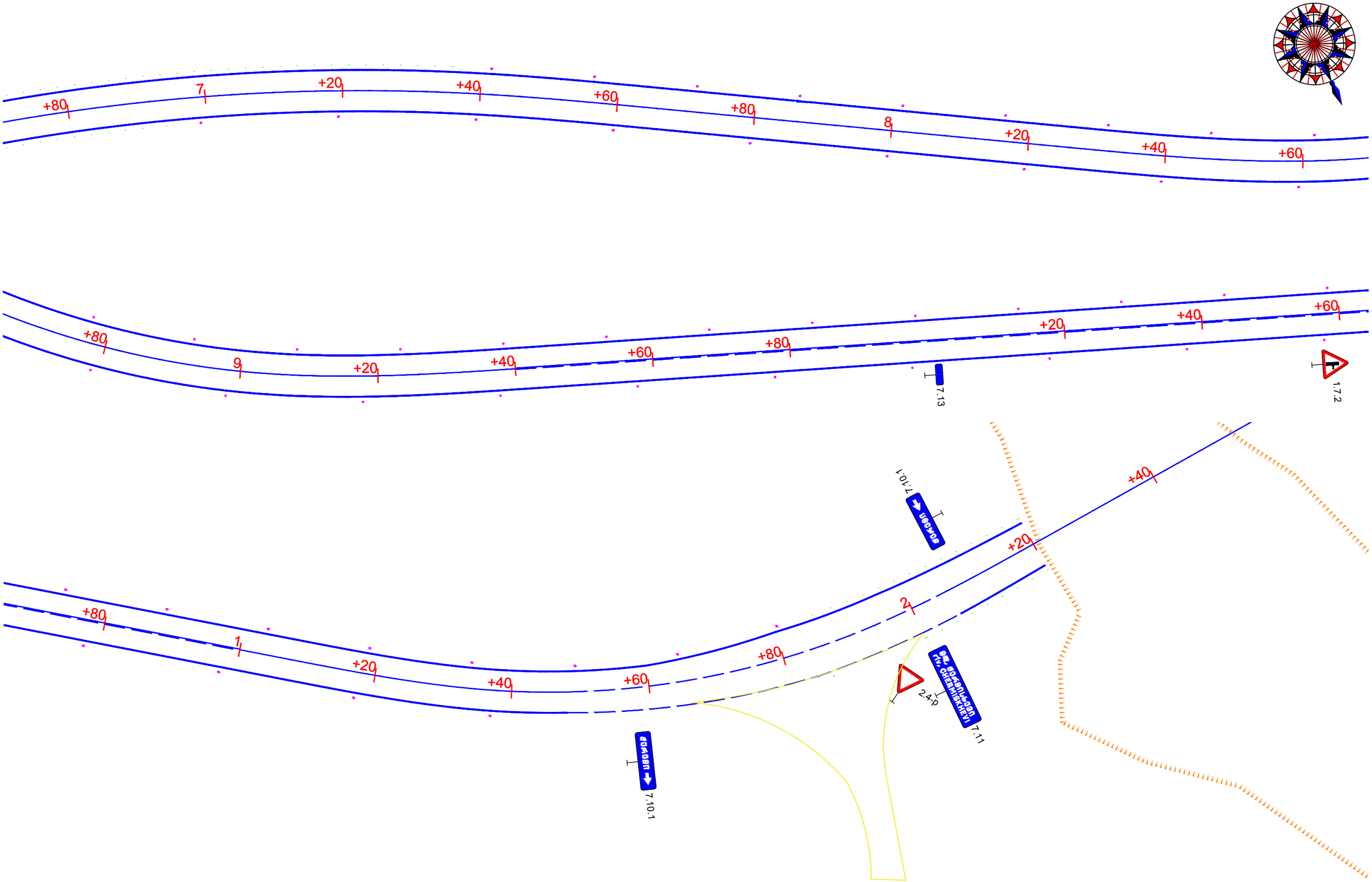

მმგ/MDF	დამკვეთი: საქართველოს მუნიციპალური განვითარების ფონდი THE CLIENT: Municipal Development Fund of Georgia	პროექტის დასახელება: მუშაკაანისა და საბარეჯოს მუნიციპალიტეტებში, ველისციხისდან სოფ. კაკაბეთამდე (ცენტრალურ მაგისტრალამდე სოფ. ჭერემის გაყოლით) გზის რეაბილიტაციისა და მდ. ჭერემის ხეობაზე ორი ახალი სახიდე გადასასვლელის მშენებლობის დეტალური საპროექტო-სახარჯთაღრიცხვო დოკუმენტაციის შედგენის მომსახურება №GOG/ET/C/045 Project name: Consulting services for working out of detail project and cost estimate documentations for rehabilitation of road from Velistsikhe to the village Kakabeti (till central highway through the village Cheremiskhevi) and construction of two new bridge crossings over the Cheremi River gorge stream in Gurjaani and Sagarejo Municipalities №GOG/ET/C/045	შემსრულებელი: EXECUTOR: შპს „აბსოლუტ სერვისი" LTD: ID 205256523 "ABSOLUTE SERVICE" LTD: ID 205256523 ქ. თბილისი, ხერთვისის ქ. №40 Tbilisi, Khergiani Street #40 ტელ/Tel: +995 322 544882 Info@absoluteservice.ge; Infoabsoluteservice@gmail.com		ნახაზის დასახელება: DRAWING NAME:	საბზაო ნიშნების და მონიშვნების განლაგების სქემა პკ 146+70 - პკ 152+40 Scheme of road signs,marking and road fencing locations ch 146+70 - ch 152+40			
				მასშტაბი: SCALE:	1:500	ფურცლის ზომა: FORMAT SIZE:	A3	ნახაზი: DRAWING: 15-30

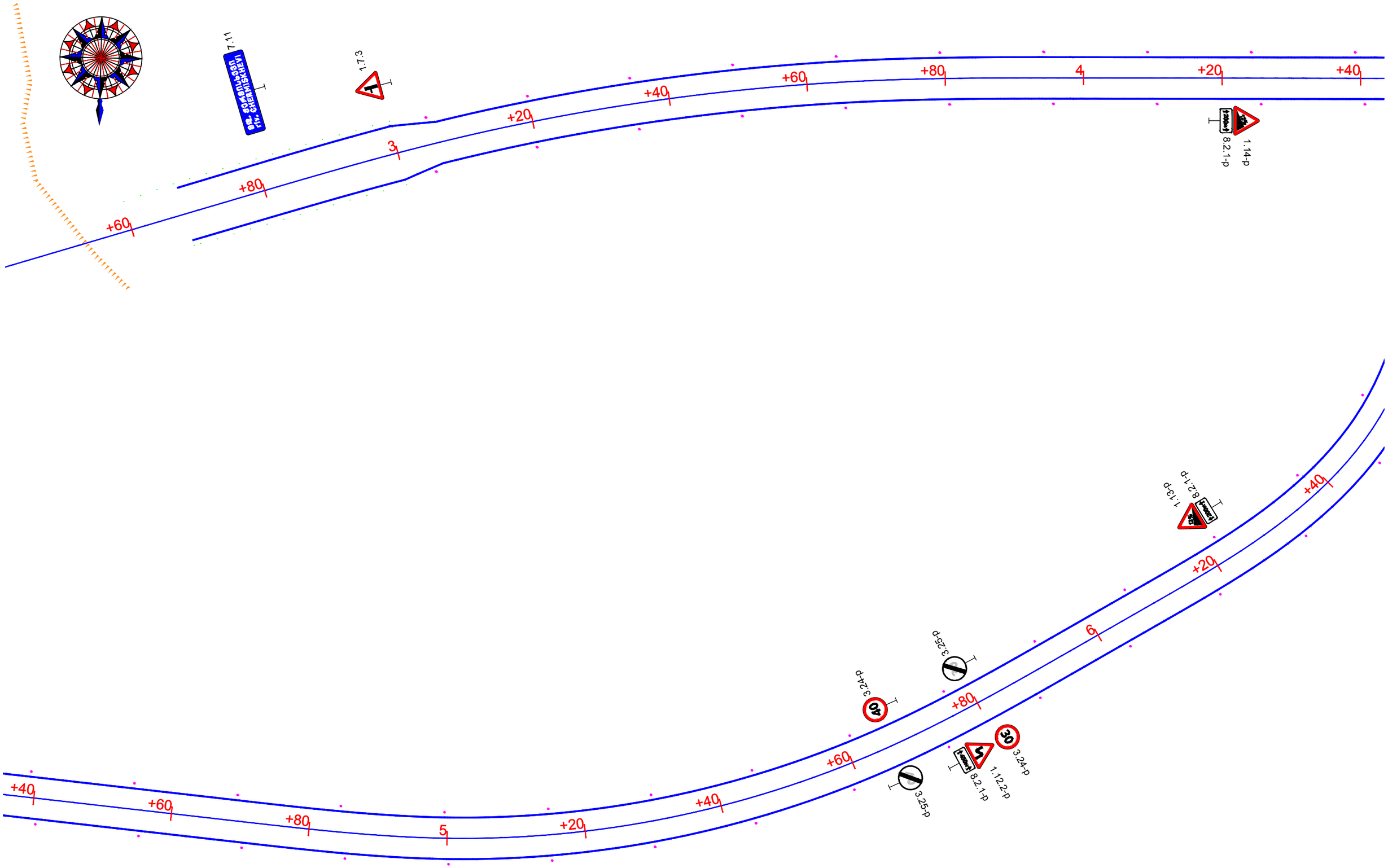

MDF	დამკვეთი: საქართველოს მუნიციპალური განვითარების ფონდი	პროექტის დასახელება: მუნიციპალიტეტებში, ველისციხიდან სოფ. კაკაბეთამდე (ცენტრალურ მაგისტრალამდე სოფ. ჭერემის გავლით) გზის რეაბილიტაციისა და ძმ. ჭერემის ხევზე ორი ახალი სახიდე გადასასვლელის მშენებლობის დეტალური საპროექტო-სახარჯთაღრიცხვო დოკუმენტაციის შედგენის მომსახურება №GOG/ET/C/045	შემსრულებელი: EXECUTOR: შპს „აბსოლუტ სერვისი" ს/კ 205256523 "ABSOLUTE SERVICE" LTD: ID 205256523 ქ. თბილისი, ხერთვისის ქ. №40 Tbilisi, Khergiani Street #40 ტელ/Tel: +995 322 544882 Info@absoluteservice.ge; Infoabsoluteservice@gmail.com	ნახაზის დასახელება:	საბზაო ნიშნების და მონიშვნების განლაგების სქემა კკ 152+40 - კკ 156+40				
	THE CLIENT: Municipal Development Fund of Georgia (MDF)	Project name: Consulting services for working out of detail project and cost estimate documentations for rehabilitation of road from Velistsikhe to the village Kakabeti (till central highway through the village Cheremiskhevi) and construction of two new bridge crossings over the Cheremi River gorge stream in Gurjaani and Sagarejo Municipalities №GOG/ET/C/045		DRAWING NAME:	Scheme of road signs,marking and road fencing locations ch 152+40 - ch 156+40				
				მასშტაბი: SCALE:	1:500	ფურცლის ზომა: FORMAT SIZE:	A3	ნახაზი: DRAWING:	15-31

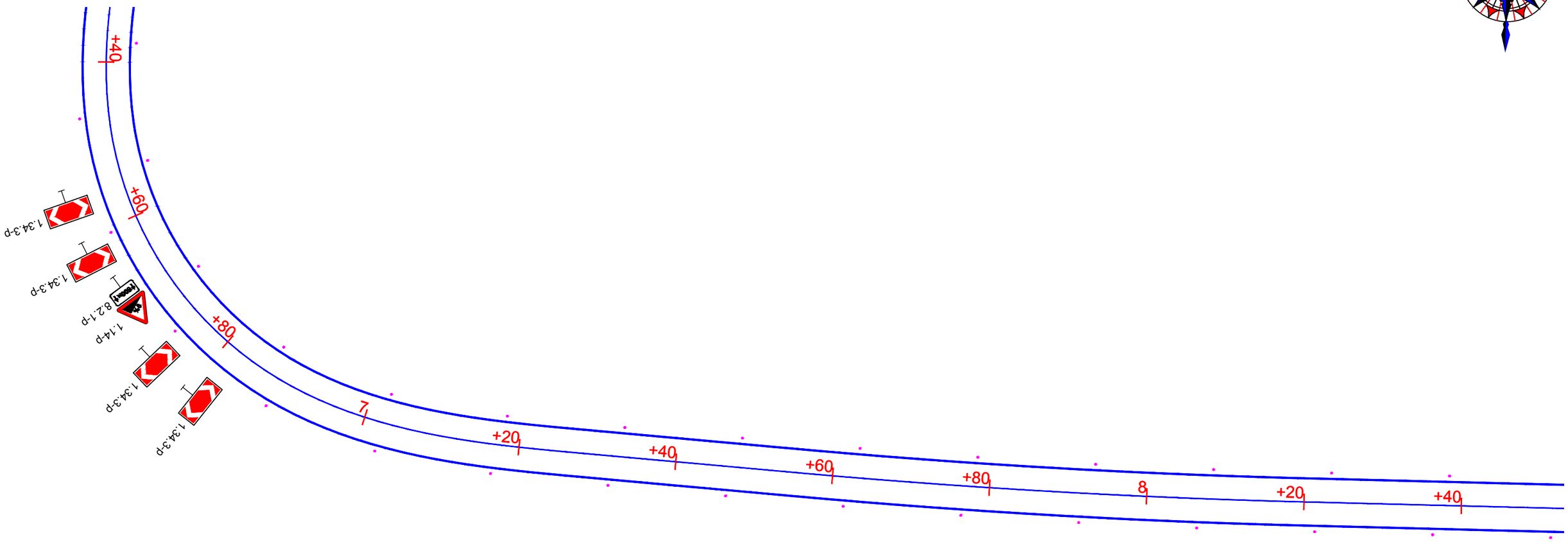

მგმ/MDF	დამკვეთი: საქართველოს მუნიციპალური განვითარების ფონდი	პროექტის დასახელება: მუნიციპალიტეტებში, ველისციხიდან სოფ. კაკაბეთამდე (ცენტრალურ მაგისტრალამდე სოფ. ჭერემის გაყოლით) გზის რეაბილიტაციისა და მდ. ჭერემის ხეობის ორი ახალი სახიდე გადასასვლელის მშენებლობის დეტალური საპროექტო-სახარჯთაღრიცხვო დოკუმენტაციის შედგენის მომსახურება №GOG/ET/C/045	შემსრულებელი: EXECUTOR: შპს „აბსოლუტის სერვისი" საკ 205256523 "ABSOLUTE SERVICE" LTD: ID 205256523 ქ. თბილისი, ხერგიანის ქ. №40 Tbilisi, Khergiani Street #40 ტელ/Tel: +995 322 544882 Info@absoluteservice.ge; Infoabsoluteservice@gmail.com		ნახაზის დასახელება:	საბზაო ნიშნების და მონიშვნების განლაგების სქემა პკ 156+40 - პკ 158+40				
	THE CLIENT: Municipal Development Fund of Georgia (MDF)	Project name: Consulting services for working out of detail project and cost estimate documentations for rehabilitation of road from Velistsikhe to the village Kakabeti (till central highway through the village Cheremiskhevi) and construction of two new bridge crossings over the Cheremi River gorge stream in Gurjaani and Sagarejo Municipalities №GOG/ET/C/045			DRAWING NAME:	Scheme of road signs,marking and road fencing locations ch 156+40 - ch 158+40				
					მასშტაბი: SCALE:	1:500	ფურცლის ზომა: FORMAT SIZE:	A3	ნახაზი: DRAWING: 15-32

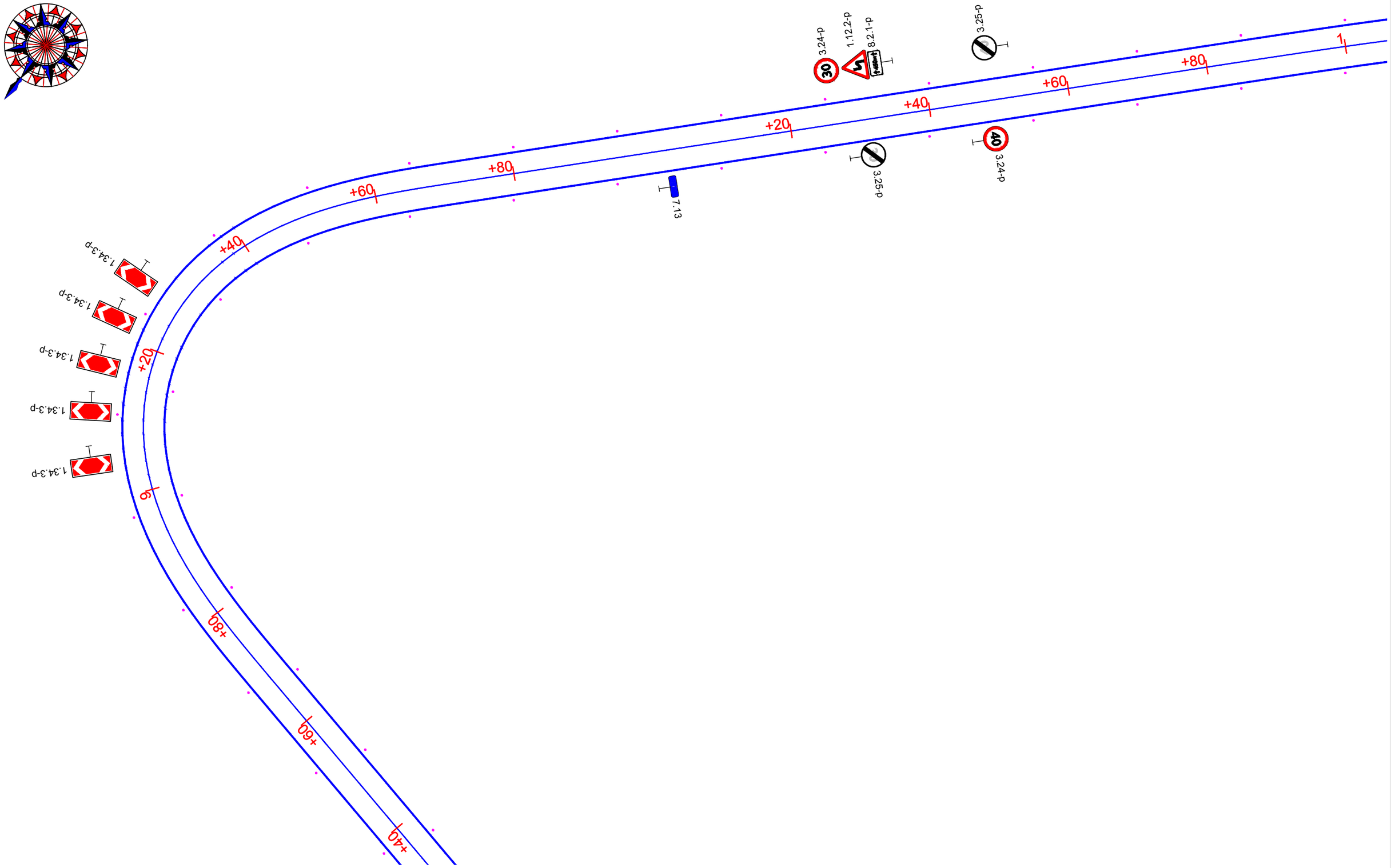

მგფ/MDF	დამკვეთი: საქართველოს მუნიციპალური განვითარების ფონდი	პროექტის დასახელება: გურჯაანისა და საგარეჯოს მუნიციპალიტეტებში, ველისციხოდან სოფ. კაკაბეთამდე (ცენტრალურ მაგისტრალამდე სოფ. ჭერემის გაყოლით) გზის რეაბილიტაციისა და ორ ახალი სახიდე გადასასვლელის მშენებლობის დეტალური საპროექტო-სახარჯთაღრიცხვო დოკუმენტაციის შედგენის მომსახურება №GOG/ET/C/045	შემსრულებელი: EXECUTOR: შპს „აბსოლუტ სერვისი“ ს/კ 205256523 "ABSOLUTE SERVICE" LTD: ID 205256523 ქ. თბილისი, ხერგიანის ქ. №40 Tbilisi, Khergiani Street #40 ტელ/Tel: +995 322 544882 Info@absoluteservice.ge; Infoabsoluteservice@gmail.com		ნახაზის დასახელება:	სავზაო ნიშნების და მონიშვნების განლაგების სქემა პკ 158+40 - პკ 161+00			
Municipal Development Fund of Georgia	THE CLIENT: Municipal Development Fund of Georgia (MDF)	Project name: Consulting services for working out of detail project and cost estimate documentations for rehabilitation of road from Velistsikhe to the village Kakabeti (till central highway through the village Cheremiskhevi) and construction of two new bridge crossings over the Cheremi River gorge stream in Gurjaani and Sagarejo Municipalities №GOG/ET/C/045			DRAWING NAME:	Scheme of road signs,marking and road fencing locations ch 158+40 - ch 161+00			
					მასშტაბი: SCALE:	1:500	ფურცლის ზომა: FORMAT SIZE: A3	ნახაზი: DRAWING: 15-33

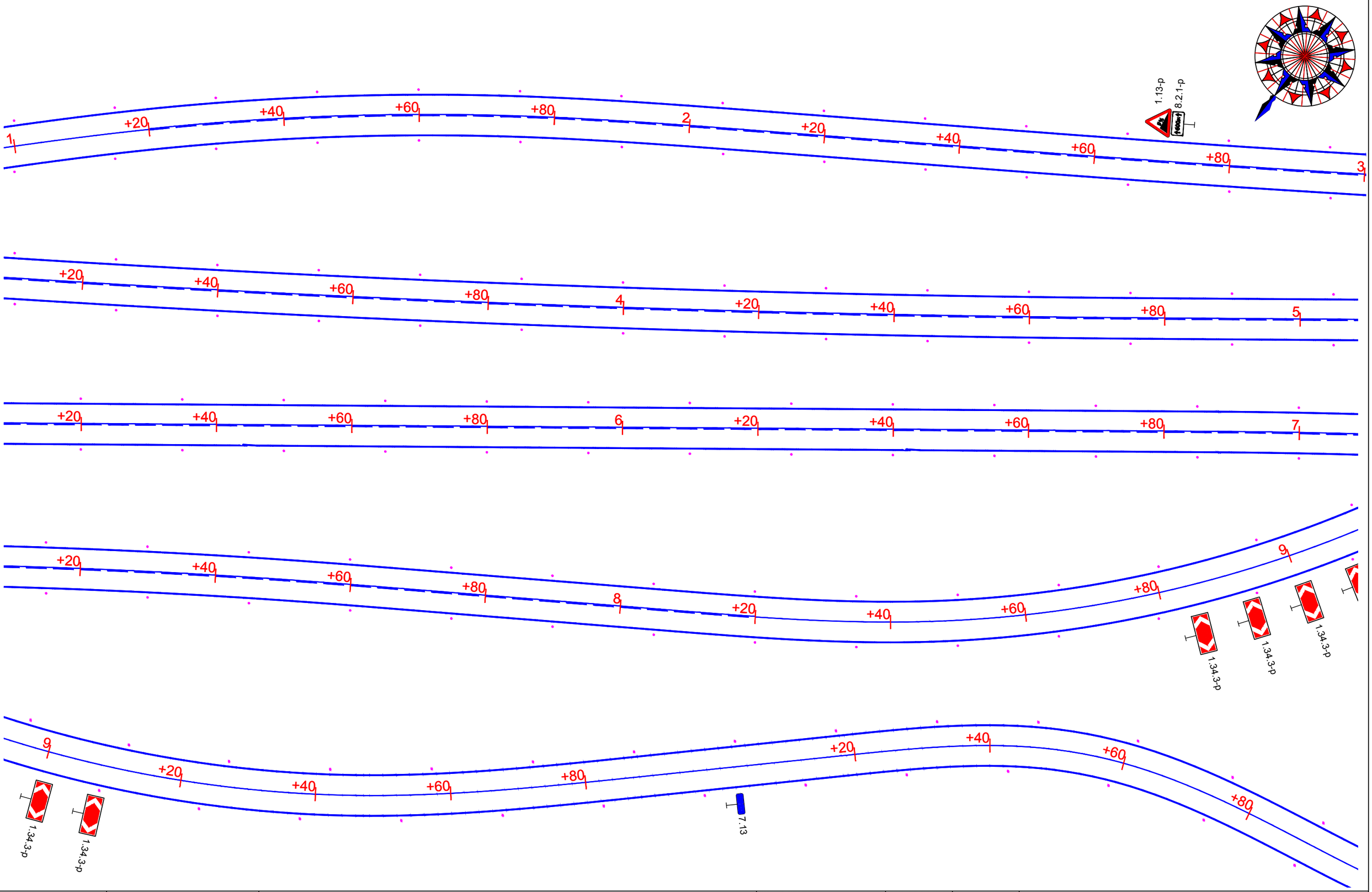

მმფ/MDF საქართველოს მუნიციპალური განვითარების ფონდი Municipal Development Fund of Georgia	დამკვეთი: საქართველოს მუნიციპალური განვითარების ფონდი	პროექტის დასახელება: გურჯაანისა და საგარეჯოს მუნიციპალიტეტებში, ველისციხისა სოფ. კაკაბეთამდე (ცენტრალურ მაგისტრალამდე სოფ. ჭერემის გაყოლით) გზის რეაბილიტაციისა და მდ. ჭერემის ხეობაზე ორი ახალი სახიდე გადასასვლელის მშენებლობის დეტალური საპროექტო-სახარჯთაღრიცხვო დოკუმენტაციის შედგენის მომსახურება №GOG/ET/C/045	მშენებელი: EXECUTOR: შპს „აბსოლუტ სერვისი“ საქ 205256523 "ABSOLUTE SERVICE" LTD: ID 205256523 ქ. თბილისი, ხერგიანის ქ. №40 Tbilisi, Khergiani Street #40 ტელ/Tel: +995 322 544882 Info@absoluteservice.ge; Infoabsoluteservice@gmail.com	ნახაზის დასახელება: DRAWING NAME:	საბზაო ნიშნების და მონიშვნების განლაგების სქემა პკ 161+00 - პკ 170+90 Scheme of road signs,marking and road fencing locations ch 161+00 - ch 170+90				
	THE CLIENT: Municipal Development Fund of Georgia (MDF)	Project name: Consulting services for working out of detail project and cost estimate documentations for rehabilitation of road from Velistsikhe to the village Kakabeti (till central highway through the village Cheremiskhevi) and construction of two new bridge crossings over the Cheremi River gorge stream in Gurjaani and Sagarejo Municipalities №GOG/ET/C/045			მასშტაბი: SCALE:	1:500	ფურცლის ზომა: FORMAT SIZE:	A3	ნახაზი: DRAWING:	15-34

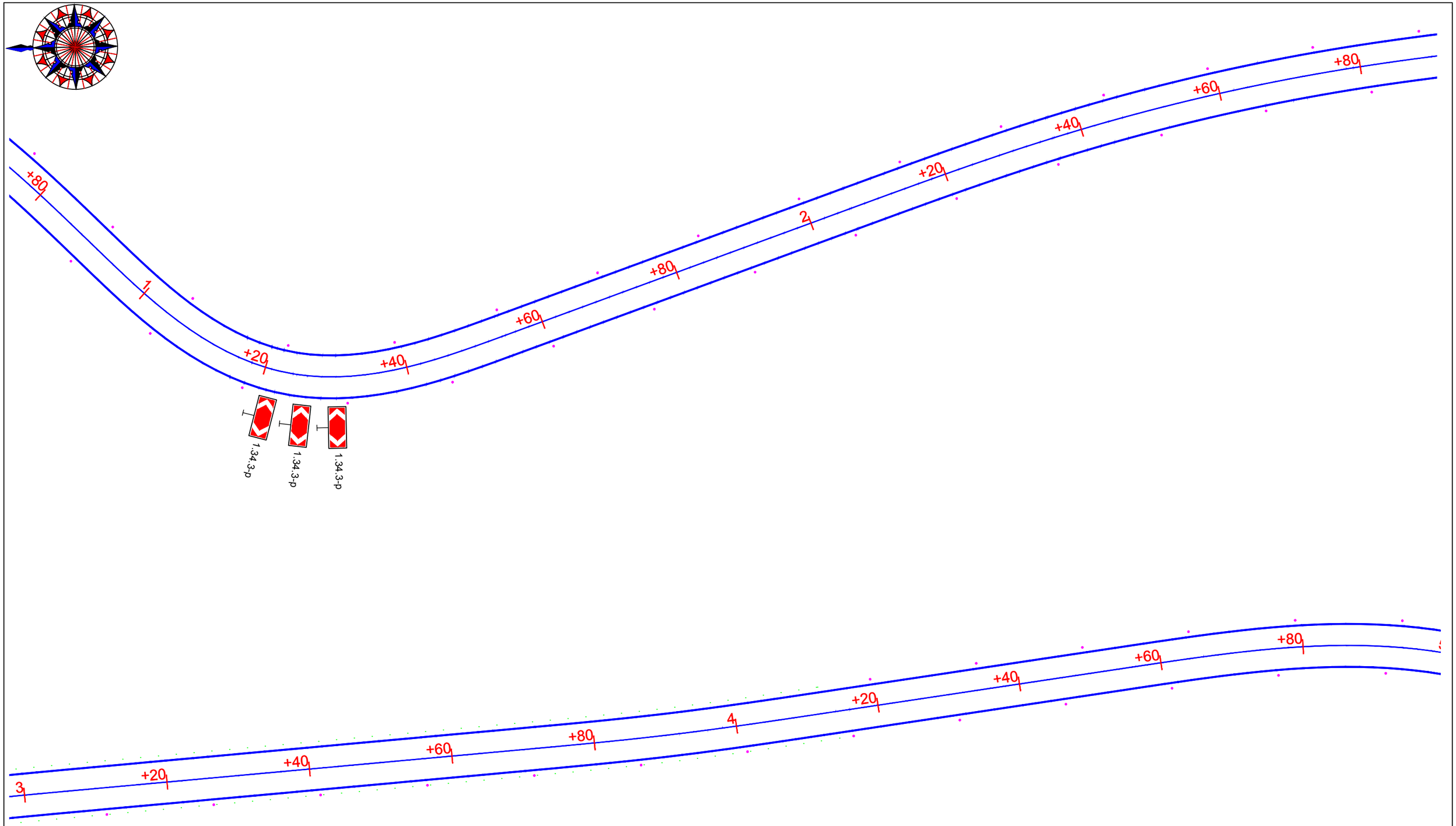

მუნიციპალური განვითარების ფონდი Municipal Development Fund of Georgia	დამკვეთი: საქართველოს მუნიციპალური განვითარების ფონდი THE CLIENT: Municipal Development Fund of Georgia (MDF)	პროექტის დასახელება: გურჯაანისა და საგარეჯოს მუნიციპალიტეტებში, ველისციხიდან სოფ. კაკაბეთამდე (ცენტრალურ მაგისტრალამდე სოფ. ჭერემის გავლით) გზის რეაბილიტაციისა და მდ. ჭერემის ხევზე ორი ახალი სახიდე გადასასვლელის მშენებლობის დეტალური საპროექტო-სახარჯთაღრიცხვო დოკუმენტაციის შედგენის მომსახურება №GOG/ET/C/045 Project name: Consulting services for working out of detail project and cost estimate documentations for rehabilitation of road from Velistsikhe to the village Kakabeti (till central highway through the village Cheremiskhevi) and construction of two new bridge crossings over the Cheremi River gorge stream in Gurjaani and Sagarejo Municipalities №GOG/ET/C/045	EXECUTOR: შპს „აბსოლუტ სერვისი" ს/კ 205256523 "ABSOLUTE SERVICE" LTD: ID 205256523 Tbilisi, Khergiani Street #40 ტელ/Tel: +995 322 544882 Info@absoluteservice.ge; Infoabsoluteservice@gmail.com		ნახაზის დასახელება: DRAWING NAME:	საბზაო ნიშნების და მონიშვნების განლაგების სქემა პკ 170+90 - პკ 174+90 Scheme of road signs,marking and road fencing locations ch 170+90 - ch 174+90			
				მასშტაბი: SCALE:	1:500	ფურცლის ზომა: FORMAT SIZE:	A3	ნახაზი: DRAWING:	15-35

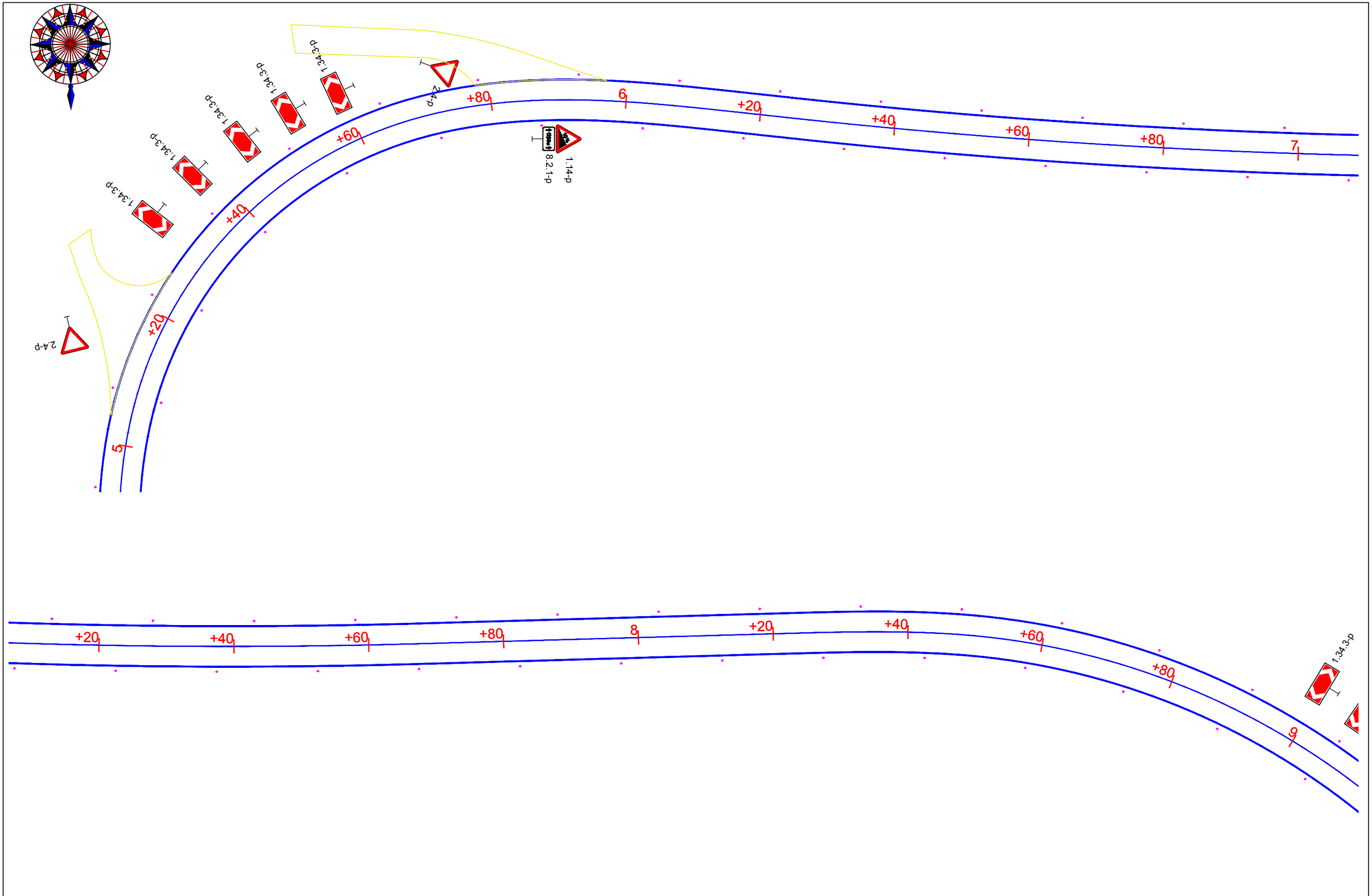

მმფ/MDF	დამკვეთი: საქართველოს მუნიციპალური განვითარების ფონდი	პროექტის დასახელება: მუნიციპალიტეტებში, ველისციხიდან სოფ. კაკაბეთამდე (ცენტრალურ მაგისტრალამდე სოფ. ჭერემის გაგლით) გზის რეაბილიტაციისა და ორ ახალი ხიდის გადასასვლელის მშენებლობის დეტალური საპროექტო-სახარჯთაღრიცხვო დოკუმენტაციის შედგენის მომსახურება №GOG/ET/C/045							
	THE CLIENT: Municipal Development Fund of Georgia (MDF)	Project name: Consulting services for working out of detail project and cost estimate documentations for rehabilitation of road from Velistsikhe to the village Kakabeti (till central highway through the village Cheremiskhevi) and construction of two new bridge crossings over the Cheremi River gorge stream in Gurjaani and Sagarejo Municipalities №GOG/ET/C/045							

შემსრულებელი:
EXECUTOR:
შპს „აბსოლუტ სერვისი“ ს.კ 205256523
"ABSOLUTE SERVICE" LTD: ID 205256523
ქ. თბილისი, ხერგიანის ქ. №40
Tbilisi, Khergiani Street #40
ტელ/Tel: +995 322 544882
Info@absoluteservice.ge;
Infoabsoluteservice@gmail.com

ნახაზის დასახელება:	საბზაო ნიშნების და მონიშვნების განლაგების სქემა პკ 174+90 - პკ 179+10				
DRAWING NAME:	Scheme of road signs,marking and road fencing locations ch 174+90 - ch 179+10				
მასშტაბი: SCALE:	1:500	ფორმატი: FORMAT SIZE:	A3	ნახაზი: DRAWING:	15-36

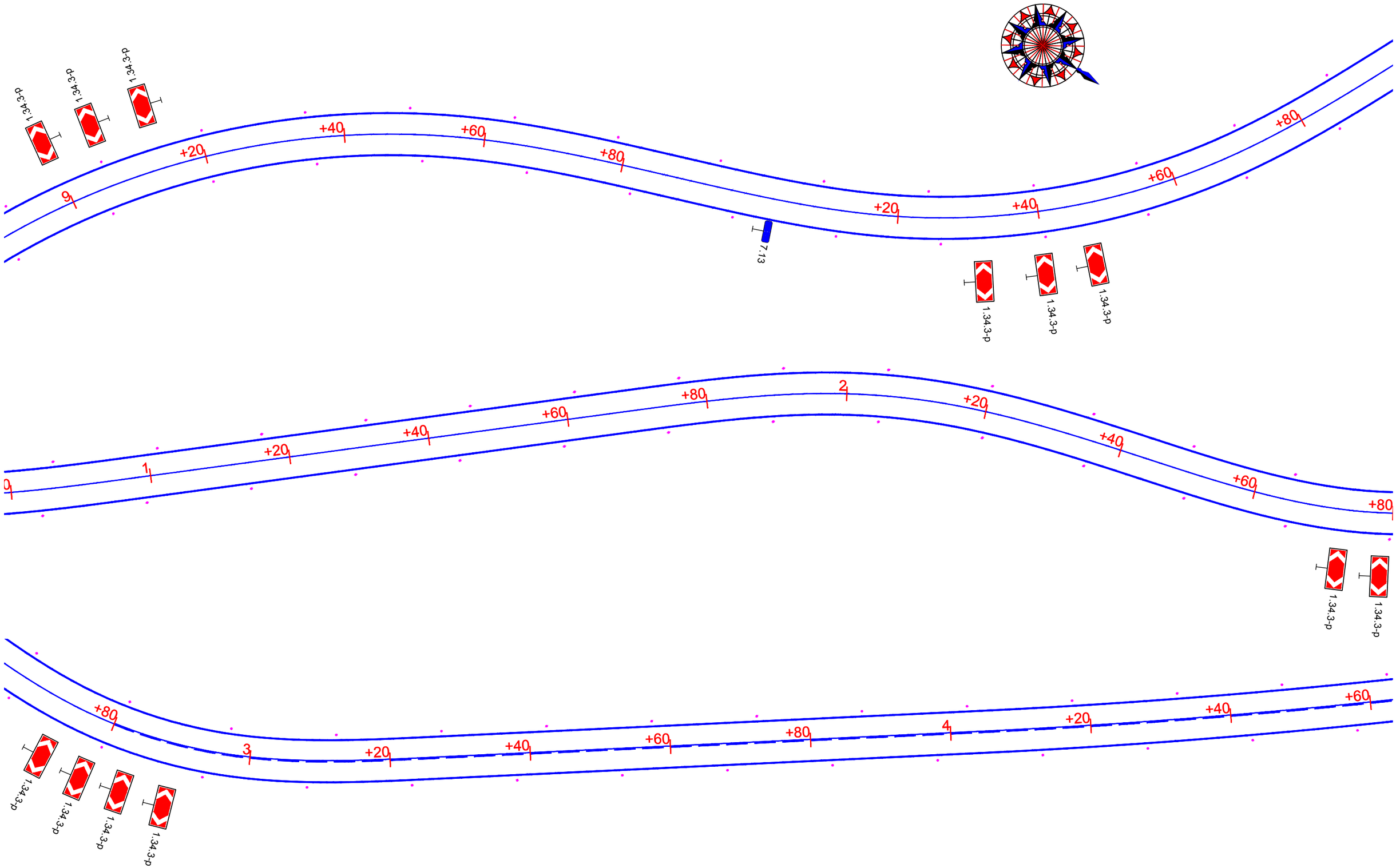

MDF	დამკვეთი: საქართველოს მუნიციპალური განვითარების ფონდი	პროექტის დასახელება: მუშაობანი და საბარეჯოს მუნიციპალიტეტებში, ველისციხიდან სოფ. კაკაბეთამდე (ცენტრალურ მაგისტრალამდე სოფ. ჭერემის გავლით) გზის რეაბილიტაციისა და ამ. ჭერემის ხევზე ორი ახალი სახიდე გადასასვლელის მშენებლობის დეტალური საპროექტო-სახარჯთაღრიცხვო დოკუმენტაციის შედგენის მომსახურება №GOG/ET/C/045	შემსრულებელი: EXECUTOR: შპს „აბსოლუტ სერვის" სს 205256523 "ABSOLUTE SERVICE" LTD: ID 205256523 ქ. თბილისი, ხერთვისის ქ. №40 Tbilisi, Khergiani Street #40 ტელ/Tel: +995 322 544882 Info@absoluteservice.ge; Infoabsoluteservice@gmail.com		ნახაზის დასახელება: DRAWING NAME:	საგზაო ნიშნების და მონიშვნების განლაგების სქემა კპ 179+00 - კპ 184+60 / Scheme of road signs,marking and road fencing locations ch 179+00 - ch 184+60				
	THE CLIENT: Municipal Development Fund of Georgia (MDF)	Project name: Consulting services for working out of detail project and cost estimate documentations for rehabilitation of road from Velistsikhe to the village Kakabeti (till central highway through the village Cheremiskhevi) and construction of two new bridge crossings over the Cheremi River gorge stream in Gurjaani and Sagarejo Municipalities №GOG/ET/C/045			მასშტაბი: SCALE:	1:500	ფორმატის ზომა: FORMAT SIZE:	A3	ნახაზი: DRAWING: 15-37

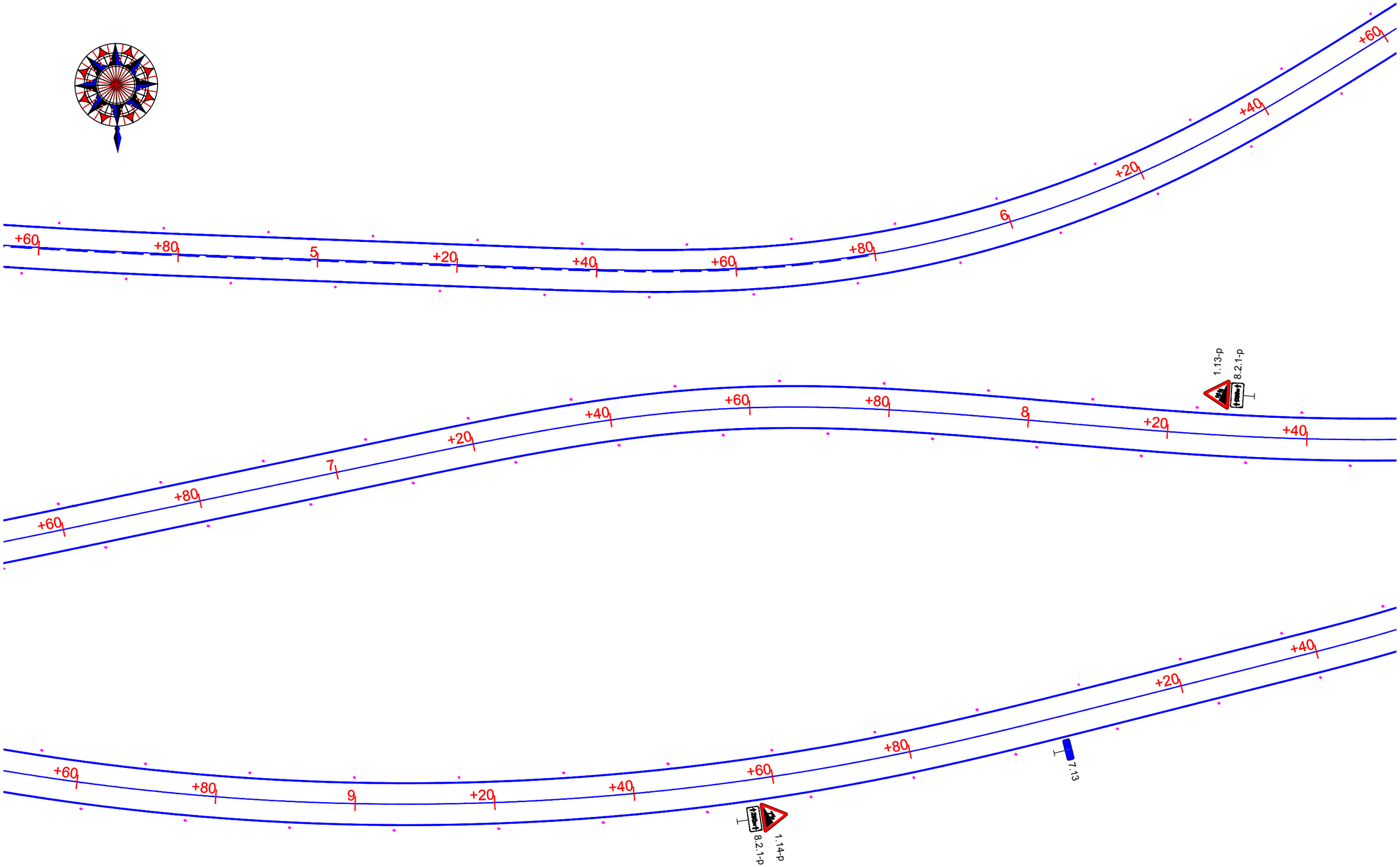

MDF	დამკვეთი: საქართველოს მუნიციპალური განვითარების ფონდი	პროექტის დასახელება: მუშაობანია და საბაბუჯოს მუნიციპალიტეტებში, ველისციხიდან სოფ. კაკაბეთამდე (ცენტრალურ მაგისტრალამდე სოფ. ჭერემის გაყოლით) გზის რეაბილიტაციისა და ორ ახალი ხიდის ხიდზე ორი ახალი ხიდის გადასასვლელის მშენებლობის დეტალური საპროექტო-სახარჯთაღრიცხვო დოკუმენტაციის შედგენის მომსახურება №GOG/ET/C/045	შემსრულებელი: EXECUTOR: შპს „აბსოლუტ სერვისი“ სკ 205256523 "ABSOLUTE SERVICE" LTD: ID 205256523 ქ. თბილისი, ხერთვისის ქ. №40 Tbilisi, Khergiani Street #40 ტელ/Tel: +995 322 544882 Info@absoluteservice.ge; Infoabsoluteservice@gmail.com		ნახაზის დასახელება:	საგზაო ნიშნების და მონიშვნების გაწლაბების სქემა პკ 184+60 - პკ 190+40			
	THE CLIENT: Municipal Development Fund of Georgia (MDF)	Project name: Consulting services for working out of detail project and cost estimate documentations for rehabilitation of road from Velistsikhe to the village Kakabeti (till central highway through the village Cheremiskhevi) and construction of two new bridge crossings over the Cheremi River gorge stream in Gurjaani and Sagarejo Municipalities №GOG/ET/C/045			DRAWING NAME:	Scheme of road signs,marking and road fencing locations ch 184+60 - ch 190+40			
					მასშტაბი: SCALE:	1:500	ფურცლის ზომა: FORMAT SIZE:	A3	ნახაზი: DRAWING: 15-38

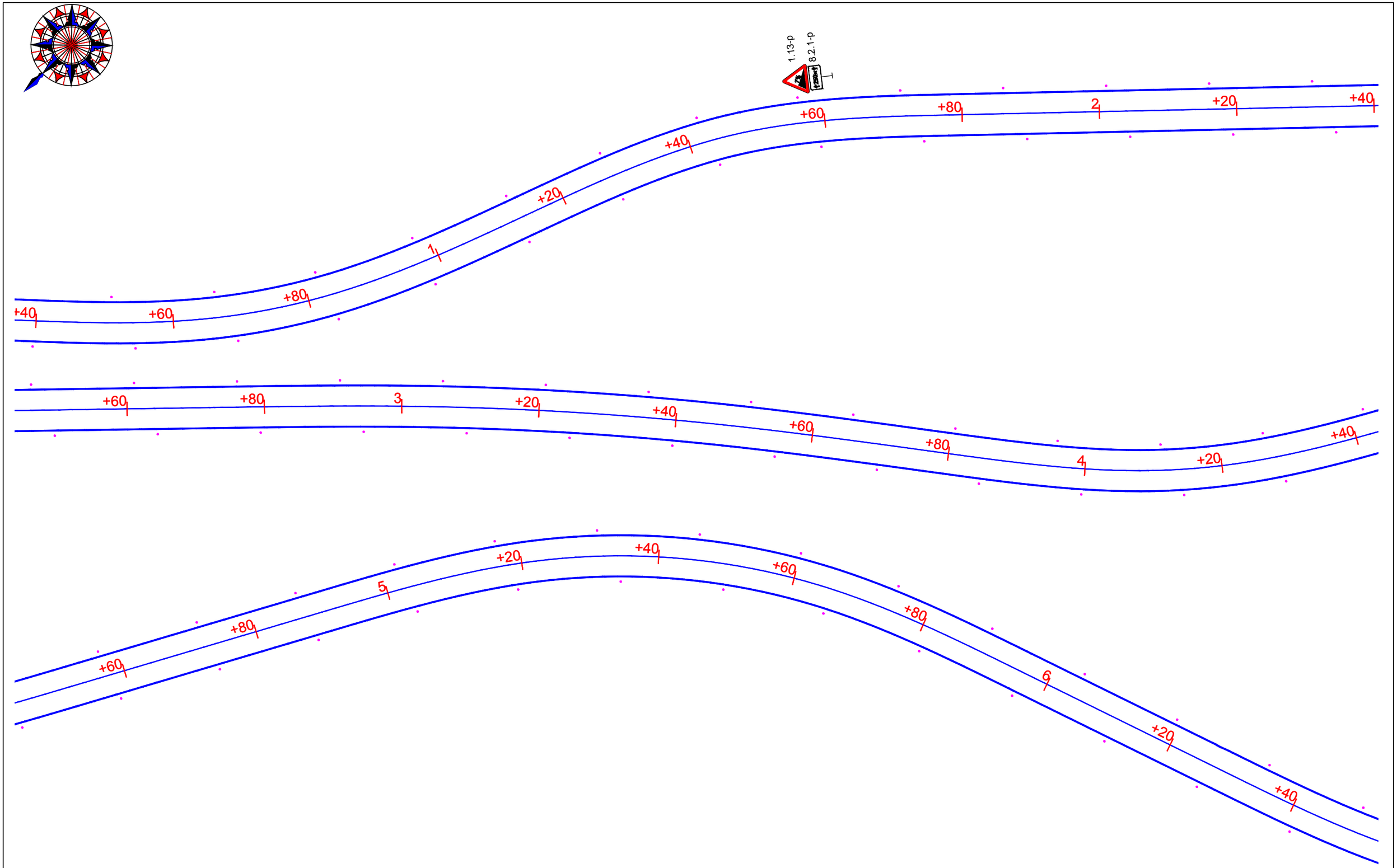

მდფ/MDF	დამკვეთი: საქართველოს მუნიციპალური განვითარების ფონდი	პროექტის დასახელება: მშენებლობის მუნიციპალურ მომსახურებათა ეროვნული სააგენტო (ცენტრალურ მაბისტრალამდე ხიდ. ჭალებამდე) გზის რეაბილიტაციისა და მდ. ჭერემის ხეობაზე ორი ახალი ხიდების გადასასვლელის მუნიციპალიტეტის საფეხმავლო-სახაბაგსადინარო დეტალური პროექტირების მომსახურება №GOG/ET/C/045	შემსრულებელი: EXECUTOR: შპს „აბსოლუტ სერვისი" ს/კ 205256523 "ABSOLUTE SERVICE" LTD: ID 205256523 ქ. თბილისი, ხერგიანის ქ. №40 Tbilisi, Khergiani Street #40 ტელ/Tel: +995 322 544882 Info@absoluteservice.ge; Infoabsoluteservice@gmail.com		ნახაზის დასახელება:	საგზაო ნიშნების და მონიშვნების განლაგების სქემა პკ 190+40 - პკ 196+50			
	THE CLIENT: Municipal Development Fund of Georgia (MDF)	Project name: Consulting services for working out of detail project and cost estimate documentations for rehabilitation of road from Velistsikhe to the village Kakabeti (till central highway through the village Cheremiskhevi) and construction of two new bridge crossings over the Cheremi River gorge stream in Gurjaani and Sagarejo Municipalities №GOG/ET/C/045			DRAWING NAME:	Scheme of road signs,marking and road fencing locations ch 190+40 - ch 196+50			
					მასშტაბი: SCALE:	1:500	ფურცლის ზომა: FORMAT SIZE: A3	ნახაზი: DRAWING:	15-39

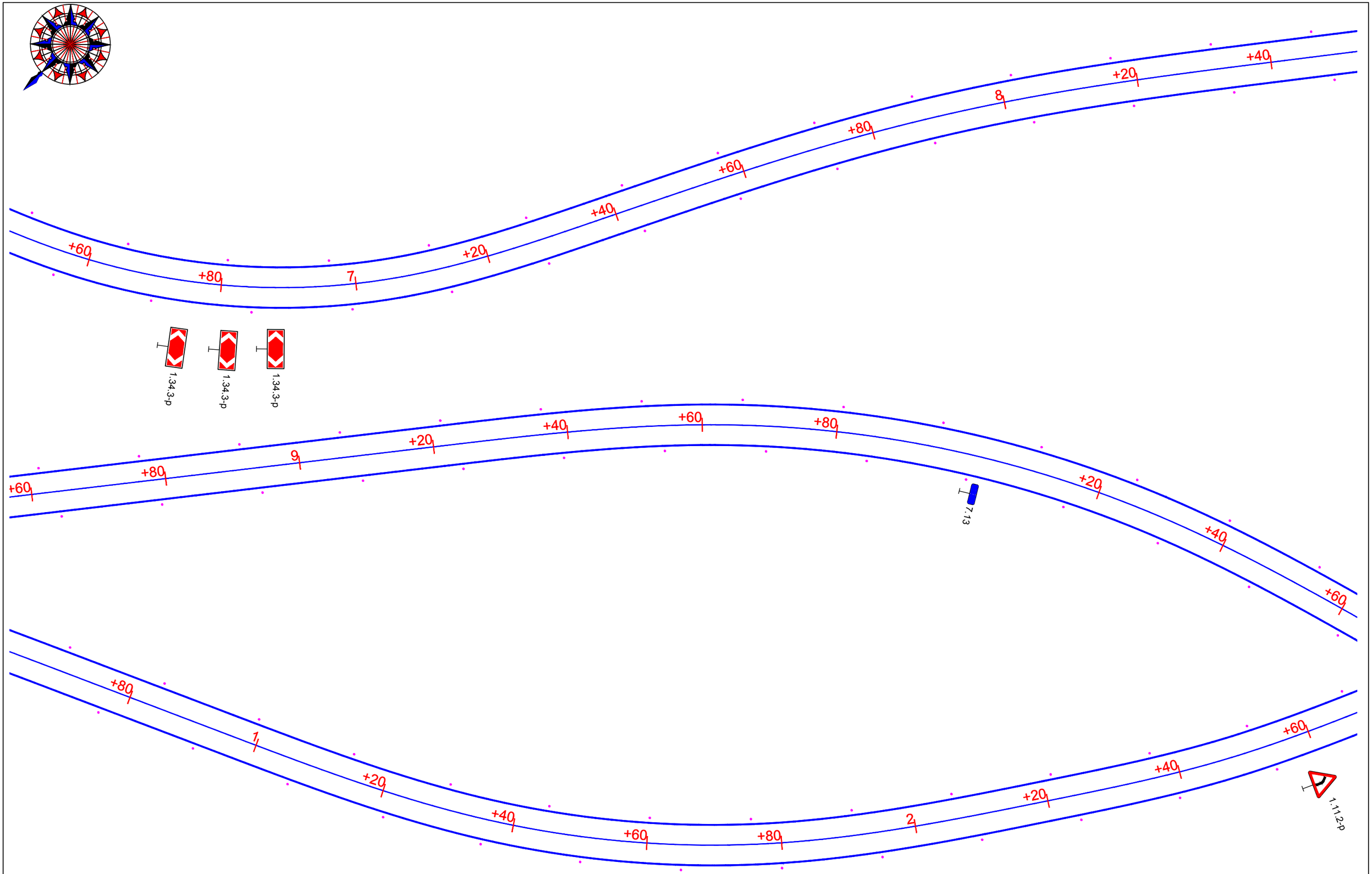

მდმ/MDF	დამკვეთი: საქართველოს მუნიციპალური განვითარების ფონდი	პროექტის დასახელება: მუნიციპალიტეტებში, ველისციხიდან სოფ. კაკაბეთამდე (ცენტრალურ მაბისტრალამდე სოფ. ჟერემის გაყოლით) გზის რეაბილიტაციისა და მდ. ჟერემის ხევზე ორი ახალი სახიდე გადასასვლელის მშენებლობის დეტალური საპროექტო-სახარჯთაღრიცხვო დოკუმენტაციის შედგენის მომსახურება №GOG/ET/C/045	შემსრულებელი: EXECUTOR: შპს „აბსოლუტ სერვისი" სს 205256523 "ABSOLUTE SERVICE" LTD: ID 205256523 ქ. თბილისი, ხერთვისის ქ. №40 Tbilisi, Khergiani Street #40 ტელ/Tel: +995 322 544882 Info@absoluteservice.ge; Infoabsoluteservice@gmail.com		ნახაზის დასახელება:	საბზაო ნიშნების და მონიშვნების განლაგების სქემა პკ 196+50 - პკ 202+60				
	THE CLIENT: Municipal Development Fund of Georgia (MDF)	Project name: Consulting services for working out of detail project and cost estimate documentations for rehabilitation of road from Velistsikhe to the village Kakabeti (till central highway through the village Cheremiskhevi) and construction of two new bridge crossings over the Cheremi River gorge stream in Gurjaani and Sagarejo Municipalities №GOG/ET/C/045			DRAWING NAME:	Scheme of road signs,marking and road fencing locations ch 196+50 - ch 202+60				
					მასშტაბი: SCALE:	1:500	ფურცლის ზომა: FORMAT SIZE:	A3	ნახაზი: DRAWING:	15-40

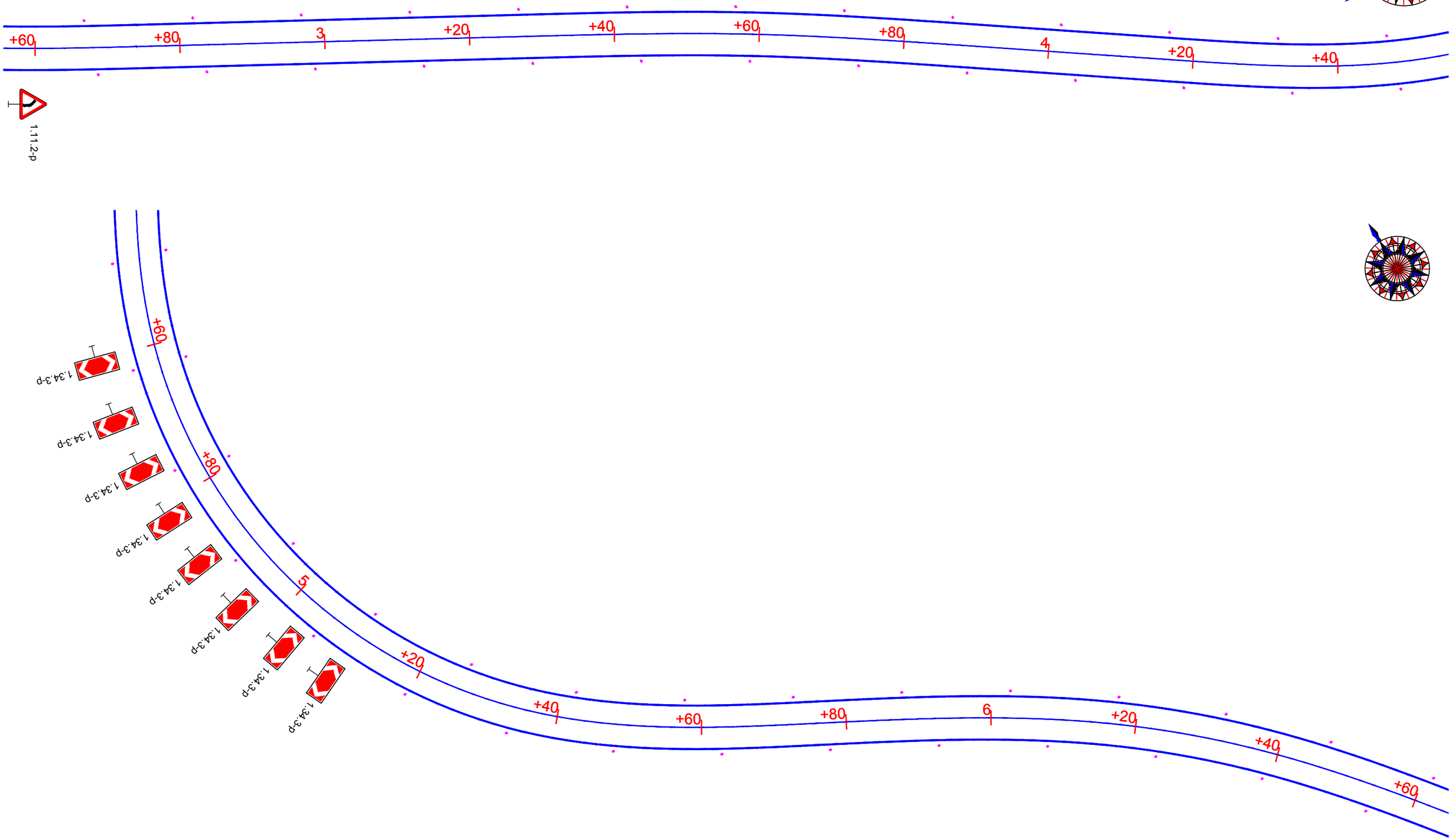

მშპ/MDF	დამკვეთი:	არეულობის დასახელება:	შემსრულებელი:		ნახაზის	საბზაო ნიშნების და მონიშვნების განლაგების სქემა		
	საქართველოს მუნიციპალური	მშენ%აანისა და საპარტ%ოს მუნიციპალიტეტებში, ველისციხიდან სოფ. კაკაბეთამდე (ცენტრალური მაგისტრალამდე სოფ. ჭერემის გაერთიანებამდე)	EXECUTOR:		DRAWING	პკ 202+60 - პკ 206+60		
	განვითარების ფონდი	გზის რეაბილიტაციისა და ფდ. ჭერემის ხევზე ორი ახალი სახიდე გადასასვლელის მშენებლობის დეტალური	"ABSOLUTE SERVICE" LTD: ID 205256523		NAME:	Scheme of road signs,marking and road fencing locations		
		საარეულტ-სახარ%თალრიცხვო დოკუმენტაციის შედგენის მომსახურება №GOG/ET/C/045	Tbilisi, Khergiani Street #40			ch 202+60 - ch 206+60		
	THE CLIENT:	Project name:	ტელ/Tel: +995 322 544882		მასშტაბი:	1:500	ფორმატი:	A3	ნახაზი:	15-41
	Municipal Development Fund of Georgia (MDF)	Consulting services for working out of detail project and cost estimate documentations for rehabilitation of road from Velistsikhe to the village Kakabeti (till central highway through the village Cheremiskhevi) and construction of two new bridge crossings over the Cheremi River gorge stream in Gurjaani and Sagarejo Municipalities №GOG/ET/C/045	Info@absoluteservice.ge; Infoabsoluteservice@gmail.com		SCALE:		FORMAT SIZE:		DRAWING:	

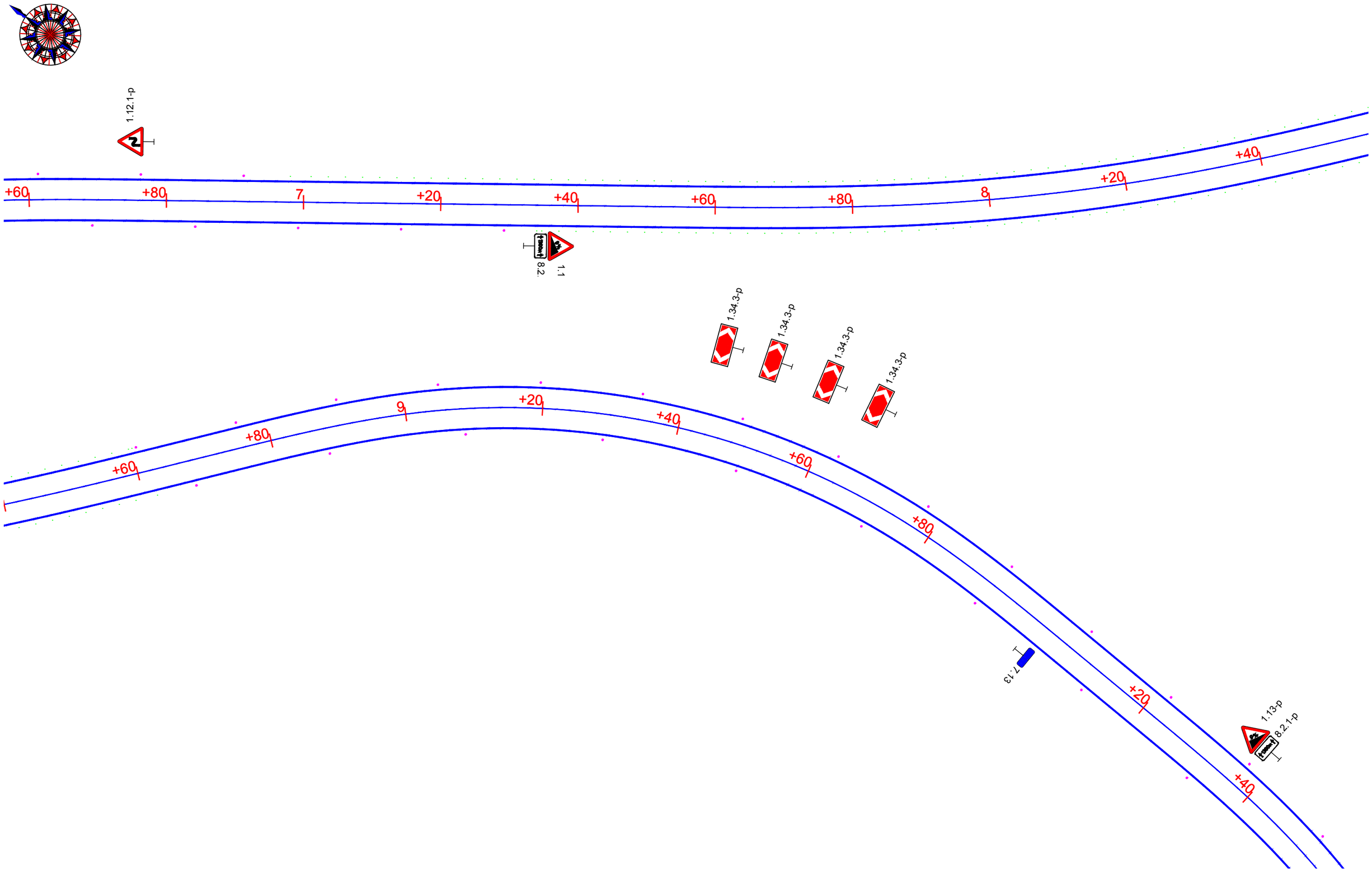

MDF	დამკვეთი: საქართველოს მუნიციპალური განვითარების ფონდი	პროექტის დასახელება: მშენებლობა და საგარეუოს მუნიციპალიტეტებში, ველისციხისდან სოფ. კაკაბეთამდე (ცენტრალურ მაბისტრალამდე სოფ. ჭერემის გავლით) გზის რეაბილიტაციისა და ძვ. ჭერემის ხევზე ორი ახალი ხიდის გადასასვლელის მშენებლების დეტალური საპროექტო-სახარჯთაღრიცხვო დოკუმენტაციის შედგენის მომსახურება №GOG/ET/C/045	შემსრულებელი: EXECUTOR: შპს „აბსოლუტ სერვისი" ს/კ 205256523 "ABSOLUTE SERVICE" LTD: ID 205256523 ქ. თბილისი, ხერთვისის ქ. №40 Tbilisi, Khergiani Street #40 ტელ/Tel: +995 322 544882 Info@absoluteservice.ge; Infoabsoluteservice@gmail.com		ნახაზის დასახელება:	საგზაო ნიშნების და მონიშვნების განლაგების სქემა პკ 206+60 - პკ 210+40			
	THE CLIENT: Municipal Development Fund of Georgia (MDF)	Project name: Consulting services for working out of detail project and cost estimate documentations for rehabilitation of road from Velistsikhe to the village Kakabeti (till central highway through the village Cheremiskhevi) and construction of two new bridge crossings over the Cheremi River gorge stream in Gurjaani and Sagarejo Municipalities №GOG/ET/C/045			DRAWING NAME:	Scheme of road signs,marking and road fencing locations ch 206+60 - ch 210+40			
					მასშტაბი: SCALE:	1:500	ფურცლის ზომა: FORMAT SIZE:	A3	ნახაზი: DRAWING: 15-42

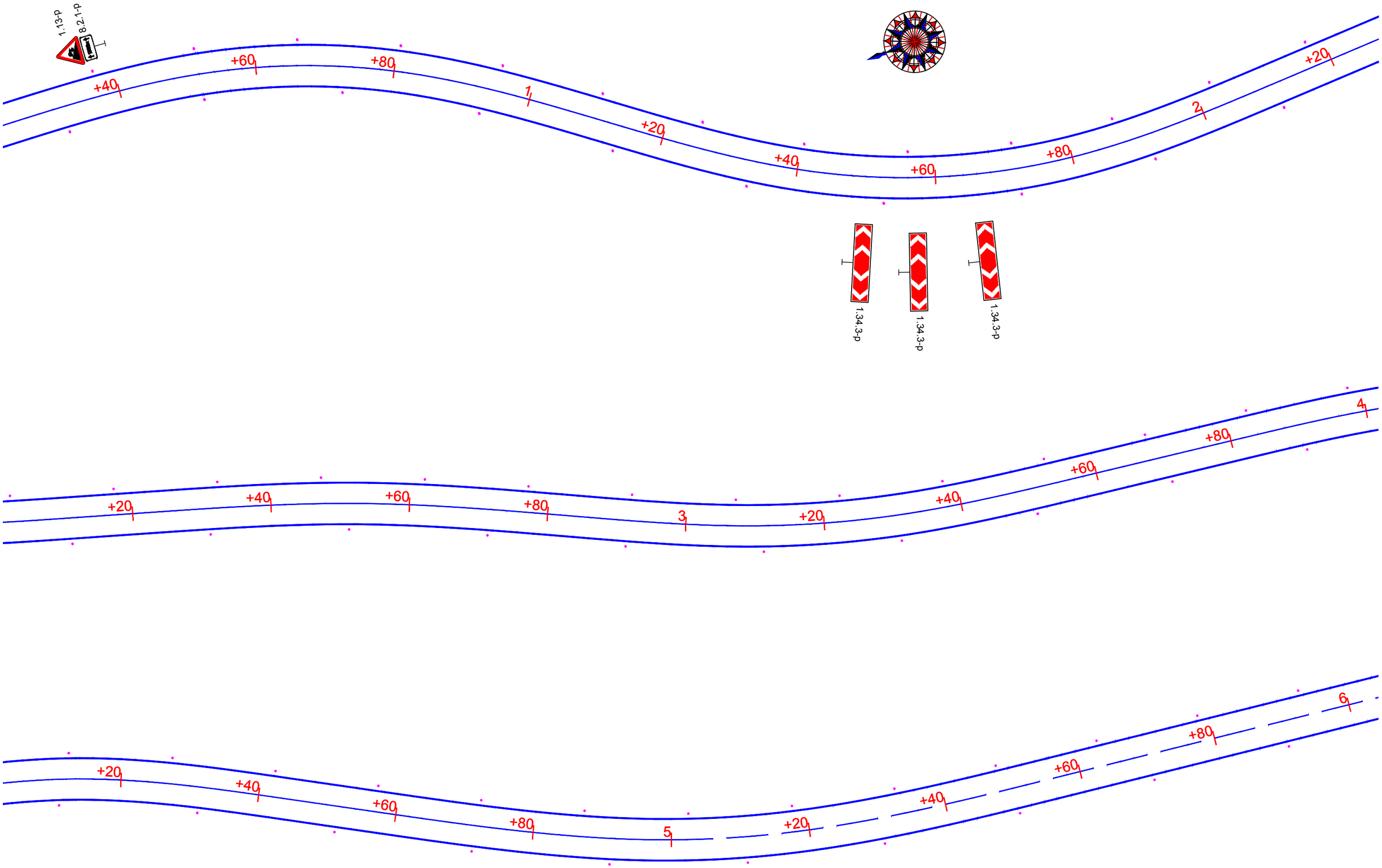

მმფ/MDF საქართველოს მუნიციპალური განვითარების ფონდი Municipal Development Fund of Georgia	დამკვეთი: საქართველოს მუნიციპალური განვითარების ფონდი	პროექტის დასახელება: მუნიციპალიტეტ ველისციხიდან სოფ. კაკაბეთამდე (ცენტრალურ მაგისტრალამდე სოფ. ჭერემის გავლით) გზის რეაბილიტაციისა და მდ. ჭერემის ხევზე ორი ახალი სახიდე გადასასვლელის მშენებლობის დეტალური საპროექტო-სახარჯთაღრიცხვო დოკუმენტაციის შედგენის მომსახურება №GOG/ET/C/045							
	THE CLIENT: Municipal Development Fund of Georgia (MDF)	Project name: Consulting services for working out of detail project and cost estimate documentations for rehabilitation of road from Velistsikhe to the village Kakabeti (till central highway through the village Cheremiskhevi) and construction of two new bridge crossings over the Cheremi River gorge stream in Gurjaani and Sagarejo Municipalities №GOG/ET/C/045							
		შემსრულებელი: EXECUTOR: შპს „აბსოლუტურ სერვისი“ ს/კ 205256523 "ABSOLUTE SERVICE" LTD: ID 205256523 ქ. თბილისი, ხერგიანის ქ. №40 Tbilisi, Khergiani Street #40 ტელ/Tel: +995 322 544882 Info@absoluteservice.ge; Infoabsoluteservice@gmail.com		ნახაზის დასახელება: DRAWING NAME:	საბზარი ნიშნების და მონიშვნების ბანლაბების სქემა პკ 210+40 - პკ 216+00 Scheme of road signs,marking and road fencing locations ch 210+40 - ch 216+00				
				მასშტაბი: SCALE:	1:500	ფურცლის ზომა: FORMAT SIZE:	A3	ნახაზი: DRAWING:	15-43

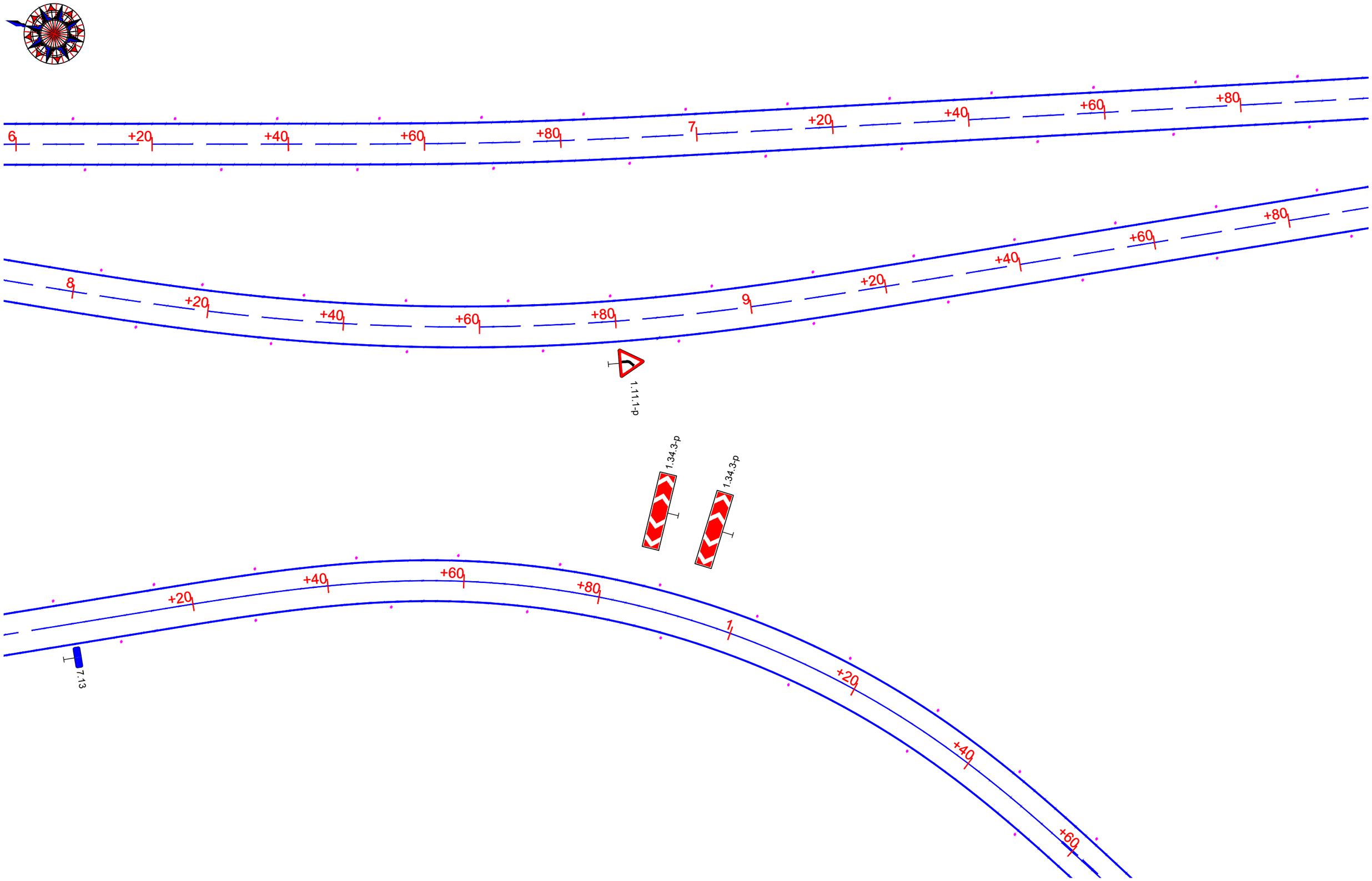

მმკ/MDF	დამკვეთი: საქართველოს მუნიციპალური განვითარების ფონდი	პროექტის დასახელება: მუნიციპალიტეტის მუნიციპალურ გზებზე, მეწყლისციხიდან სოფ. კაკაბეთამდე (ცენტრალურ მмагისტრალამდე სოფ. ჭერემის გავლით) გზის რეაბილიტაციისა და ორ ახალი ხიდის მშენებლობის დეტალური საპროექტო-სახარჯთაღრიცხვო დოკუმენტაციის შედგენის მომსახურება №GOG/ET/C/045	მშენებელი: EXECUTOR: შპს „აბსოლუტ სერვის“ სკ 205256523 "ABSOLUTE SERVICE" LTD: ID 205256523 ქ. თბილისი, ხერგიანის ქ. №40 Tbilisi, Khergiani Street #40 ტელ/Tel: +995 322 544882 Info@absoluteservice.ge; Infoabsoluteservice@gmail.com		ნახაზის დასახელება: DRAWING NAME:	საბზარი ნიშნების და მონიშვნების განლაგების სქემა პკ 216+00 - პკ 221+60 / Scheme of road signs,marking and road fencing locations ch 216+00 - ch 221+60			
	THE CLIENT: Municipal Development Fund of Georgia (MDF)	Project name: Consulting services for working out of detail project and cost estimate documentations for rehabilitation of road from Velistsikhe to the village Kakabeti (till central highway through the village Cheremiskhevi) and construction of two new bridge crossings over the Cheremi River gorge stream in Gurjaani and Sagarejo Municipalities №GOG/ET/C/045			მასშტაბი: SCALE:	1:500	ფორმატი: FORMAT SIZE:	A3	ნახაზი: DRAWING:	15-44

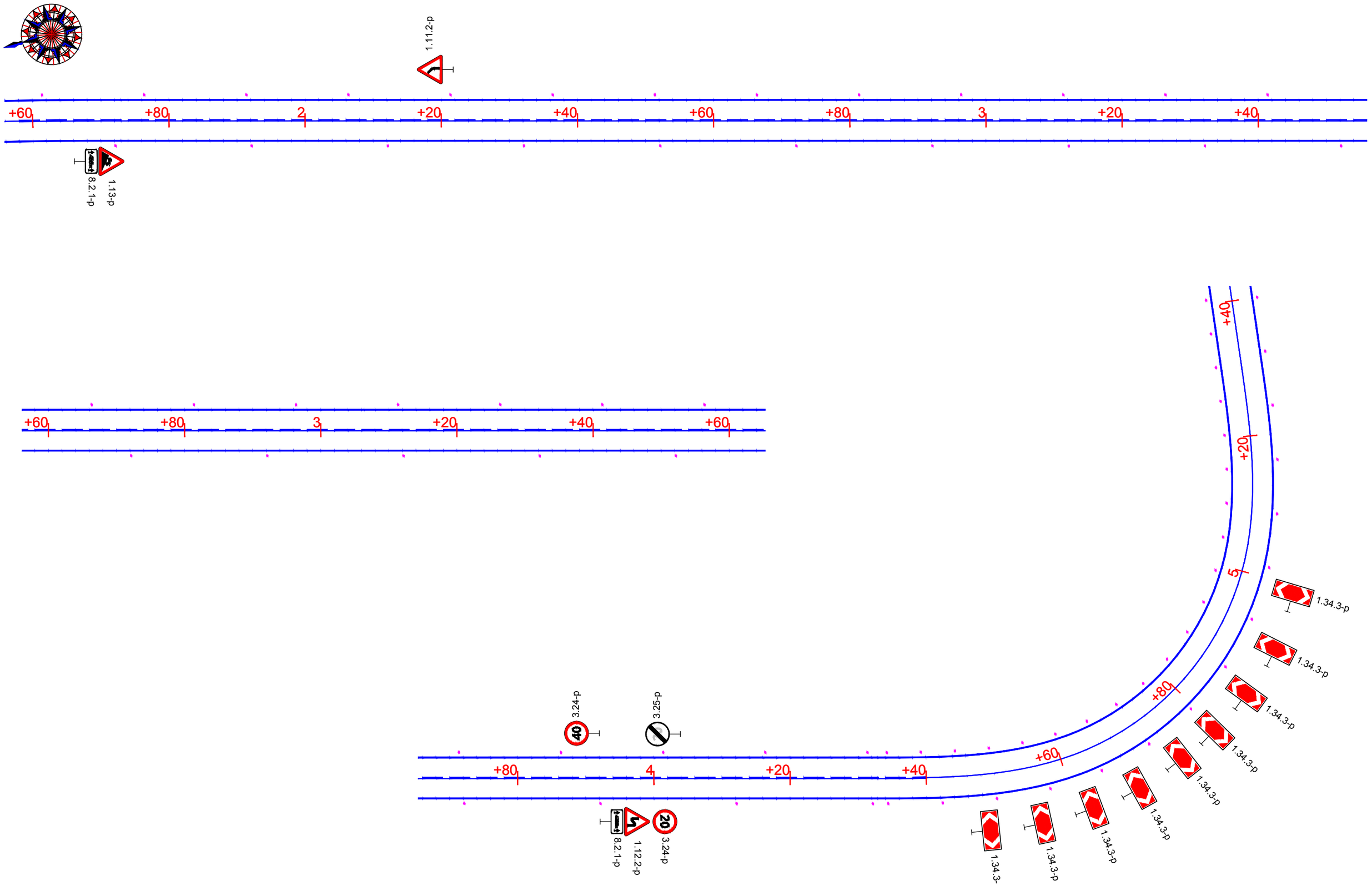

მმკ/MDF	დამკვეთი: საქართველოს მუნიციპალური განვითარების ფონდი	პროექტის დასახელება: გურჯაანისა და საგარეჯოს მუნიციპალიტეტებში, ველისციხიდან სოფ. კაკაბეთამდე (ცენტრალურ მაგისტრალამდე სოფ. ბერქეთის გაყოფით) გზის რეაბილიტაციისა და ორ ახალი ხიდის მშენებლობის დეტალური საპროექტო-სახარჯთაღრიცხვო დოკუმენტაციის შედგენის მომსახურება №GOG/ET/C/045	შემსრულებელი: EXECUTOR: შპს „აბსოლუტურ სერვისი" საკ 205256523 "ABSOLUTE SERVICE" LTD: ID 205256523 ქ. თბილისი, ხერგიანის ქ. №40 Tbilisi, Khergiani Street #40 ტელ/Tel: +995 322 544882 Info@absoluteservice.ge; Infoabsoluteservice@gmail.com		ნახაზის დასახელება:	საგზაო ნიშნების და მონიშვნების განლაგების სქემა კპ 221+60 - კპ 225+40			
	THE CLIENT: Municipal Development Fund of Georgia (MDF)	Project name: Consulting services for working out of detail project and cost estimate documentations for rehabilitation of road from Velistsikhe to the village Kakabeti (till central highway through the village Cheremiskhevi) and construction of two new bridge crossings over the Cheremi River gorge stream in Gurjaani and Sagarejo Municipalities №GOG/ET/C/045			DRAWING NAME:	Scheme of road signs,marking and road fencing locations ch 221+60 - ch 225+40			
					მასშტაბი: SCALE:	1:500	ფურცლის ზომა: FORMAT SIZE: A3	ნახაზი: DRAWING: 15-45

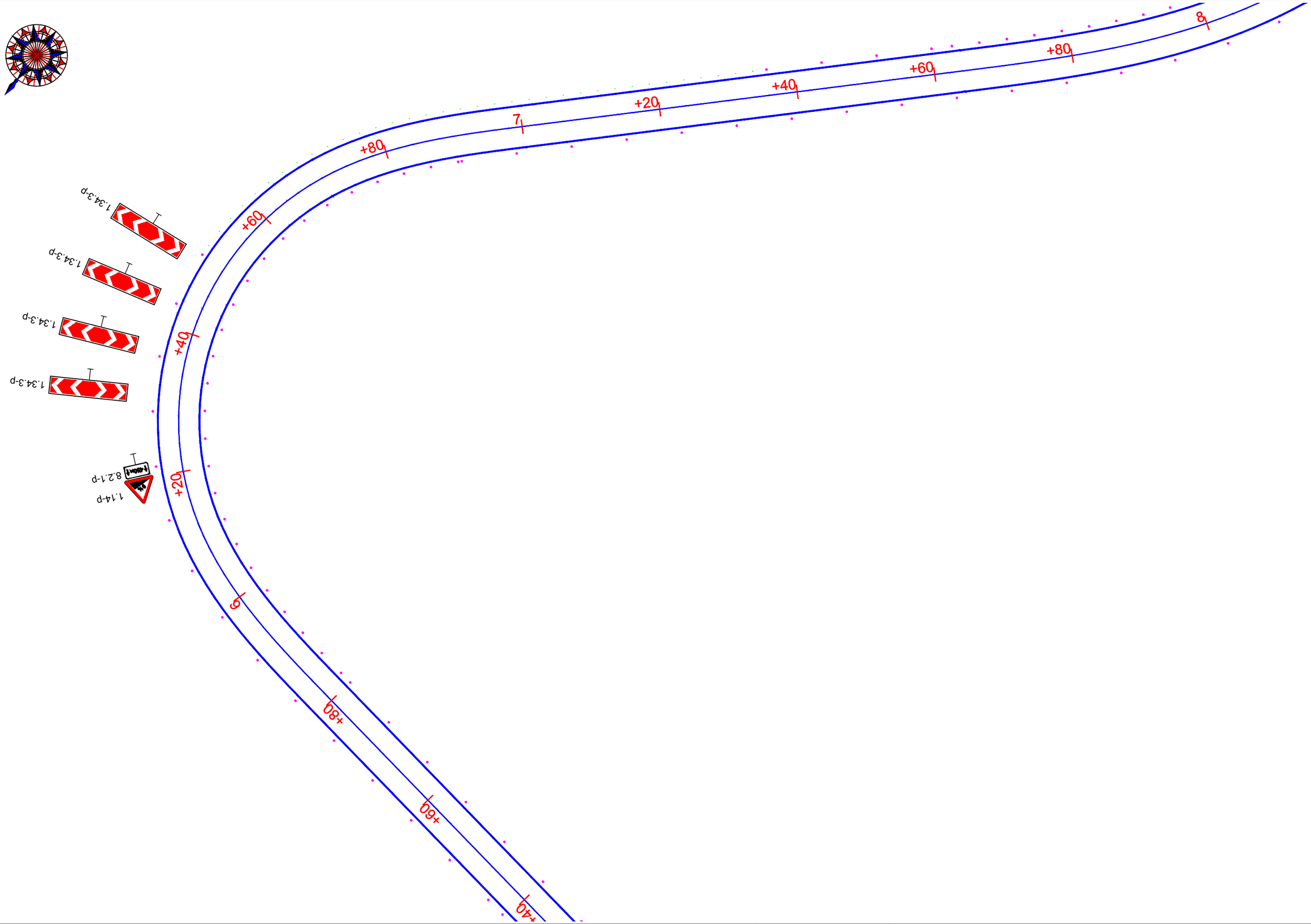

მმმ/MDF	დამკვეთი: საქართველოს მუნიციპალური განვითარების ფონდი	პროექტის დასახელება: მურჯაანისა და ხაბარდჯოს მუნიციპალიტეტებში, ველისციხიდან სოფ. კაკაბეთამდე (ცენტრალურ მაგისტრალამდე სოფ. ჭერქმის გავლით) გზის რეაბილიტაციისა და ჭდ. ჭერქმის ხევზე ორი ახალი სახიდე გადასასვლელის მშენებლების დეტალური საპროექტო-სახარჯთაღრიცხვო დოკუმენტაციის შედგენის მომსახურება №GOG/ET/C/045	შემსრულებელი: EXECUTOR: შპს „აბსოლუტ სერვისი“ საკ 205256523 "ABSOLUTE SERVICE" LTD: ID 205256523 ქ. თბილისი, ხერგიანის ქ. №40 Tbilisi, Khergiani Street #40 ტელ/Tel: +995 322 544882 Info@absoluteservice.ge; Infoabsoluteservice@gmail.com		ნახაზის დასახელება:	საგზაო ნიშნების და მონიშვნების განლაგების სქემა კპ 225+40 - კპ 228+00				
	THE CLIENT: Municipal Development Fund of Georgia (MDF)	Project name: Consulting services for working out of detail project and cost estimate documentations for rehabilitation of road from Velistsikhe to the village Kakabeti (till central highway through the village Cheremiskhevi) and construction of two new bridge crossings over the Cheremi River gorge stream in Gurjaani and Sagarejo Municipalities №GOG/ET/C/045		DRAWING NAME:	Scheme of road signs,marking and road fencing locations ch 225+40 - ch 228+00				
				მასშტაბი: SCALE:	1:500	ფურცლის ზომა: FORMAT SIZE:	A3	ნახაზი: DRAWING:	15-46

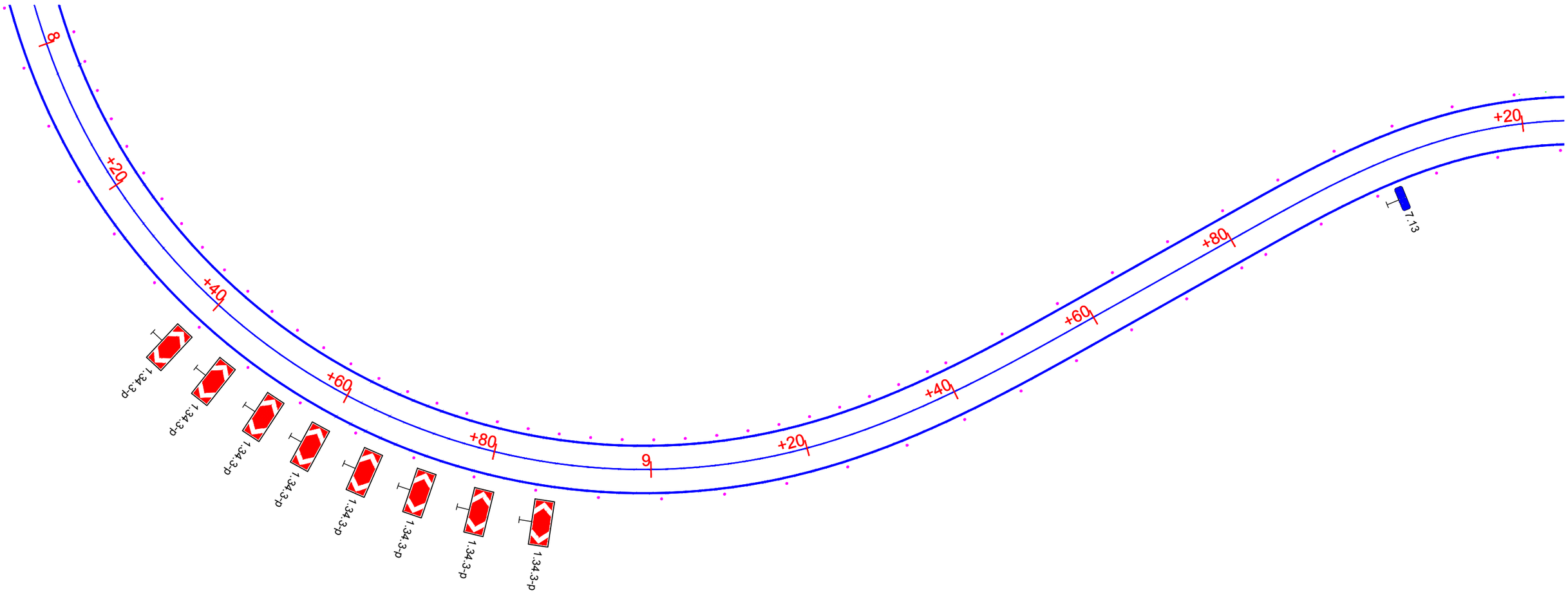

მმკ/MDF	დამკვეთი: საქართველოს მუნიციპალური განვითარების ფონდი	პროექტის დასახელება: გურჯაანისა და საგარეჯოს მუნიციპალიტეტებში, ველისციხიდან სოფ. კაკაბეთამდე (ცენტრალურ მაგისტრალამდე სოფ. ბერძნის გავლით) გზის რეაბილიტაციისა და ორ ახალი ხიდის მშენებლობა-აღდგენის დეტალური საპროექტო-სახარჯთაღრიცხვო დოკუმენტაციის შედგენის მომსახურება №GOG/ET/C/045	შემსრულებელი: EXECUTOR: შპს „აბსოლუტს სერვისი" საკ 205256523 "ABSOLUTE SERVICE" LTD: ID 205256523 ქ. თბილისი, ხერგიანის ქ. №40 Tbilisi, Khergiani Street #40 ტელ/Tel: +995 322 544882 Info@absoluteservice.ge; Infoabsoluteservice@gmail.com		ნახაზის დასახელება:	საგზაო ნიშნების და მონიშვნების გაანლაგების სქემა კპ 228+00 - კპ 230+20				
	THE CLIENT: Municipal Development Fund of Georgia (MDF)	Project name: Consulting services for working out of detail project and cost estimate documentations for rehabilitation of road from Velistsikhe to the village Kakabeti (till central highway through the village Cheremiskhevi) and construction of two new bridge crossings over the Cheremi River gorge stream in Gurjaani and Sagarejo Municipalities №GOG/ET/C/045			DRAWING NAME:	Scheme of road signs,marking and road fencing locations ch 228+00 - ch 230+20				
					მასშტაბი: SCALE:	1:500	ფურცლის ზომა: FORMAT SIZE:	A3	ნახაზი: DRAWING:	15-47

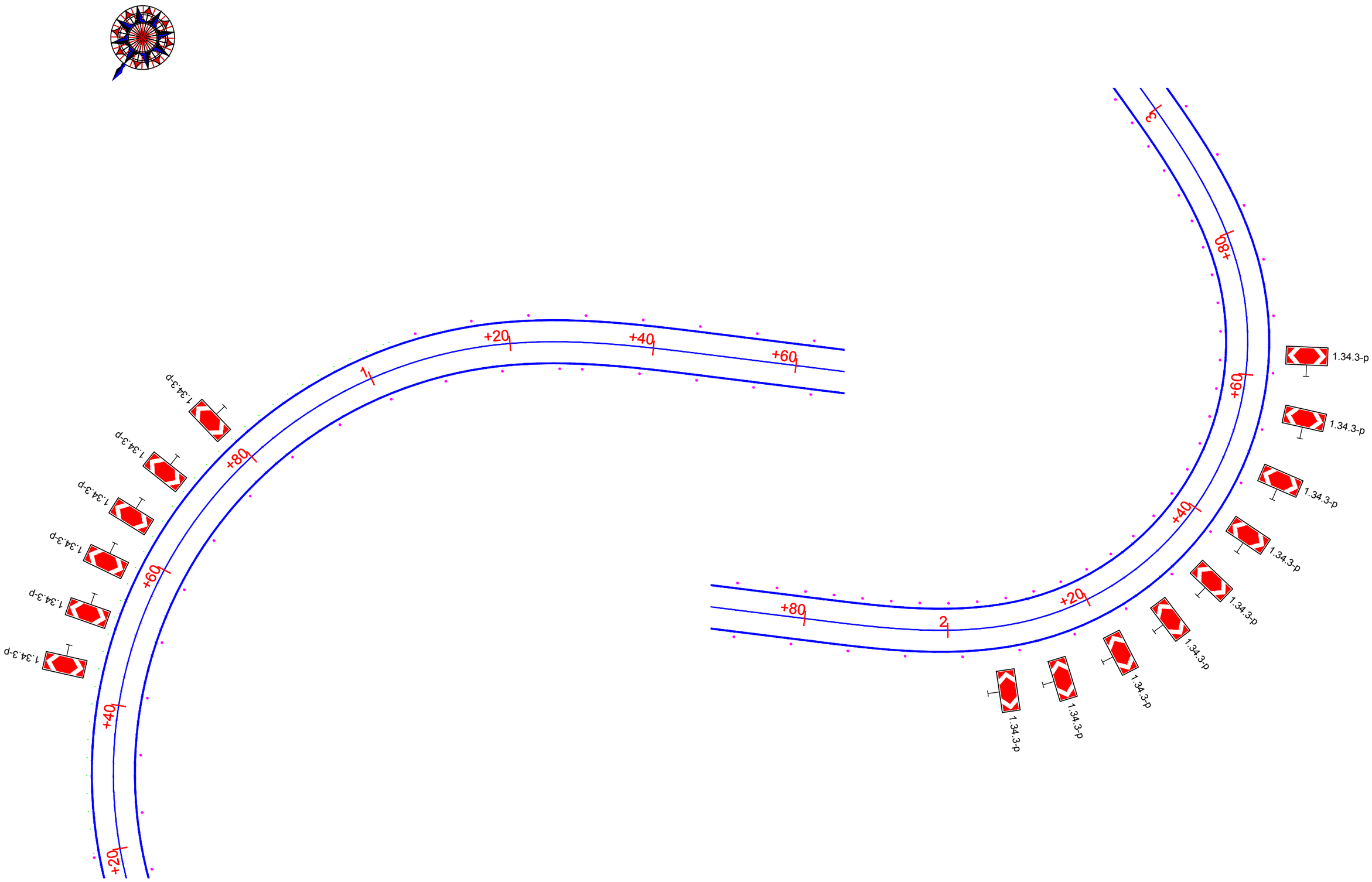

MDF/მფფ	დამკვეთი: საქართველოს მუნიციპალური განვითარების ფონდი	პროექტის დასახელება: მუნიციპალიტეტებში, ველისციხიდან სოფ. კაკაბეთამდე (ცენტრალურ მაგისტრალამდე სოფ. ჭერემის გაერთიანებული) გზის რეაბილიტაციისა და ორ ახალი ხიდის მშენებლობის დეტალური საპროექტო-სახარჯთაღრიცხვო დოკუმენტაციის შედგენის მომსახურება №GOG/ET/C/045		შემსრულებელი: EXECUTOR: შპს „აბსოლუთ სერვისი" ს/კ 205256523 "ABSOLUTE SERVICE" LTD: ID 205256523 ქ. თბილისი, ხერგიანის ქ. №40 Tbilisi, Khergiani Street #40 ტელ/Tel: +995 322 544882 Info@absoluteservice.ge; Infoabsoluteservice@gmail.com		ნახაზის დასახელება:	საბზაო ნიშნების და მონიშვნების განლაგების სქემა პკ 232+20 - პკ 233+00				
	THE CLIENT: Municipal Development Fund of Georgia (MDF)	Project name: Consulting services for working out of detail project and cost estimate documentations for rehabilitation of road from Velistsikhe to the village Kakabeti (till central highway through the village Cheremiskhevi) and construction of two new bridge crossings over the Cheremi River gorge stream in Gurjaani and Sagarejo Municipalities №GOG/ET/C/045				DRAWING NAME:	Scheme of road signs,marking and road fencing locations ch 232+20 - ch 233+00				
						მასშტაბი: SCALE:	1:500	ფორმატი FORMAT SIZE:	A3	ნახაზი: DRAWING:	15-48

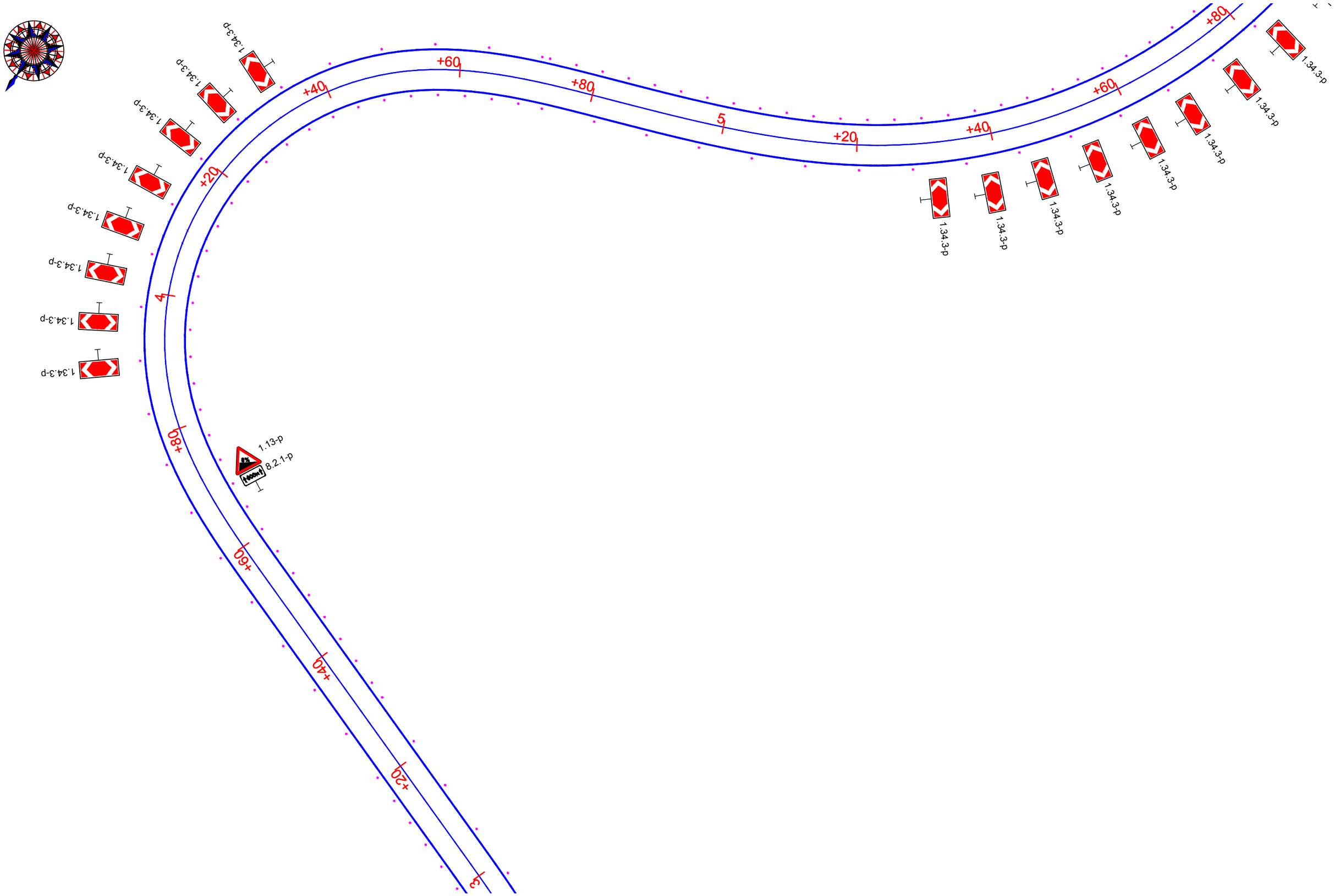

მშფ/MDF საქართველოს მუნიციპალური განვითარების ფონდი Municipal Development Fund of Georgia	დამკვეთი: საქართველოს მუნიციპალური განვითარების ფონდი THE CLIENT: Municipal Development Fund of Georgia (MDF)	პროექტის დასახელება: გუთჯაანისა და ხაბარეთის მუნიციპალიტეტებში, ველისციხიდან სოფ. კაკაბეთამდე (ცენტრალურ მაგისტრალამდე სოფ. ჭერემის გავლით) გზის რეაბილიტაციისა და მდ. ჭერემის ხევზე ორი ახალი ხიდის გადასასვლელის მშენებლობის დეტალური საპროექტო-საზარჯთაღრიცხვო დოკუმენტაციის შედგენის მომსახურება №GOG/ET/C/045 Project name: Consulting services for working out of detail project and cost estimate documentations for rehabilitation of road from Velistsikhe to the village Kakabeti (till central highway through the village Cheremiskhevi) and construction of two new bridge crossings over the Cheremi River gorge stream in Gurjaani and Sagarejo Municipalities №GOG/ET/C/045	შემსრულებელი: EXECUTOR: შპს „აბსოლუტ სერვისი“ ს/კ 205256523 "ABSOLUTE SERVICE" LTD: ID 205256523 ქ. თბილისი, ხერგიანის ქ. №40 Tbilisi, Khergiani Street #40 ტელ/Tel: +995 322 544882 Info@absoluteservice.ge; Infoabsoluteservice@gmail.com		ნახაზის დასახელება: DRAWING NAME:	საბზაო ნიშნების და მონიშვნების გაანლაგების სქემა პკ 233+00 - პკ 235+80 Scheme of road signs,marking and road fencing locations ch 233+00 - ch 235+80			
				მასშტაბი: SCALE:	1:500	ფურცლის ზომა: FORMAT SIZE:	A3	ნახაზი: DRAWING:	15-49

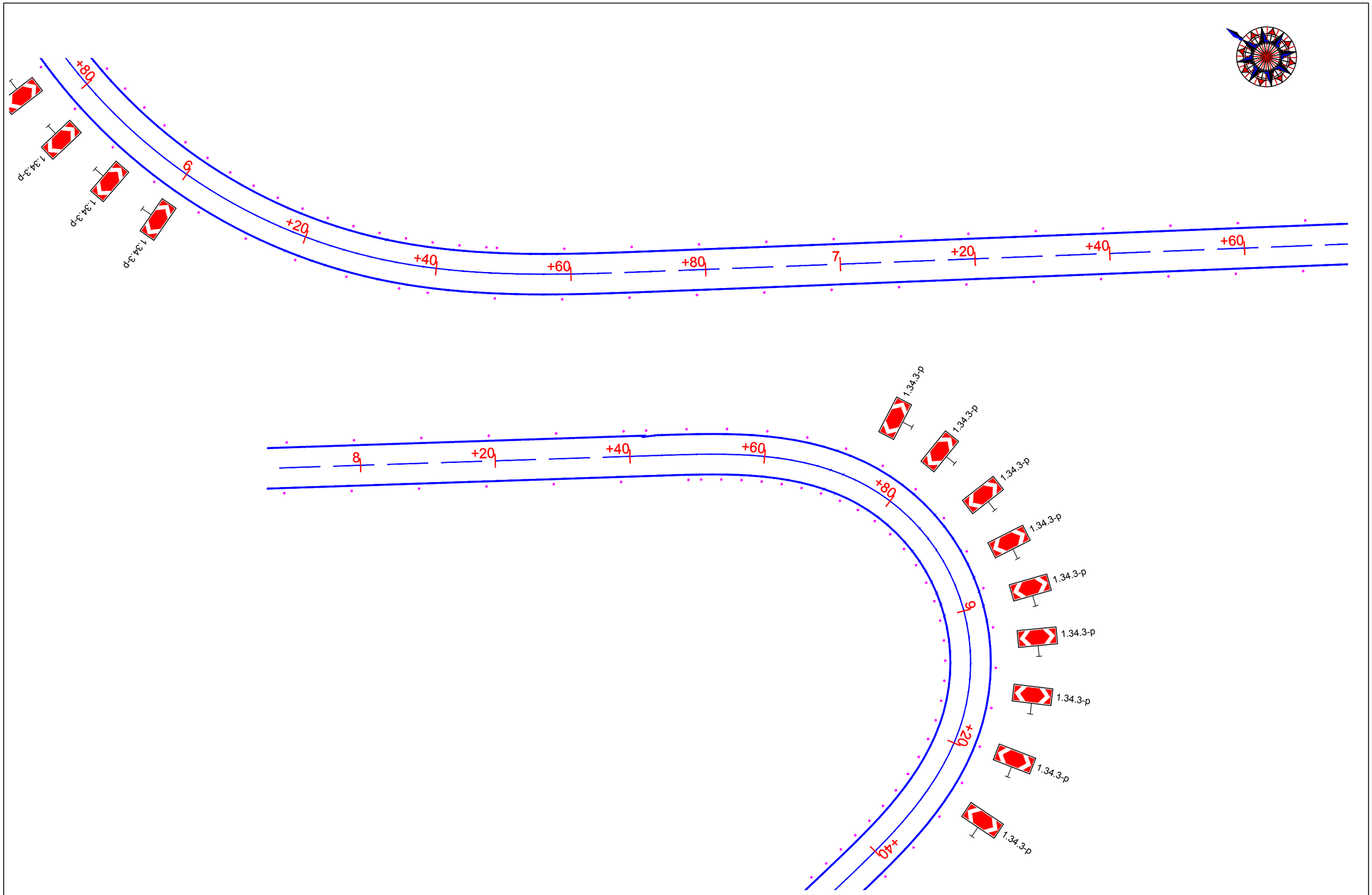

მშუ/MDF საქართველოს მუნიციპალური განვითარების ფონდი Municipal Development Fund of Georgia	დამკვეთი: საქართველოს მუნიციპალური განვითარების ფონდი	პროექტის დასახელება: გზის ასფალტბეტონის მუნიციპალურ გზებზე, ველისციხიდან სოფ. კაკაბეთამდე (ცენტრალურ მაბისტრალამდე სოფ. ჭერემის გავლით) გზის რეაბილიტაციისა და ორ ახალი სახიდე გადასასვლელის მუნიციპალიტეტების დეტალური საპროექტო-სახარჯთაღრიცხვო დოკუმენტაციის შედგენის მომსახურება №GOG/ET/C/045	შემსრულებელი: EXECUTOR: შპს „აბსოლუტ სერვისი“ ს/კ 205256523 "ABSOLUTE SERVICE" LTD: ID 205256523 ქ. თბილისი, ხერგიანის ქ. №40 Tbilisi, Khergiani Street #40 ტელ/Tel: +995 322 544882 Info@absoluteservice.ge; Infoabsoluteservice@gmail.com		ნახაზის დასახელება: DRAWING NAME:	საბაზარო ნიშნების და მონიშვნების განლაგების სქემა პკ 235+80 - პკ 239+40 Scheme of road signs,marking and road fencing locations ch 235+80 - ch 239+40			
	THE CLIENT: Municipal Development Fund of Georgia (MDF)	Project name: Consulting services for working out of detail project and cost estimate documentations for rehabilitation of road from Velistsikhe to the village Kakabeti (till central highway through the village Cheremiskhevi) and construction of two new bridge crossings over the Cheremi River gorge stream in Gurjaani and Sagarejo Municipalities №GOG/ET/C/045			მასშტაბი: SCALE:	1:500	ფურცლის ზომა: FORMAT SIZE:	A3	ნახაზი: DRAWING: 15-50

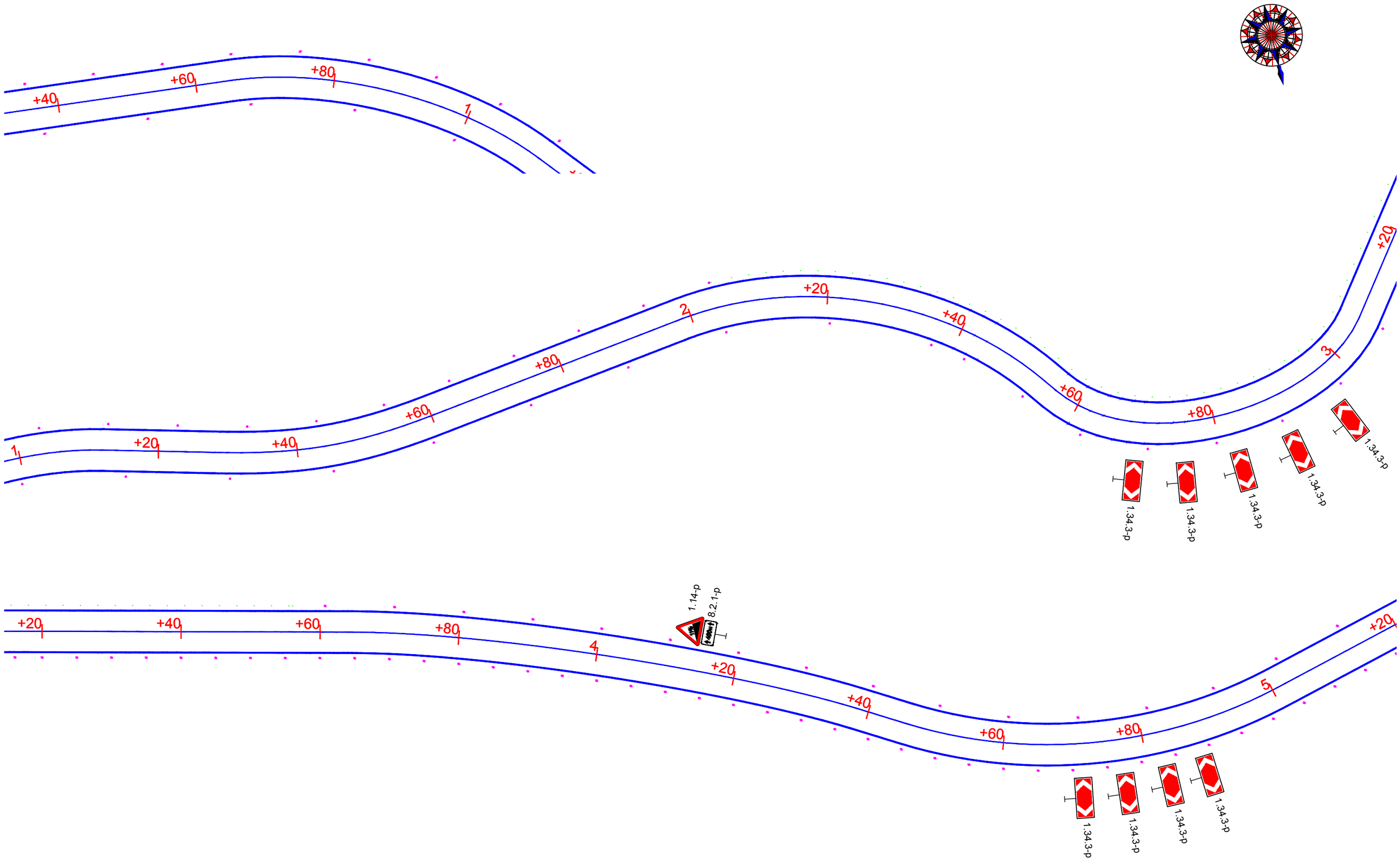

მდფ/MDF	დამკვეთი: საქართველოს მუნიციპალური განვითარების ფონდი	არეულობის დასახელება: მუშაობანი ველისციხიდან სოფ. კაკაბეთამდე (ცენტრალურ მაბისტრალამდე სოფ. ჭერემის გაერთიანებული) გზის რეაბილიტაციისა და ორ ახალი ხიდის მშენებლობის ზედამხილვა საპროექტო-საძებნო-საძიებო სამუშაოების შესრულების მონიტორინგი №GOG/ET/C/045	მენეჯმენტი: EXECUTOR: შპს „აბსოლუტურ სერვისი" ს/კ 205256523 "ABSOLUTE SERVICE" LTD: ID 205256523 ქ. თბილისი, ხერგიანის ქ. №40 Tbilisi, Khergiani Street #40 ტელ/Tel: +995 322 544882 Info@absoluteservice.ge; Infoabsoluteservice@gmail.com		ნახაზის დასახელება:	საგზაო ნიშნების და მონიშვნების განლაგების სქემა კმ 239+40 - კმ 245+20			
	THE CLIENT: Municipal Development Fund of Georgia (MDF)	Project name: Consulting services for working out of detail project and cost estimate documentations for rehabilitation of road from Velistsikhe to the village Kakabeti (till central highway through the village Cheremiskhevi) and construction of two new bridge crossings over the Cheremi River gorge stream in Gurjaani and Sagarejo Municipalities №GOG/ET/C/045			DRAWING NAME:	Scheme of road signs,marking and road fencing locations ch 239+40 - ch 245+20			
					მასშტაბი: SCALE:	1:500	ფორმატი: FORMAT SIZE:	A3	ნახაზი: DRAWING:	15-51

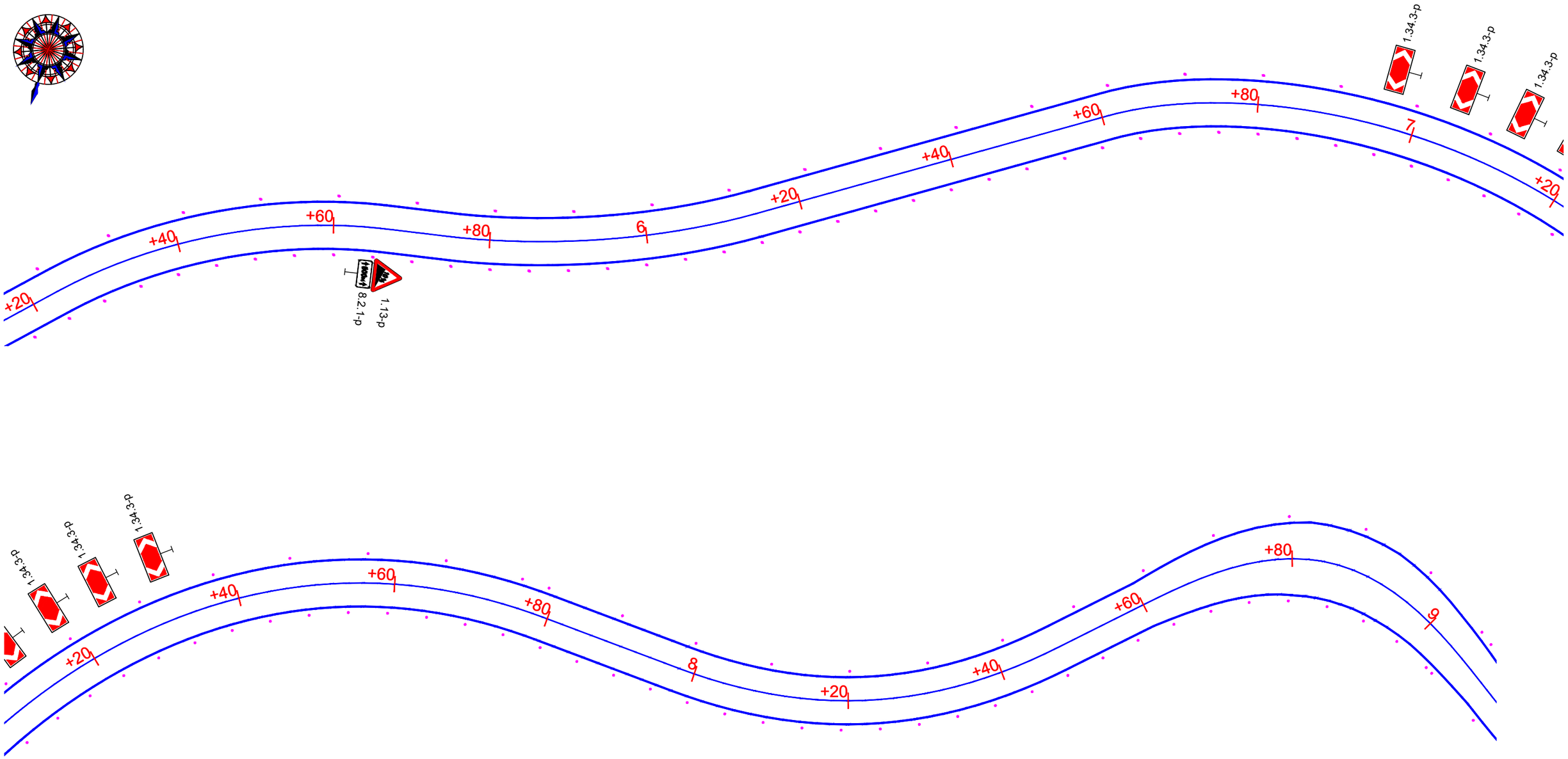

მმფ/MDF	დამკვეთი: საქართველოს მუნიციპალური განვითარების ფონდი	პროექტის დასახელება: მუნიციპალიტეტებში, ველისციხიდან სოფ. კაკაბეთამდე (ცენტრალურ მაბისტრალამდე სოფ. ჭერემის გავლით) გზის რეაბილიტაციისა და მდ. ჭერემის ხევზე ორი ახალი სახიდე გადასასვლელის მშენებლობის დეტალური საპროექტო-სახარჯთაღრიცხვო დოკუმენტაციის შედგენის მომსახურება №GOG/ET/C/045	შემსრულებელი: EXECUTOR: შპს „აბსოლუტ სერვისი“ საკ 205256523 "ABSOLUTE SERVICE" LTD: ID 205256523 ქ. თბილისი, ხერგიანის ქ. №40 Tbilisi, Khergiani Street #40 ტელ/Tel: +995 322 544882 Info@absoluteservice.ge; Infoabsoluteservice@gmail.com		ნახაზის დასახელება:	საგზაო ნიშნების და მონიშვნების გაანლაგების სქემა პკ 245+20 - პკ 249+00			
	THE CLIENT: Municipal Development Fund of Georgia (MDF)	Project name: Consulting services for working out of detail project and cost estimate documentations for rehabilitation of road from Velistsikhe to the village Kakabeti (till central highway through the village Cheremiskhevi) and construction of two new bridge crossings over the Cheremi River gorge stream in Gurjaani and Sagarejo Municipalities №GOG/ET/C/045			DRAWING NAME:	Scheme of road signs,marking and road fencing locations ch 245+20 - ch 249+00			
					მასშტაბი: SCALE:	1:500	ფორმატი FORMAT SIZE:	A3	ნახაზი: DRAWING:	15-52